

Jalisco
GOBIERNO DEL ESTADO

INFEJAL
Infraestructura Física Educativa del Estado de Jalisco

CURA

SECUNDARIA " LUIS MONTEJANO "

LOCALIDAD	MUNICIPIO	REGION
FRACC. VILLAS DE ANDALUCIA	51 JUANACATLAN	12 CENTRO
C.C.T.	No DE TRABAJO	ZONA SISMICA
14DES0139D	BAS-CONA-04351	"C"

PROGRAMA 2019

A. L. T. A.	ESTRUCTURA	SUPERFICIE DEL TERRENO
9 - 0 - 2 - 17	EST. U-2C CUB. CONCRETO E.E. 3.24 X 8.00 MTS.	12,050.46 m²

EDIFICIO "B"
PLANTA BAJA
- 1 ADMINISTRACION
- 1 BODEGA
- 1 BIBLIOTECA
- 1 ESCALERA

PLANTA ALTA
- 1 TALLER DE INFORMATICA
- 1 TALLER DE INFORMATICA O COMPUTO
- 1 TALLER DE DISEÑO GRAFICO

EDIFICIO "C"
PLANTA BAJA
- 4 AULAS DIDACTICAS
- 1 ESCALERA

PLANTA ALTA
- 4 AULA DIDACTICA

OBRAS EXTERIORES:
- ANDADORES DE LIGA
- RAMPAS PARA PERSONAS CON DISCAPACIDAD
- MUROS DE CONTENCION.
- CANAL PLUVIAL
- CANCHAS DE USOS MULTIPLES.
- COMPLETAR PATIO CIVICO
- ASTA BANDERA
- MURO DE LADRILLO PERIMETRAL
- MURO-REJA PERIMETRAL

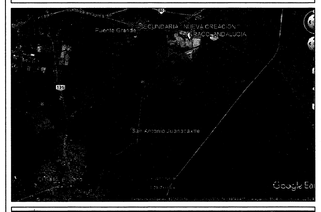



SIMBOLOGIA

- PROGRAMA 2019
- CONSTRUCCION EXISTENTE
- ETAPA FUTURA
- DEMOLICION
- DESMONTAR
- REUBICAR
- REHABILITACIÓN
- VEGETACIÓN EXISTENTE
- VEGETACIÓN PROPUESTA
- SPT 00 SONDEO ESTUDIO MECANICA DE SUELOS
- N.P.T. +0.00 NIVELES
- EJE DE TRAZO

NOTAS:
1.- ESTE PLANO SOLO SERVIRA PARA TRAZO DE EJES Y UBICACION DE EDIFICIO; PARA DETALLES CONSTRUCTIVOS,VER PLANOS CORRESPONDIENTES DEBIDAMENTE ACOTADOS.
2.- LA ORIENTACION Y DIMENSIONES DEL LEVANTAMIENTO ESTAN BASADOS A LOS DATOS RECABADOS EN LA VALIDACION DEL FORMATO *"REVISION TECNICA DE TERRENOS PARA ESCUELA"* DE **INFEJAL** O EL RESPONSABLE DE REALIZAR EL LEVANTAMIENTO.
3. LOS NIVELES DE PISO TERMINADO SON PROPUESTOS DE ACUERDO A LA VALIDACION TECNICA Y PUEDEN VARIAR EN EL PROYECTO EJECUTIVO EN BASE AL RESULTADO Y RECOMENDACIONES DE LA MECANICA DE SUELOS.

SELLO Y FIRMA

JALISCO GOBIERNO DEL ESTADO | INFEJAL
PLANO DE PROYECTO AUTORIZADO
FECHA: 17 JULIO 19

RECIBIDO INFEJAL
18 JUN. 2019
Unidad de Infraestructura Física Educativa del Estado de Jalisco

PLANO:	PLANTA DE CONJUNTO	CLAVE:	DICTAMEN:
CONTENIDO: - UBICACION DE SECCIONES		CONJ PLATAFORMAS	INFEJAL 2019

SUPERVISOR:	REVISION:	ESCALA:
ARQ. ANDRES ROBLES GIL CHAVEZ	P-00	1:400
JEFE DE OBRA: ARQ. PEDRO NAVARRO ESCALIER		

NO. DE PLANO:	FECHA: 30 mayo 2019

AUTORIZO:	DIRECTOR DE OBRAS Y PROYECTOS	C. MARIA ELENA ZAMAGO OSUNA
REVISO:	JEFE DE PROYECTOS	ARQ. LOURDES IVETT MACIEL MENDEZ
ELABORO:	PROYECTISTA	ARQ. ERIKA GPE. OJEDA ACEVES

TEC-R90

INFEJAL.GOB.MX
INFEJAL Se reserva a la ley General de Derechos de Autor y demás derechos de propiedad. Estos documentos NO deberán ser reproducidos, modificados o copiados por ningún medio, ni deberán ser adjudicados a terceras personas sin obtener la autorización por escrito de INFEJAL. Av. Prof. Alcalde 1350 Col. Miraflores, Guadalajara, Jalisco Mex. CP. 44270 , tels. 038.38101220 y 38144477
Infejal
@INFEJAL

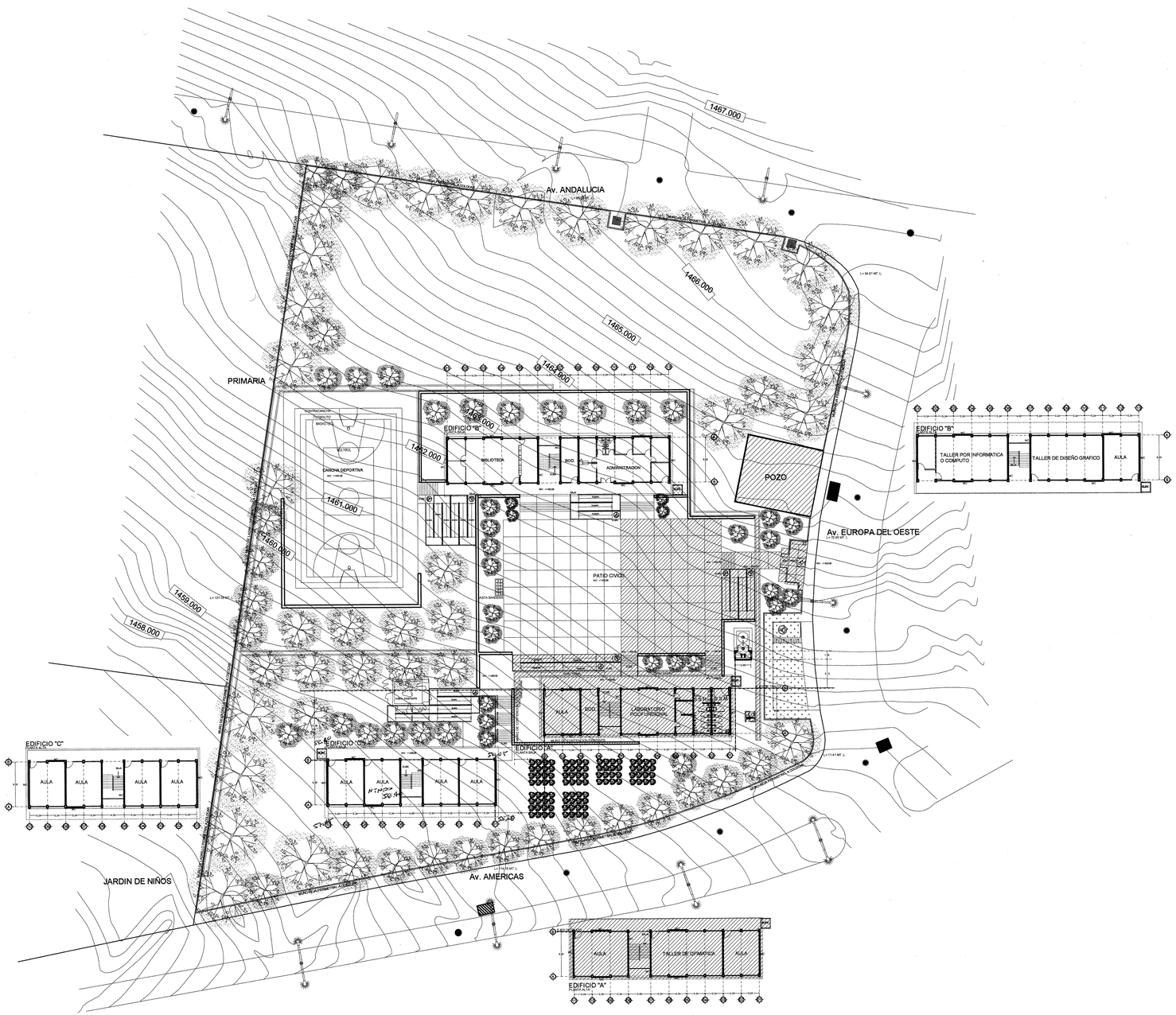

Jalisco
GOBIERNO DEL ESTADO

INFEJAL
Infraestructura Física Educativa del Estado de Jalisco

OBRA:
SECUNDARIA " LUIS MONTEJANO "

LOCALIDAD:	MUNICIPIO:	REGION:
FRACC. VILLAS DE ANDALUCIA	51 JUANACATLAN	12 CENTRO
C.C.T.:	No. DE TRABAJO:	ZONA SISMICA:
14DES0139D	BAS-CONA-04351	"C"

PROGRAMA 2019

A. L. T. A.	ESTRUCTURA	SUPERFICIE DEL TERRENO
9 - 0 - 2 - 17	EST. U-2C CUB. CONCRETO E.E. 3.24 X 8.00 MTS.	12,050.46 m²

EDIFICIO "B"
PLANTA BAJA
- 1 ADMINISTRACION
- 1 BOD.
- 1 BIBLIOTECA
- 1 ESCALERA

PLANTA ALTA
- 1 AULA DIDACTICA
- 1 TALLER DE INFORMATICA O COMPUTO
- 1 TALLER DE DISEÑO GRAFICO

EDIFICIO "C"
PLANTA BAJA
- 4 AULAS DIDACTICAS
- 1 ESCALERA

PLANTA ALTA
- 4 AULA DIDACTICA

OBRAS EXTERIORES:
- ESTACIONAMIENTO DE LUGA
- RAMPAS PARA PERSONAS CON DISCAPACIDAD
- MUROS DE CONTENCION.
- CANAL PLUVIAL.
- CANCHA DE USOS MULTIPLES.
- COMPLETAR PATIO CIVICO
- ASTA BANDERA
- MURO DE LADRILLO PERIMETRAL
- MURO-REJA PERIMETRAL



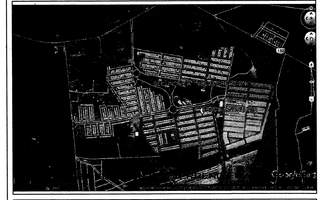

SIMBOLOGIA

- PROGRAMA 2019
- CONSTRUCCION EXISTENTE
- ETAPA FUTURA
- DEMOLICION
- DESMONTAR
- REUBICAR
- REHABILITACIÓN
- VEGETACIÓN EXISTENTE
- VEGETACIÓN PROPUESTA
- SPT 00 SONDEO ESTUDIO MECANICA DE SUELOS
- N.P.T. +0.00 NIVELES
- EJE DE TRAZO

NOTAS:
1.- ESTE PLANO SOLO SERVIRA PARA TRAZO DE EJES Y UBICACION DE EDIFICIO; PARA DETALLES CONSTRUCTIVOS,VER PLANOS CORRESPONDIENTES DEBIDAMENTE ACOTADOS.
2.- LA ORIENTACION Y DIMENSIONES DEL LEVANTAMIENTO ESTAN BASADOS A LOS DATOS RECABADOS EN LA VALIDACION DEL FORMATO "*REVISION TECNICA DE TERRENOS PARA ESCUELA*" DE **INFEJAL** O EL RESPONSABLE DE REALIZAR EL LEVANTAMIENTO
3. LOS NIVELES DE PISO TERMINADO SON PROPUESTOS DE ACUERDO A LA VALIDACION TECNICA Y PUEDEN VARIAR EN EL PROYECTO EJECUTIVO EN BASE AL RESULTADO Y RECOMENDACIONES DE LA MECANICA DE SUELOS

SELLO Y FIRMA

JALISCO | INFEJAL
GOBIERNO DEL ESTADO
PLANO DE PROYECTO AUTORIZADO
FECHA: 17 JULIO 19

VALIDACION INFEJAL
18 JUN. 2019

PLANO:	CONTENIDO:	CLAVE:	DICTAMEN:
PLANTA DE CONJUNTO	- CROQUIS DE UBICACION DE ACCESO AL POBLADO - CROQUIS DE UBICACION DEL TERRENO EN EL POBLADO - ESPECIFICACIONES	CONJ ARQ	INFEJAL 2019

SUPERVISOR:	REVISION:	ARCHIVO:
ARQ. ANDRES ROBLES GIL CHAVEZ	P-00	T:\MAGO\PROYECTOS\2019\LUIS MONTEJANO\LUIS MONTEJANO.DWG
JEFE DE ZONA: ARQ. PEDRO NAVARRO ESCALIER		

NO. DE PLANO: /

30 mayo 2019

ESCALA: 1:400

AUTORIZO:	DIRECTOR DE OBRA Y PROYECTOS	C. MARIA ELENA ZAMAGO OSUNA
REVISO:	JEFE DE PROYECTOS	ARQ. LOURDES IVETT MACIEL MENDEZ
ELABORO:	PROYECTISTA	ARQ. ERIKA GPE. OJEDA ACEVES

TEC-R90

INFEJAL.GOB.MX
INFEJAL Se reserva a la Ley General de Derechos de Autor y demás derechos de propiedad. Estos documentos NO deberán ser reproducidos, modificados o copiados por ningún medio, ni deberán ser asignados a terceras personas sin obtener la autorización por escrito de INFEJAL. Av. Prol. Alcalde 1351 Col. Miraflores, Guadalajara, Jalisco Mex. C.P. 44270. Tels. (33) 38170329 y 38264677
Infejal
@INFEJAL

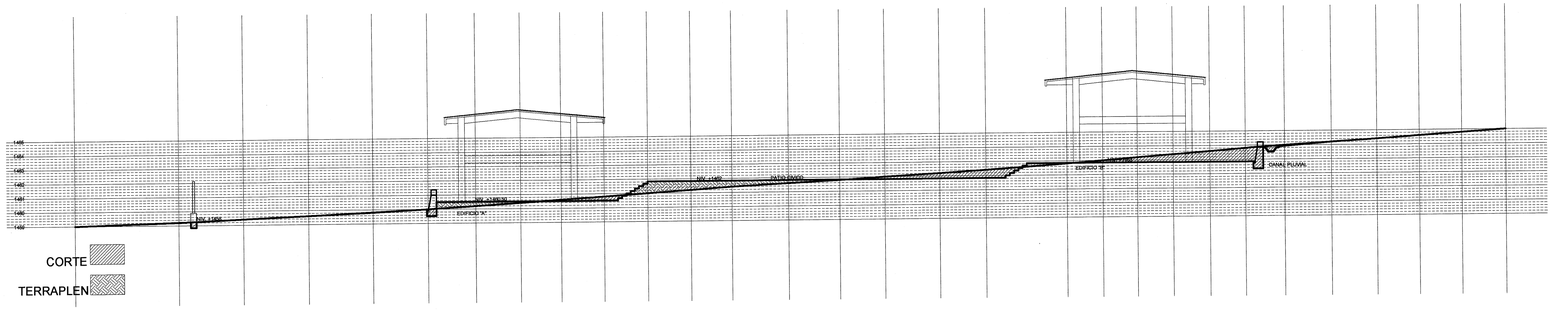

CORTE

TERRAPLEN

SECCION A

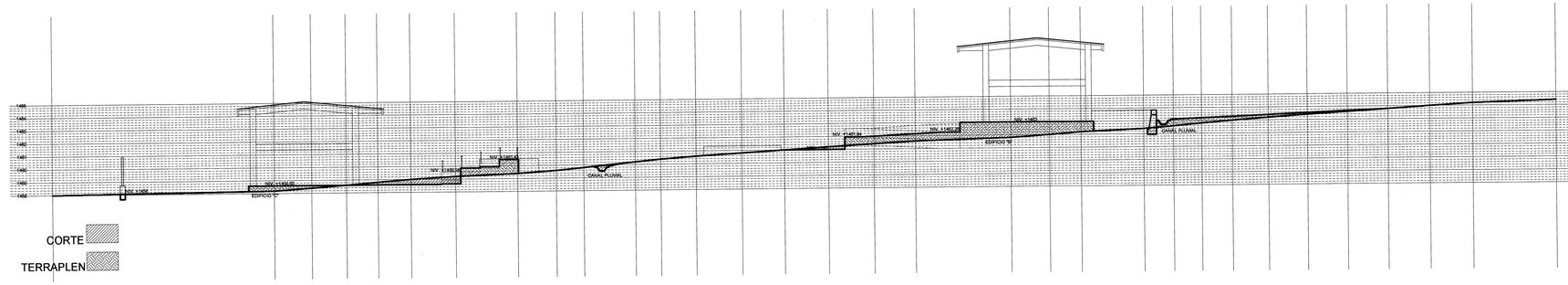

CORTE

TERRAPLEN

SECCION B

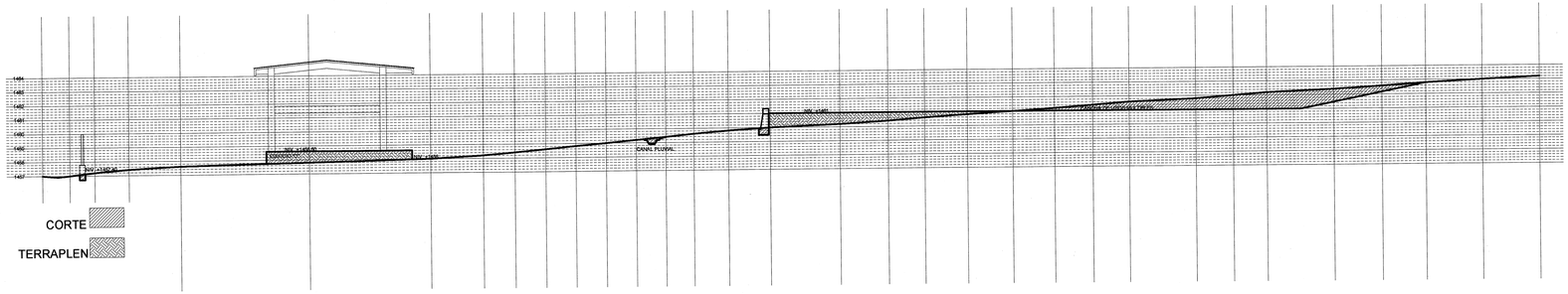

CORTE

TERRAPLEN

SECCION C

1 8 JUN. 2019

NORTE

Jalisco
GOBIERNO DEL ESTADO

INFEJAL
Infraestructura Física Educativa del Estado de Jalisco

OBRA: SECUNDARIA " LUIS MONTEJANO "

LOCALIDAD	MUNICIPIO	REGION
FRACC. VILLAS DE ANDALUCIA	51 JUANACATLAN	12 CENTRO
C.C.T.	No. DE TRABAJO	ZONA SISMICA
14DES0139D	BAS-CONA-04351	"C"

PROGRAMA 2019

A. L. T. A.	ESTRUCTURA	SUPERFICIE DEL TERRENO
9 - 0 - 2 - 17	EST. U-2C CUB. CONCRETO E.E. 3.24 X 8.00 MTS.	12,050.46 m²

EDIFICIO "B"
PLANTA BAJA
- 1 ADMINISTRACION
- 1 BODEGA
- 1 BIBLIOTECA
- 1 ESCALERA

PLANTA ALTA
- 1 AULA DIDACTICA
- 1 TALLER DE INFORMATICA O COMPUTO
- 1 TALLER DE DISEÑO GRAFICO

EDIFICIO "C"
PLANTA BAJA
- 4 AULAS DIDACTICAS
- 1 ESCALERA

PLANTA ALTA
- 4 AULA DIDACTICA

OBRAS EXTERIORES:
- ANDADORES DE LIGA
- RAMPAS PARA PERSONAS CON DISCAPACIDAD
- MUROS DE CONTENCION
- CANAL PLUVIAL
- CANCHA DE USOS MULTIPLES
- COMPLETAR PATIO CIVICO
- ASTA BANDERA
- MURO-REJA PERIMETRAL

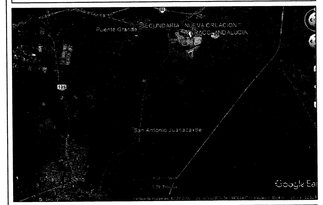



SIMBOLOGIA

- PROGRAMA 2019
- CONSTRUCCION EXISTENTE
- ETAPA FUTURA
- DEMOLICION
- DESMONTAR
- REUBICAR
- REHABILITACIÓN
- VEGETACIÓN EXISTENTE
- VEGETACIÓN PROPUESTA
- SPT 00 SONDEO ESTUDIO MECANICA DE SUELOS
- N.P.T +0.00 NIVELES
- EJE DE TRAZO

NOTAS:
1.- ESTE PLANO SOLO SERVIRA PARA TRAZO DE EJES Y UBICACION DE EDIFICIO, PARA DETALLES CONSTRUCTIVOS,VER PLANOS CORRESPONDIENTES DEBIDAMENTE ACOTADOS.
2.- LA ORIENTACION Y DIMENSIONES DEL LEVANTAMIENTO ESTAN BASADOS A LOS DATOS RECABADOS EN LA VALIDACION DEL FORMATO *"REVISION TECNICA DE TERRENOS PARA ESCUELA"* DE **INFEJAL** O EL RESPONSABLE DE REALIZAR EL LEVANTAMIENTO.
3.-LOS NIVELES DE PISO TERMINADO SON PROPUESTOS DE ACUERDO A LA VALIDACION TECNICA Y PUEDEN VARIAR EN EL PROYECTO EJECUTIVO EN BASE AL RESULTADO Y RECOMENDACIONES DE LA MECANICA DE SUELOS.

SELLO Y FIRMA

JALISCO GOBIERNO DEL ESTADO | INFEJAL

PLANO DE PROYECTO AUTORIZADO
FECHA: 17 JUNIO 19

PLANO:	CLAVE:	DICTAMEN:
PLANTA DE CONJUNTO CONTENIDO: - SECCIONES	CONJ SECCIONES	INFEJAL 2019

SUPERVISO:	REVISION:	ARCHIVO:
ARQ. ANDRES ROBLES GIL CHAVEZ JEFE DE ZONA: ARQ. PEDRO NAVARRO ESCALIER	P-00	TAMAÑO PROYECTOSEJECUTIVOS\ESCUELAS\CONJUNTOS\SECUNDARIAS\LUIS MONTEJANO\CONJ SECCIONES

NO. DE PLANO	FECHA:	ESCALA:
/	6 Junio 2019	1:200

AUTORIZO: DIRECTOR DE OBRA Y PROYECTOS	C. MARIA ELENA ZAMAGO OSUNA	Firma
REVISO: JEFE DE PROYECTOS	ARQ. LOURDES IVETT MACIEL MENDEZ	Firma
ELABORO: PROYECTISTA	ARQ. ERIKA GPE. OJEDA ALEVES	Firma

TEC-R90

INFEJAL Se reserva a la Ley General de Derechos de Autor y demás derechos de propiedad. Estos documentos NO deberán ser reproducidos, modificados o copiados por ningún medio, ni deberán ser asignados a terceras personas sin obtener la autorización por escrito de INFEJAL. Av. Prol. Alcalde 1357 Col. Miraflores, Guadalajara, Jalisco Méx. C.P. 44270 tels. (33) 38170200 y 38144077

Infejal
@INFEJAL
INFEJAL.GOB.MX

DIAGRAMA UNIFILAR

HACER CONEXION EN TABLERO I-LINE EXISTENTE

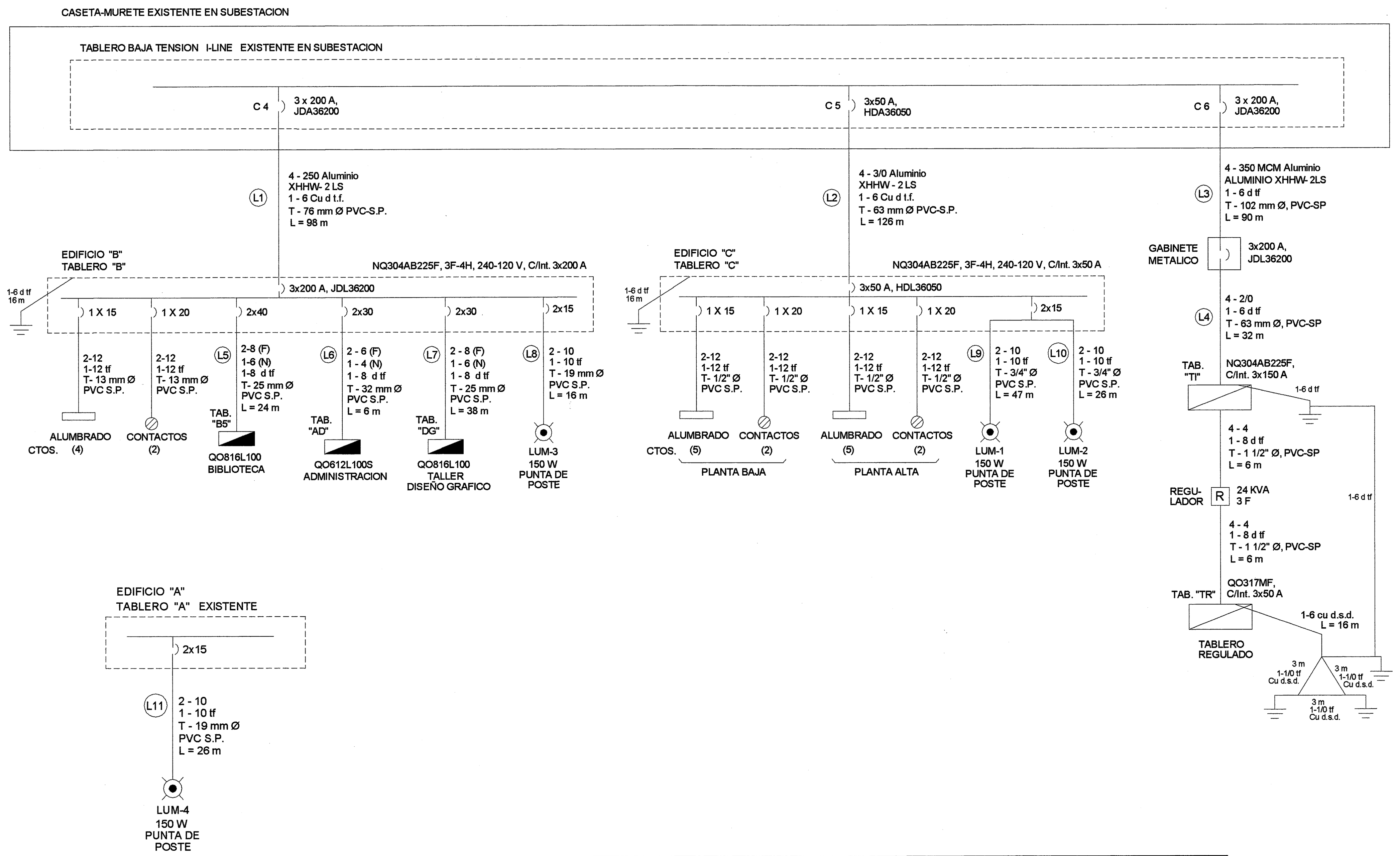

EDIFICIO "C"

CUADRO DE CARGAS TABLERO "C" — NQ304AB225F, 3F-4H, 120/240 V, C/Int. 3x50 A, HDL36050

DESCRIPCIÓN	No. DE CIRCUITO	LUM. FLUORESCENTE 2 x 32 Watts		LUM. FLUORESCENTE 2 x 59 Watts		CONTACTO NORMAL 162 Watts		LUM-1 LUMINARIA PUNTA POSTE 150 Watts ADC		VOLTS	WATTS TOTALES	WATTS A FASE			CORRIENTE CALCULADA	DISTANCIA A TABLERO EN METROS	CALIBRE DEL CONDUCTOR	CAIDAS DE TENSION A ML.	TUBO CONDUIT PRESCRITO DIAMETRO	INTERRUPTOR PROPUESTO TABLERO
		80	WATTS	150	WATTS	162	WATTS	180	WATTS			A	B	C						
AULA # 1 CONTACTOS	C 1					3	486			127	486	486			4.25	26	2-12, 1-12 d tf	0.53%	T-13 mm Ø	1 x 20
AULA # 2 CONTACTOS	C 2					3	486			127	486	486			4.25	18	2-12, 1-12 d tf	0.37%	T-13 mm Ø	1 x 20
AULA # 3 CONTACTOS	C 3					3	486			127	486		486		4.25	30	2-12, 1-12 d tf	0.61%	T-13 mm Ø	1 x 20
AULA # 4 CONTACTOS	C 4					3	486			127	486		486		4.25	37	2-12, 1-12 d tf	0.75%	T-13 mm Ø	1 x 20
AULA # 5 CONTACTOS	C 5					3	486			127	486			486	4.25	31	2-12, 1-12 d tf	0.63%	T-13 mm Ø	1 x 20
AULA # 6 CONTACTOS	C 6					3	486			127	486			486	4.25	23	2-12, 1-12 d tf	0.47%	T-13 mm Ø	1 x 20
AULA # 7 CONTACTOS	C 7					3	486			127	486	486			4.25	35	2-12, 1-12 d tf	0.71%	T-13 mm Ø	1 x 20
AULA # 8 CONTACTOS	C 8					3	486			127	486	486			4.25	42	2-12, 1-12 d tf	0.85%	T-13 mm Ø	1 x 20
AULA # 1 ALUMBRADO	C 9			4	600					127	600		600		5.25	22	2-12, 1-12 d tf	0.55%	T-13 mm Ø	1 x 15
AULA # 2 ALUMBRADO	C 10			4	600					127	600		600		5.25	16	2-12, 1-12 d tf	0.40%	T-13 mm Ø	1 x 15
AULA # 3 ALUMBRADO	C 11			4	600					127	600			600	5.25	20	2-12, 1-12 d tf	0.50%	T-13 mm Ø	1 x 15
AULA # 4 ALUMBRADO	C 12			4	600					127	600			600	5.25	27	2-12, 1-12 d tf	0.68%	T-13 mm Ø	1 x 15
AULA # 5 ALUMBRADO	C 13			4	600					127	600	600			5.25	28	2-12, 1-12 d tf	0.70%	T-13 mm Ø	1 x 15
AULA # 6 ALUMBRADO	C 14			4	600					127	600	600			5.25	22	2-12, 1-12 d tf	0.55%	T-13 mm Ø	1 x 15
AULA # 7 ALUMBRADO	C 15			4	600					127	600		600		5.25	26	2-12, 1-12 d tf	0.65%	T-13 mm Ø	1 x 15
PASILLO PLANTA BAJA ALUMBRADO	C 16	5	400							127	400		400		3.50	20	2-12, 1-12 d tf	0.33%	T-13 mm Ø	1 x 15
AULA # 8 ALUMBRADO	C 17			4	600					127	600			600	5.25	33	2-12, 1-12 d tf	0.83%	T-13 mm Ø	1 x 15
PASILLO PLANTA ALTA ALUMBRADO	C 18	7	560							127	560			560	4.90	26	2-12, 1-12 d tf	0.61%	T-13 mm Ø	1 x 15
ALUMBRADO EXTERIOR PUNTA DE POSTE LUM-1, LUM-2	C 19, 21							2	360	220	360	180	180		1.57	58	2-12, 1-12 d tf	0.55%	T-19 mm Ø	1 x 15
RESERVA																				
TOTALES		12	960	32	4800	24	3888	2	360	220	10008	3324	3352	3332	29.18	126	4-3/0 Aluminio, 1-8 d tf	1.22%	T-63 mm Ø	3 x 50

0.84 % DESBALANCEO ENTRE FASES

NOTA:

1.- SE UTILIZARA UN SOLO CONTACTO PARA CONECTAR CAÑON-PROYECTOR EN INSTALACIONES MULTIMEDIA DE AULAS, PARA CALCULOS DE CARGAS SE CONSIDERA UN SOLO CONTACTO PARA CONEXION DE CAÑON-PROYECTOR.

EDIFICIO "B"

CUADRO DE CARGAS TABLERO "B" — NQ304AB225F, 3F-4H, 120/240 V, C/Int. 3x200 A, JDL36200

DESCRIPCIÓN	No. DE CIRCUITO	LUMINARIA FLURESCENTE 2 x 32 Watts		LUMINARIA FLURESCENTE 2 x 59 Watts		CONTACTO NORMAL 162 Watts		LUM-1 LUMINARIA PUNTA DE POSTE 150 Watts ADC		TAB."AD" TAB. "AD" ADMINISTRACION		TAB."B5" TAB. "B5" BIBLIOTECA		TAB."DG" TAB. "DG" DISEÑO GRAFICO		FACTOR UTIL	VOLTS	WATTS TOTALES	WATTS A FASE			CORRIENTE CALCULADA	DISTANCIA A TABLERO EN METROS	CALIBRE DEL CONDUCTOR	CAIDAS DE TENSION A ML.	TUBO CONDUIT PRESCRITO DIAMETRO	INTERRUPTOR PROPUESTO TABLERO
		80	WATTS	150	WATTS	162	WATTS	180	WATTS	7058	WATTS	6340	WATTS	3696	WATTS				A	B	C						
ADMINISTRCION	C 1, 3									1	7058						127	7058	3494	3564		30.87	30	2-6 (F), 1-4 (N), 1-8 d tf	0.43%	T-32 mm Ø	2 x 50
PASILLO PLANTA BAJA ALUMBRADO	C 5	6	480														127	480			480	5.25	28	2-12, 1-12 d tf	0.50%	T-13 mm Ø	1 x 15
BIBLIOTECA	C 4, 6											1	6340				127	6340		3168	3172	4.25	6	2-8 (F), 1-6 (N), 1-8 d tf	0.37%	T-25 mm Ø	2 x 40
AULA ALUMBRADO	C 7			4	600												127	600	600			5.25	38	2-12, 1-12 d tf	0.70%	T-13 mm Ø	1 x 15
PASILLO ALUMBRADO PLANTA ALTA	C 8	8	640														127	640	640			2.80	34	2-12, 1-12 d tf	0.31%	T-13 mm Ø	1 x 15
AULA CONTACTOS	C 11					3	486										127	486			486	4.25	18	2-12, 1-12 d tf	0.61%	T-13 mm Ø	1 x 20
BODEGA CONTACTOS	C 12					2	324										127	324			324	4.25	16	2-12, 1-12 d tf	0.61%	T-13 mm Ø	1 x 20
TALLER DE DISEÑO GRAFICO TAB. "DG"	C 17, 19													1	3696		220	3696	1848		1848	14.18	16	2-8 (F), 1-6 (N), 1-8 d tf	0.60%	T-25 mm Ø	2 x 30
ALUMBRADO EXTERIOR LUM-4	C 18, 20							1	180								220	180	90		90	2.36	45	2-10, 1-10 d tf	1.05%	T-19 mm Ø	2 x 15
BODEGA ALUMBRADO	C 23			2	300												127	300			300	4.20	16	2-12, 1-12 d tf	0.46%	T-13 mm Ø	1 x 15
RESERVA																											
TOTALES		14	1120	6	900	5	810	1	180	1	7058	1	6340	1	3696	100%	220	20104	6672	6732	6700	58.62	98	4-250 MCM ALUMINIO, 1-8 d tf	1.32%	T-76 mm Ø	3 x 200

0.89 % DESBALANCEO ENTRE FASES

NOTA:

1.- SE UTILIZARA UN SOLO CONTACTO PARA CONECTAR CAÑON-PROYECTOR EN INSTALACIONES MULTIMEDIA DE AULAS, PARA CALCULOS DE CARGAS SE CONSIDERA UN SOLO CONTACTO PARA CONEXION DE CAÑON-PROYECTOR.

18 JUN. 2019

DETALLE: CONEXIÓN DE BARRA DE TIERRAS TABLEROS REGULADOS

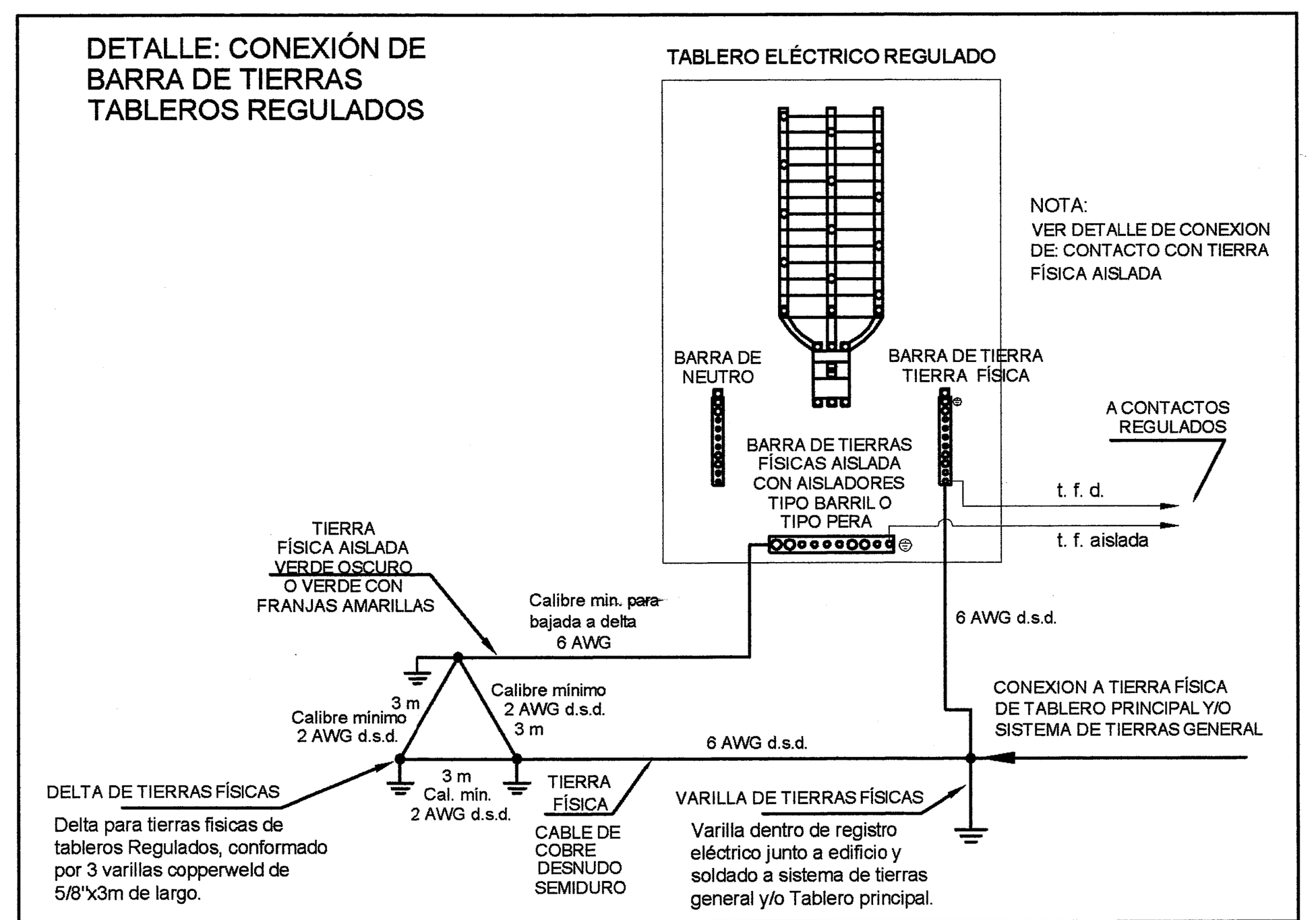

ESPECIFICACIONES GENERALES

INTERRUPTORES DERIVADOS	No. DE POLOS	CAPACIDAD EN AMPERES
ALUMBRADO: CABLEADO CAL. 12 AWG THHW-LS (fase y neutro) + tierra fisica cal. 12 AWG desnudo semiduro.		
UN CIRCUITO POR AULA, (ALUMBRADO)	1	15
UN CIRCUITO POR CADA NIVEL DE PASILLO INCLUYENDO LA ESCALERA.	1	15
UN CIRCUITO POR CADA NUCLEO DE SERVICIOS SANITARIOS	1	15
UN CIRCUITO PARA ANEXOS POR CADA 2 ee	1	15
CONTACTOS: CABLEADO cal. 12 AWG THHW-LS (fase y neutro) + tierra fisica cal. 12 AWG desnudo semiduro.		
UN CIRCUITO POR CADA AULA EN CICLOMEDIA	1	20
UN CIRCUITO POR AULA, (CONTACTOS)	1	20
APAGADORES		
UN APAGADOR PARA CADA AULA DE 2 ee		
NOTA : UTILIZAR CÓDIGO DE COLORES EN EL CABLEADO		
COLOR NEGRO, FASE	NEGRO =	FASE
COLOR BLANCO, NEUTRO	BLANCO =	NEUTRO
COLORES VERDE FUERTE O DESNUDO	VERDE =	TIERRA FÍSICA
COLORES AGUA (ÁZUL, AMARILLO, ROJO)		REGRESOS DE APAGADORES

TABLERO I-LINE EXISTENTE EN SUBESTACION ELECTRICA

CUADRO DE CARGAS

	DESCRIPCIÓN	NO. DE CIRCUITO	FACTOR UTIL	WATTS TOTALES	VOLTS	WATTS A FASE			CORRIENTE CALCULADA AMPERES	DISTANCIA A TABLERO EN METROS	CALIBRE DEL CONDUCTOR	CAIDAS DE TENSION	TUBO PRESCRITO DIAMETRO	FASES E HILOS	INTERRUPTOR PROPUESTO
						A	B	C							
L1	EDIFICIO "B" PLANTA BAJA: BIBLIOTECA 5 ee + ADMINISTRACION 2 ee + BODEGA + PLANTA ALTA TALLER DE INFORMATICA 5 ee + TALLER DE DISEÑO GRAFICO 4 ee + AULA DIDACTICA 2 ee	C 4		20,104	220	6,672	3,732	3,700	58.62	98	4-250 Aluminio 1-6 d tf	1.32%	T-76 mm Ø PVC-S.P.	3F-4H	3 x 200 A, JDL36200
L2	EDIFICIO "C" PLANTA BAJA: 4 AULAS DIDACTICAS 2 ee PLANTA ALTA 4 AULAS DIDACTICAS 2 ee	C 5		10,008	220	3,324	3,352	3,332	60.18	126	4-3/0 Aluminio 1-6 d tf	1.22%	T-63 mm Ø PVC-S.P.	3F-4H	3 x 50 A, HDA36050
L3	EDIFICIO "B" PLANTA ALTA TALLER DE INFORMATICA 5 ee	C 6		34,800	220	11,555	11,600	11,645	101.47	90	4-350 Aluminio, 1-6 d tf	1.51%	T-102 mm Ø PVC-S.P.	3F-4H	3 x 200 A, JDL36200
	CARGA TOTAL A CONECTAR EN ESTA ETAPA		70%	45,438	220	15,086	15,179	15,174							

NOTA:

1.- UTILIZAR PLANO ELEC-01 "CUADROS DE CARGA" PARA CONEXION Y FASEO DE CIRCUITOS DE TABLEROS PRINCIPALES Y DERIVADOS, (BALANCEO DE CUADRO DE CARGAS GENERAL)
2.- HACER CONEXION EN TABLERO I-LINE EXISTENTE EN SUBESTACION ELECTRICA.
3.- CONSULTAR GUIA MECANICAS DE LOS DIFERENTES ESPACIOS EDUCATIVOS.

CONDUCTOR DE COBRE TAMAÑO O DESIGNACION

AWG		AREA EN mm²
CAL. 12 AWG	=	3.30 mm²
CAL. 10 AWG	=	5.26 mm²
CAL. 8 AWG	=	8.36 mm²
CAL. 6 AWG	=	13.30 mm²
CAL. 4 AWG	=	21.15 mm²
CAL. 2 AWG	=	33.60 mm²
CAL. 1/0 AWG	=	53.48 mm²
CAL. 2/0 AWG	=	67.40 mm²
CAL. 3/0 AWG	=	85.02 mm²
CAL. 4/0 AWG	=	107.2 mm²
CAL. 250 KCM	=	126.7 mm²
CAL. 350 KCM	=	177.30 mm²

DIAMETRO DE TUBERIAS DE mm² A PULGADAS, PVC O GPDEV

mm²		PULGADAS (")
18 mm Ø	=	1/2" Ø
21 mm Ø	=	3/4" Ø
27 mm Ø	=	1" Ø
35 mm Ø	=	1 1/4" Ø
41 mm Ø	=	1 1/2" Ø
53 mm Ø	=	2" Ø
63 mm Ø	=	2 1/2" Ø
78 mm Ø	=	3" Ø
103 mm Ø	=	4" Ø

TABLA COMPARATIVA DE CALIBRES DE COBRE A ALUMINIO.

CONDUCTOR DE ALUMINIO AISLAMIENTO XHHW-2LS

TAMAÑO O DESIGNACION

AWG COBRE		AWG ALUMINIO
CAL. 8 AWG	=	6 AWG
CAL. 6 AWG	=	4 AWG
CAL. 4 AWG	=	2 AWG
CAL. 2 AWG	=	1/0 AWG, 2/0 AWG
CAL. 1/0 AWG	=	3/0 AWG
CAL. 2/0 AWG	=	4/0 AWG
CAL. 3/0 AWG	=	250 KCM
CAL. 4/0 AWG	=	300 KCM
CAL. 250 AWG	=	350 KCM, 400 KCM

SIMBOLOGÍA

- R1 — REGISTRO DE CONCRETO DE PRECOLADO DE 40 x 40 x 60 cms. CON TAPA, SALIDAS DE TUBERIA EMBOQUILLADAS.
- R2 — REGISTRO DE 60 x 60 x 80 cms. HECHO EN OBRA, INTERIOR TERMINADO LISO, SALIDAS DE TUBERIA EMBOQUILLADAS, CON TAPA METALICA.
- R3 — REGISTRO DE 80 x 80 x 100 cms. HECHO EN OBRA, INTERIOR TERMINADO LISO, SALIDAS DE TUBERIA EMBOQUILLADAS, CON TAPA METALICA.
- INSTALACIÓN ELÉCTRICA EN BAJA TENSIÓN TUBERÍA DE PVC S.P. OCULTA
- SISTEMA DE TIERRAS FISICAS EN DELTA PARA TRANSFORMADOR (3 m 1-1/0 tf Cu d.s.d.)
- VARILLA PARA TIERRA DE 5/8 mm Ø x 3 m DE LONGITUD TIPO COOPERWELD.
- INTERRUPTOR TERMOMAGNÉTICO ALTA CAPACIDAD INTERRUPTIVA, CAPACIDADES INDICADAS EN PLANO
- INTERRUPTOR TERMOMAGNÉTICO TIPO "QO" CAPACIDADES INDICADAS EN PLANO
- TABLERO ELECTRICO, CAPACIDADES INDICADAS EN DIAGRAMA UNIFILAR Y CUADROS DE CARGAS.
- LUMINARIA PUNTA DE POSTE 150 W, 220 V ADITIVOS CERÁMICOS.
- E — REGISTRO ELECTRICO EXISTENTE

NOTAS:

1.- TUBERÍA OCULTA EN PISO, BÓVEDAS, MUROS O AHOGADA EN CONCRETO DEBE SER DE PVC SERVICIO PESADO.
2.- TUBERÍA VISIBLE O SOBREPUESTA EN BÓVEDAS O MUROS DEBE SER GALVANIZADA PARED DELGADA ETIQUETA VERDE.

NORTE

Jalisco GOBIERNO DEL ESTADO

INFEJAL Infraestructura Física Educativa del Estado de Jalisco

OBRA: SECUNDARIA " LUIS MONTEJANO "		
LOCALIDAD: FRACC. VILLAS DE ANDALUCIA	MUNICIPIO: 51 JUANACATLAN	REGION: 12 CENTRO
C.C.T. 14DES0139D	No. DE TRABAJO: BAS-CONA-04351	ZONA SISMICA: "C"

PROGRAMA 2019		
A. L. T. A. 9 - 0 - 2 - 17	ESTRUCTURA EST. U-2C CUB. CONCRETO E.E. 3.24 X 8.00 MTS.	SUPERFICIE DEL TERRENO 12,050.46 m²

EDIFICIO "B"
PLANTA BAJA
- 1 ADMINISTRACION
- 1 BODEGA
- 1 BIBLIOTECA
- 1 ESCALERA
PLANTA ALTA
- 1 AULA DIDACTICA
- 1 TALLER DE INFORMATICA O COMPUTO
- 1 TALLER DE DISEÑO GRAFICO

EDIFICIO "C"
PLANTA BAJA
- 4 AULAS DIDACTICAS
- 1 ESCALERA
PLANTA ALTA
- 4 AULA DIDACTICA

OBRAS EXTERIORES:
- ANDADORES DE LIGA
- RAMPAS PARA PERSONAS CON DISCAPACIDAD
- MUROS DE CONTENCION.
- CANAL PLUVIAL.
- CANCHA DE USOS MULTIPLES.
- COMPLETAR PATIO CIVICO
- ASTA BANDERA
- MURO DE LADRILLO PERIMETRAL
- MURO-REJA PERIMETRAL

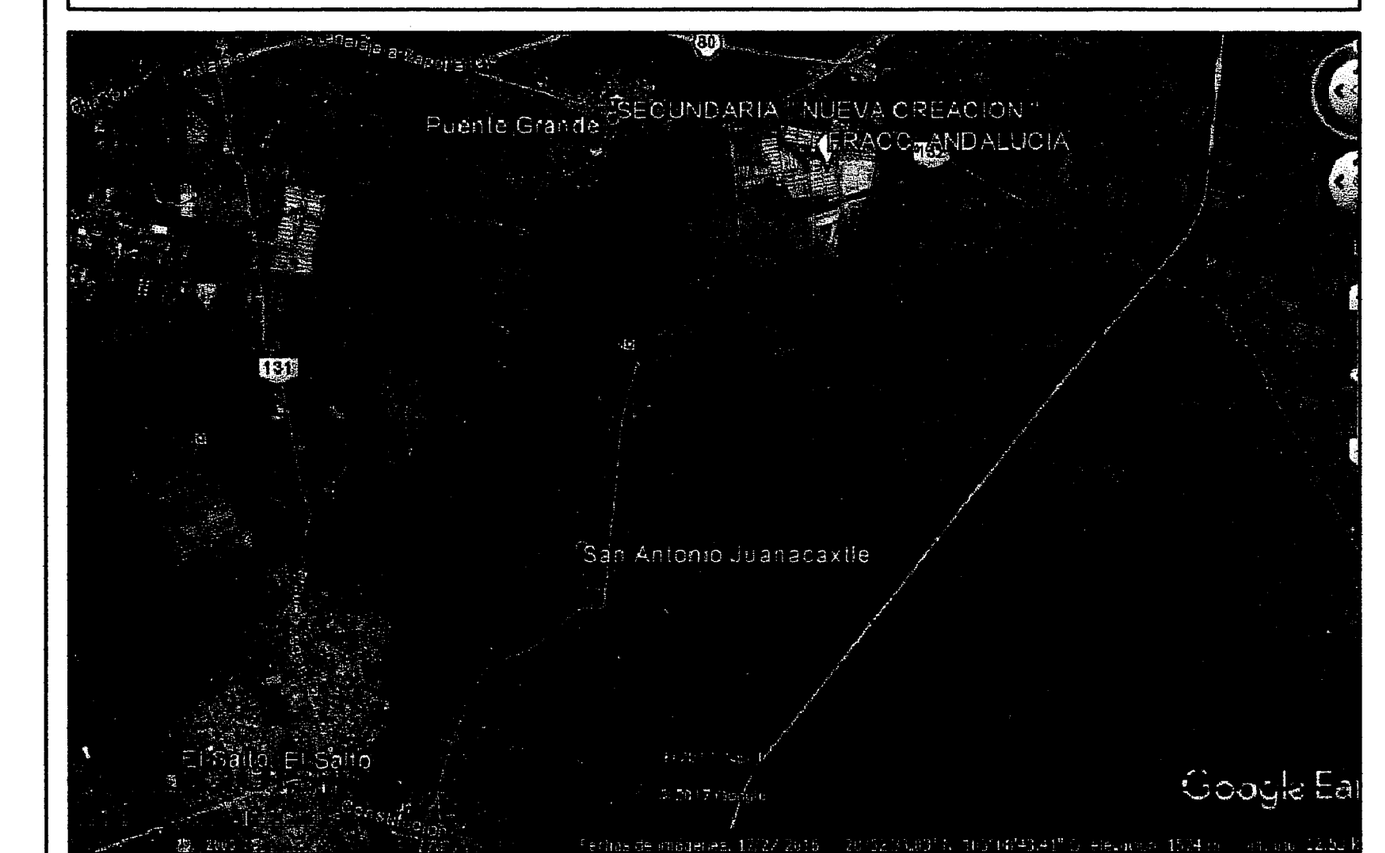



SIMBOLOGIA

- PROGRAMA 2019
- CONSTRUCCION EXISTENTE
- ETAPA FUTURA
- DEMOLICION
- DESMONTAR
- REUBICAR
- REHABILITACIÓN
- VEGETACIÓN EXISTENTE
- VEGETACIÓN PROPUESTA
- SPT 00 SONDEO ESTUDIO MECANICA DE SUELOS
- N.P.T. +0.80 NIVELES
- EJE DE TRAZO

NOTAS:
1.- ESTE PLANO SOLO SERVIRA PARA TRAZO DE EJES Y UBICACION DE EDIFICIO; PARA DETALLES CONSTRUCTIVOS,VER PLANOS CORRESPONDIENTES DEBIDAMENTE ACOTADOS.
2.- LA ORIENTACION Y DIMENSIONES DEL LEVANTAMIENTO ESTAN BASADOS A LOS DATOS RECABADOS EN LA VALIDACION DEL FORMATO "*REVISION TECNICA DE TERRENOS PARA ESCUELA*" DE **INFEJAL** O EL RESPONSABLE DE REALIZAR EL LEVANTAMIENTO.
3. LOS NIVELES DE PISO TERMINADO SON PROPUESTOS DE ACUERDO A LA VALIDACION TECNICA Y PUEDEN VARIAR EN EL PROYECTO EJECUTIVO EN BASE AL RESULTADO Y RECOMENDACIONES DE LA MECANICA DE SUELOS.

SELLO Y FIRMA

JALISCO GOBIERNO DEL ESTADO INFEJAL
PLANO DE PROYECTO AUTORIZADO
FECHA: 17 JULIO 19

PLANO: CUADROS DE CARGA Y DIAGRAMA U.	CLAVE: ELEC 01	DICTAMEN: INFEJAL 2019
CONTENIDO: - CONJUNTO ELECTRICO - ESPECIFICACIONES		
SUPERVISOR: ARQ. ANDRES ROBLES GIL CHAVEZ / JEFE DE ZONA: ARQ. PEDRO NAVARRO ESCALIER	REVISION: P-00	ARCHIVO: T:\BANCO PROYECTOS\2019\14DES0139D\BAS-CONA-04351\ARQ\14DES0139D ELEC.DWG
NO. DE PLANO: /		FECHA: 30 mayo 2019 ESCALA: S/E
AUTORIZÓ: DIRECTOR DE OBRAS Y PROYECTOS	C. MARIA ELENA ZAMAGO OSUNA	Firma
REVISÓ: JEFE DE PROYECTOS	ARQ. LOURDES IVETT MACIEL MENDEZ	Firma
ELABORÓ: PROYECTISTA	ING. ALEJANDRO HINOJOSA DAVALOS	Firma

TEC-R90

INFEJAL Se reserva a la Ley General de Derechos de Autor y demás derechos de propiedad. Estos documentos NO deberán ser reproducidos, modificados o copiados por ningún medio, ni deberán ser asignados a terceras personas sin obtener la autorización por escrito de INFEJAL. Av. Prol. Alcalde 1350 Col. Miraflores, Guadalajara, Jalisco Mex. C.P. 44700 . tels. (33) 38195220 y 38244677

INFEJAL.GOB.MX @INFEJAL Infejal

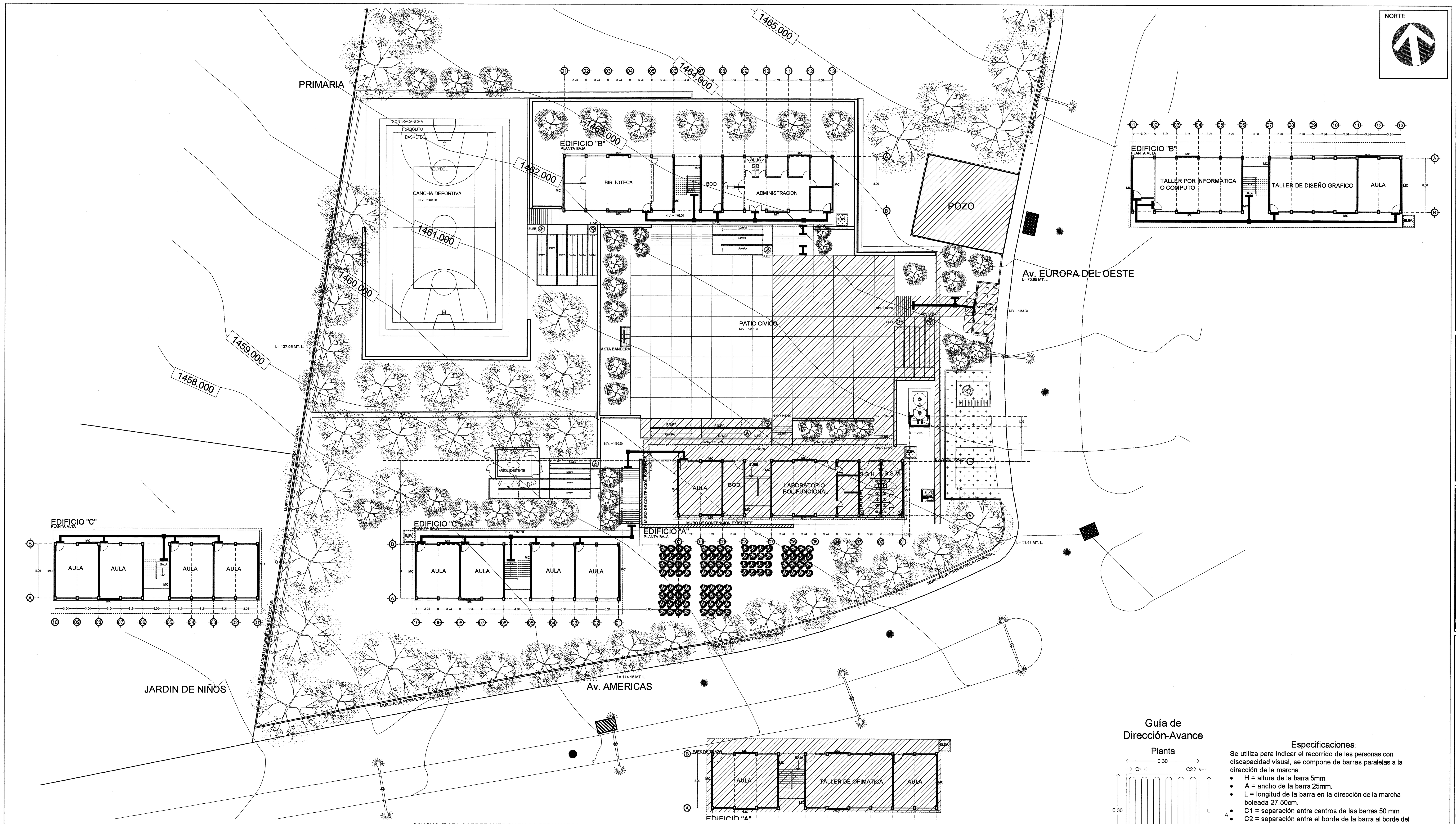

Especificacioens generales de guías táctiles:

- Los pavimentos táctiles deberán seguir un mismo criterio en su disposición, forma y dimensión de módulos, independientemente de los materiales utilizados.
- Deben estar colocados en banquetas o rampas en guarnición antes del cruce peatonal o en conjuntos de edificios que involucren recorridos exteriores.
- Deben estar colocados mínimo a 40cm del paramento vertical al centro de la guía.
- Deben colocarse a lo largo de la ruta accesible, del lado más seguro para la persona con discapacidad visual, preferentemente al centro, respetando el espaciamiento señalado.
- La terminación de una guía de dirección de constar de una fraja perpendicular de mínimo tres módulos de pavimento indicador de advertencia (90cm).
- Los cambios dirección deben indicarse con un módulo o cuatro modulos de indicadores de advertencia dispuestos en forma cuadrada en el eje del cruce que forman las guías direccionales.
- El límite de una banqueta con el cruce peatonal debe señalarse colocando un mínimo de tres modulos a la terminación de la guía de dirección o límite de banqueta; puede ser de mayor número si el ancho de cruce es mayor.
- Los pavimentos táctiles deben dejar libres las guarniciones.
- Las guías de Advertencia se coloracarán 30cm antes y después del inicio de cada rampa, escalera y cualquier tipo de circulación vertical.

Especificaciones de las rampas

- La pendiente máxima permisible es de 6%
- En rampas con longitudes mayores a 600cm se considerarán descansos intermedios de 150cm de diámetro.
- Deberán tener un ancho mínimo de 100cm libres entre pasamanos, siempre y cuando exista otro medio de circulación, si es el único medio de circulación, su ancho mínimo será de 150cm.
- Contará siempre con bordes laterales de 10cm de altura. Si se encuentra a paño de un muro, esta cara no tendrá borde.
- Contará siempre con pasamanos en ambos lados de la rampa, tanto a 90cm como a 75cm del nivel de piso terminado, separados a 4cm de la pared en su caso. En caso de jardines de niños y centros de desarrollo infantil contarán con un tercer barandal a 60cm del nivel de piso terminado.
- Los pasamanos se prolongarán mínimo 30cm antes del arranque y mínimo 30cm al finalizar la rampa.
- Deberá existir un ára libre o descanso de 150cm mínimo al inicio y término de la rampa.
- Nunca terminarán a pie de puerta.
- El piso deberá ser firme, uniforme y antiderrapante.
- Deberán contar con pavimento podotáctil para identificar el área de aproximación al inicio y término de la rampa, a 30cm antes del inicio y 30cm después de finalizar esta.
- No están permitidas las rampas curvas.
- El Símbolo Internacional de Accesiblidad solo se colocará cuando sean rampas de calle, o bien, cuando no sea fácil la ubicación de la rampa.

CAUCHO (PARA SOBREPONER EN PISOS TERMINADOS)

Fichas Técnicas

Guías Podotáctiles	
Características	Descripción
Descripción	Guía podotáctil indicativa para personas con discapacidad visual
Color	Amarillo
Composición	Caucho Polisintético
Impermeabilidad	Nula absorción
Desgaste/uso	Alto tráfico
Dilatación	Resistente a cambios bruscos de temperatura
Limpieza e higiene	Recubrimiento nanotecnológico, repelencia al agua, aceite y polvo
Resistencia	Elevada resistencia al impacto, excelente resilencia
Corroción	Apto para lugares con alto grado de salinidad
Flexibilidad	No rígido
Peso	450 gramos
Dimensiones	30cm X 30cm
Grosor	3mm + 4mm de relieve

Adhesivo Polisintético	
Características	Descripción
Descripción	Adhesivo de dos componentes a base de resinas, libre de solventes, diseñado para el pegado de losetas de mármol, arcilla polisintética, madera, granito.
Resistencia	Resiste ácidos
Uso	Alta capacidad de carga
Impermeabilidad	Nula absorción

ARCILLA (PARA AHOGAR EN CONCRETOS)

Fichas Técnicas

Guías Podotáctiles	
Características	Descripción
Descripción	Guía podotáctil indicativa para personas con discapacidad visual
Color	Amarillo
Composición	Arcilla polisintética
Resistencia a otros componentes	Ácidos, solventes, aceites y otros químicos
Impermeabilidad	Nula absorción
Desgaste/uso	Alto tráfico
Dilatación	Resistente a cambios bruscos de temperatura
Higiene	Dieléctrico / Antibacterial
Limpieza	Antigrafiti
Resistencia	Compresión > 1000kg/cm²
Corroción	Apto para lugares con alto grado de salinidad
Flexibilidad	Rígido
Dimensiones	30cm X 30cm
Grosor	8mm (sin peralte de botones)

Adhesivo Polisintético	
Características	Descripción
Descripción	Adhesivo de dos componentes a base de resinas, libre de solventes, diseñado para el pegado de losetas de mármol, arcilla polisintética, madera, granito.
Resistencia	Resiste ácidos
Uso	Alta capacidad de carga
Impermeabilidad	Nula absorción

Guía podotáctil color amarillo, elaborada a base de arcilla polisintética, para alto tráfico, antibacterial, antigrafiti, resistente a cambios bruscos de temperatura, marca Arqccesible S.A. de C.V., o similar en garantía, calidad y especificaciones, asentado con adhesivo polisintético Adhimax20 a base de resinas marca Arqccesible S.A. de C.V., o similar en garantía, calidad y especificaciones.

Guía podotáctil color amarillo, elaborada a base de caucho polisintético, para alto tráfico, antibacterial, antigrafiti, resistente a cambios bruscos de temperatura, marca Arqccesible S.A. de C.V., o similar en garantía, calidad y especificaciones, asentado con adhesivo polisintético Adhimax20 a base de resinas marca Arqccesible S.A. de C.V., o similar en garantía, calidad y especificaciones.

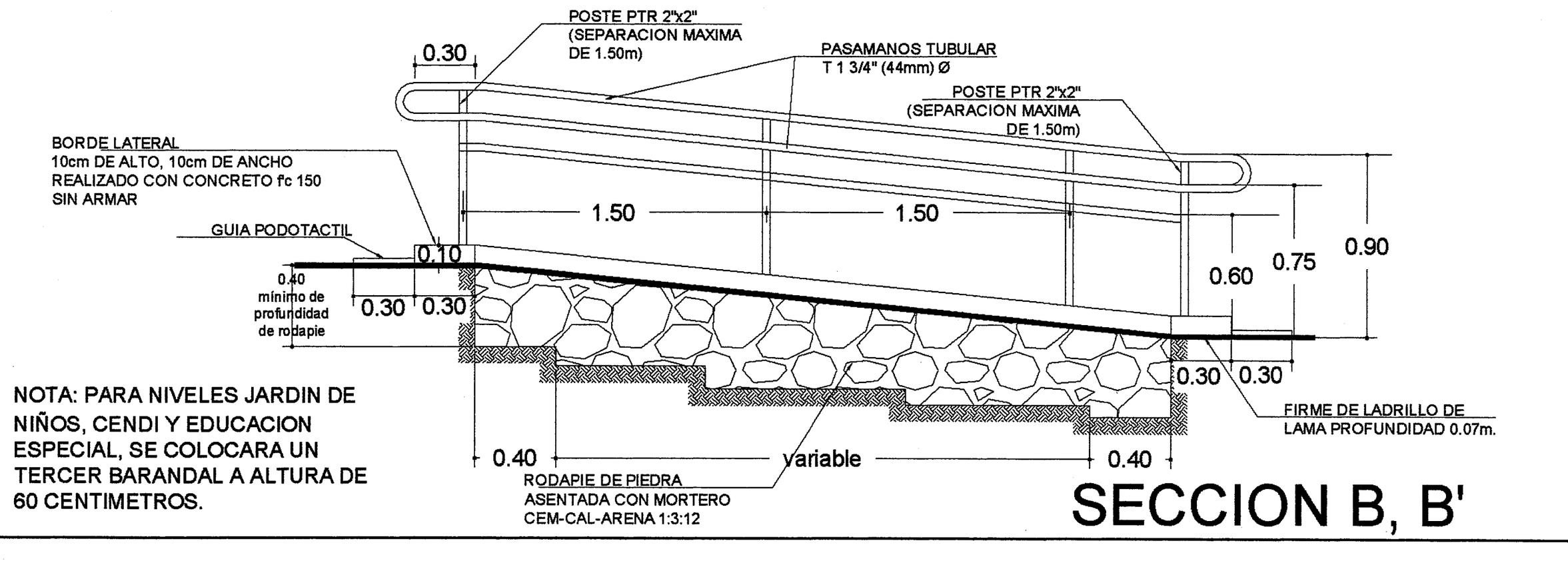

NOTA: PARA NIVELES JARDIN DE NIÑOS, CENDI Y EDUCACION ESPECIAL, SE COLOCARA UN TERCER BARANDAL A ALTURA DE 60 CENTIMETROS.

SECCION B, B'

Guía de Dirección-Avance

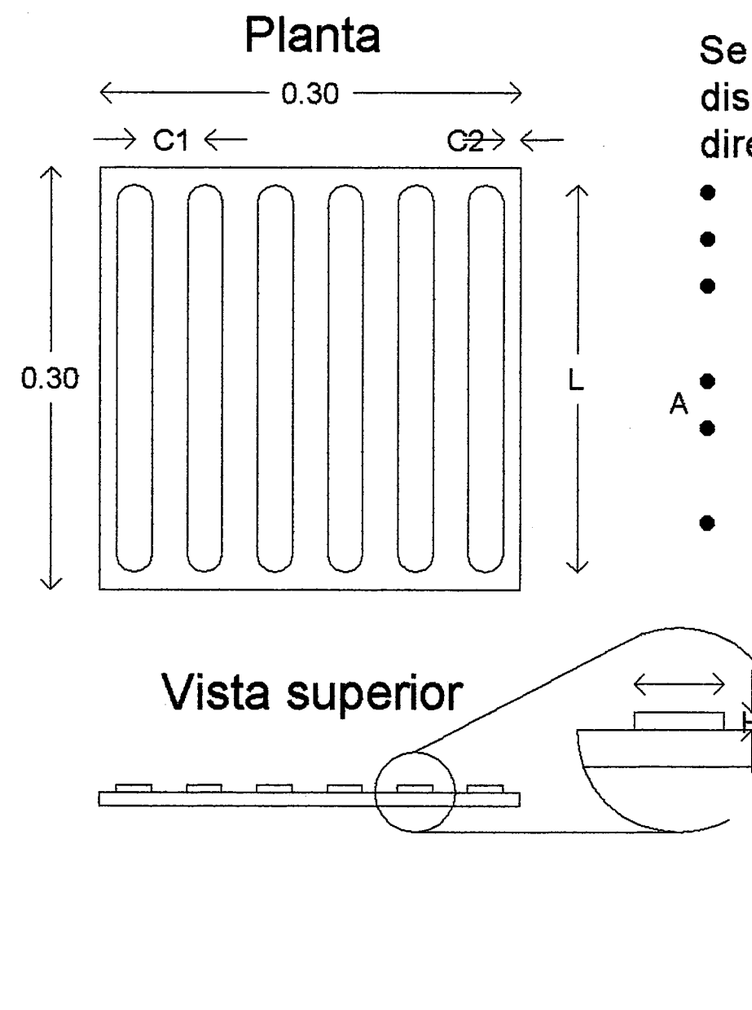

Especificaciones:

Se utiliza para indicar el recorrido de las personas con discapacidad visual, se compone de barras paralelas a la dirección de la marcha.

- H = altura de la barra 5mm.
- A = ancho de la barra 25mm.
- L = longitud de la barra en la dirección de la marcha boleada 27.50cm.
- C1 = separación entre centros de las barras 50 mm.
- C2 = separación entre el borde de la barra al borde del módulo 12.5mm.
- Dimensión del módulo mínimo 30cm x 30cm.

18 JUN. 2019

Guía de Advertencia

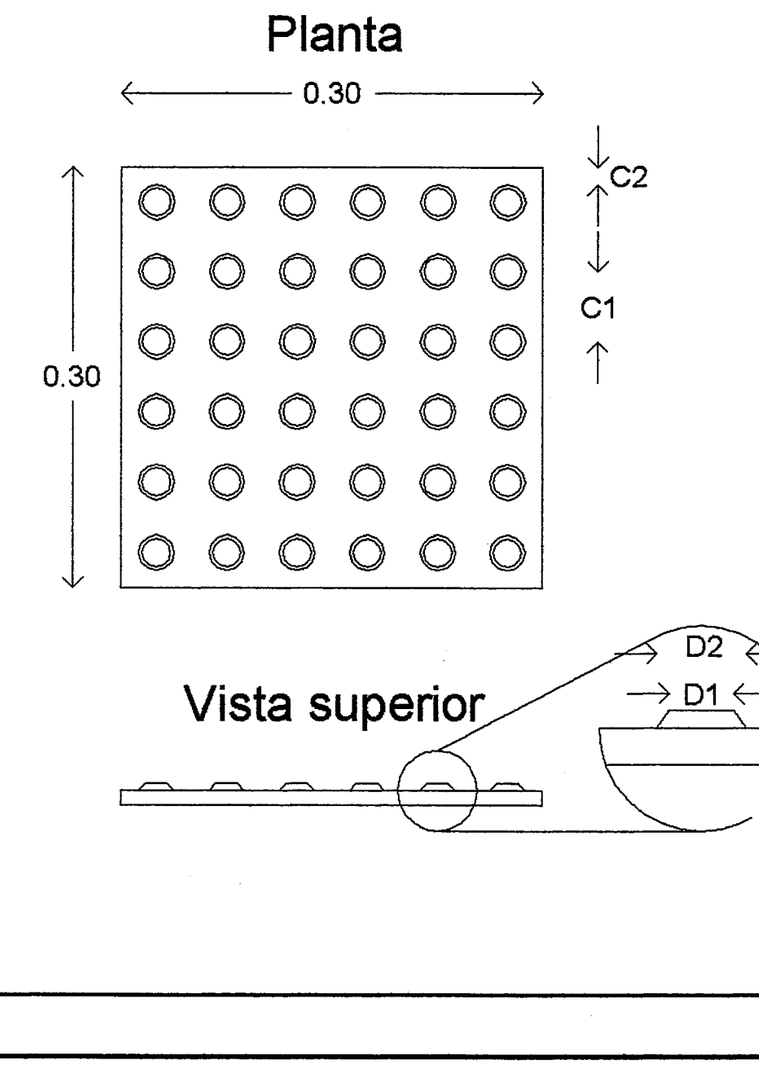

Especificaciones:

Se utiliza para indicar zonas de alerta o peligro, aproximación a un objeto u obstáculo, cambio de dirección, cambio de nivel y fin de recorrido. Se compone de patrones de conos truncados.

- H = altura del cono 5mm.
- D1 = diámetro del cono entre 12 y 15 mm en la parte superior.
- D2 = diámetro del cono 25 mm en la base.
- C1 = separación entre centros de los conos 50 mm.
- C2 = separación entre el borde del cono al borde del módulo 12.5mm.
- Dimensión del módulo mínimo 30cm x 30cm.

Jalisco GOBIERNO DEL ESTADO — INFEJAL Infraestructura Física Educativa del Estado de Jalisco

OBRA: SECUNDARIA " LUIS MONTEJANO "		
LOCALIDAD: FRACC. VILLAS DE ANDALUCIA	MUNICIPIO: 51 JUANACATLAN	REGION: 12 CENTRO
C.C.T. 14DES0139D	No. DE TRABAJO: BAS-CONA-04351	ZONA SISMICA: "C"

PROGRAMA 2019		
A. L. T. A. 9 - 0 - 2 - 17	ESTRUCTURA EST. U-2C CUB. CONCRETO E.E. 3.24 X 8.00 MTS.	SUPERFICIE DEL TERRENO 12,050.46 m²

EDIFICIO "B"
PLANTA BAJA
- 1 ADMINISTRACION
- 1 BODEGA
- 1 BIBLIOTECA
- 1 ESCALERA
PLANTA ALTA
- 1 AULA DIDACTICA
- 1 TALLER DE INFORMATICA O COMPUTO
- 1 TALLER DE DISEÑO GRAFICO

EDIFICIO "C"
PLANTA BAJA
- 4 AULAS DIDACTICAS
- 1 ESCALERA
PLANTA ALTA
- 4 AULA DIDACTICA

OBRAS EXTERIORES:
- ANDADORES DE LIGA
- RAMPAS PARA PERSONAS CON DISCAPACIDAD
- MUROS DE CONTENCION.
- CANAL PLUVIAL.
- CANCHA DE USOS MULTIPLES.
- COMPLETAR PATIO CIVICO
- ASTA BANDERA
- MURO DE LADRILLO PERIMETRAL
- MURO-REJA PERIMETRAL

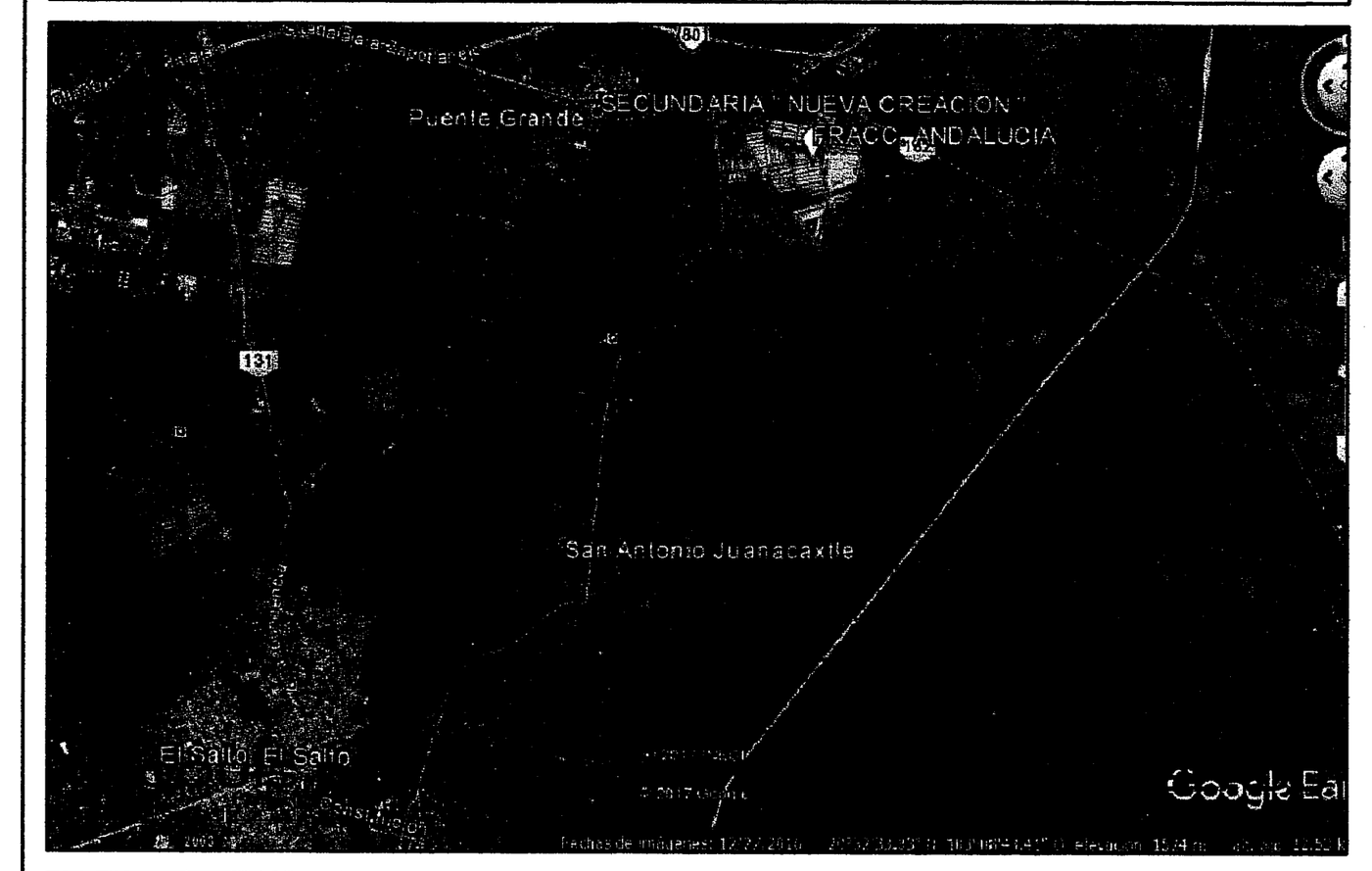



SIMBOLOGIA

- PROGRAMA 2019
- CONSTRUCCION EXISTENTE
- ETAPA FUTURA
- DEMOLICION
- DESMONTAR
- REUBICAR
- REHABILITACIÓN
- VEGETACIÓN EXISTENTE
- VEGETACIÓN PROPUESTA
- SPT 00 SONDEO ESTUDIO MECANICA DE SUELOS
- N.P.T. +0.80 NIVELES
- EJE DE TRAZO

NOTAS:
1.- ESTE PLANO SOLO SERVIRA PARA TRAZO DE EJES Y UBICACION DE EDIFICIO; PARA DETALLES CONSTRUCTIVOS,VER PLANOS CORRESPONDIENTES DEBIDAMENTE ACOTADOS.
2.- LA ORIENTACION Y DIMENSIONES DEL LEVANTAMIENTO ESTAN BASADOS A LOS DATOS RECABADOS EN LA VALIDACION DEL FORMATO "*REVISION TECNICA DE TERRENOS PARA ESCUELA*" DE **INFEJAL** O EL RESPONSABLE DE REALIZAR EL LEVANTAMIENTO.
3. LOS NIVELES DE PISO TERMINADO SON PROPUESTOS DE ACUERDO A LA VALIDACION TECNICA Y PUEDEN VARIAR EN EL PROYECTO EJECUTIVO EN BASE AL RESULTADO Y RECOMENDACIONES DE LA MECANICA DE SUELOS.

SELLO Y FIRMA

JALISCO GOBIERNO DEL ESTADO INFEJAL
PLANO DE PROYECTO AUTORIZADO
FECHA: 17 JULIO 19

PLANO: CONJUNTO DE ACCESIBILIDAD	CLAVE: CONJ ACCES	DICTAMEN: INFEJAL 2019
CONTENIDO: - CROQUIS DE UBICACION DE ACCESO AL POBLADO - CROQUIS DE UBICACION DEL TERRENO EN EL POBLADO - ESPECIFICACIONES		

SUPERVISOR: ARQ. ANDRES ROBLES GIL CHAVEZ	REVISION: P-00	ARCHIVO: T:\BANCO PROYECTOS\2019\14DES0139D\BAS-CONA-04351\ARQ\14DES0139D ACCES-LUIS MONTEJANO.DWG
JEFE DE ZONA: ARQ. PEDRO NAVARRO ESCALIER		

NO. DE PLANO	FECHA: 30 mayo 2019
/	ESCALA: SIN ESCALA

AUTORIZÓ: DIRECTOR DE OBRAS Y PROYECTOS	C. MARIA ELENA ZAMAGO OSUNA	Firma
REVISÓ: JEFE DE PROYECTOS	ARQ. LOURDES IVETT MACIEL MENDEZ	Firma
ELABORÓ: PROYECTISTA	ARQ. ERIKA GPE. OJEDA ACEVES	Firma

TEC-R90

INFEJAL Se reserva a la Ley General de Derechos de Autor y demás derechos de propiedad. Estos documentos NO deberán ser reproducidos, modificados o copiados por ningún medio, ni deberán ser asignados a terceras personas sin obtener la autorización por escrito de INFEJAL. Av. Prol. Alcalde 1350 Col. Miraflores, Guadalajara, Jalisco Mex. C.P. 44700. tels. (33) 38195220 y 38244677

INFEJAL.GOB.MX @INFEJAL Infejal

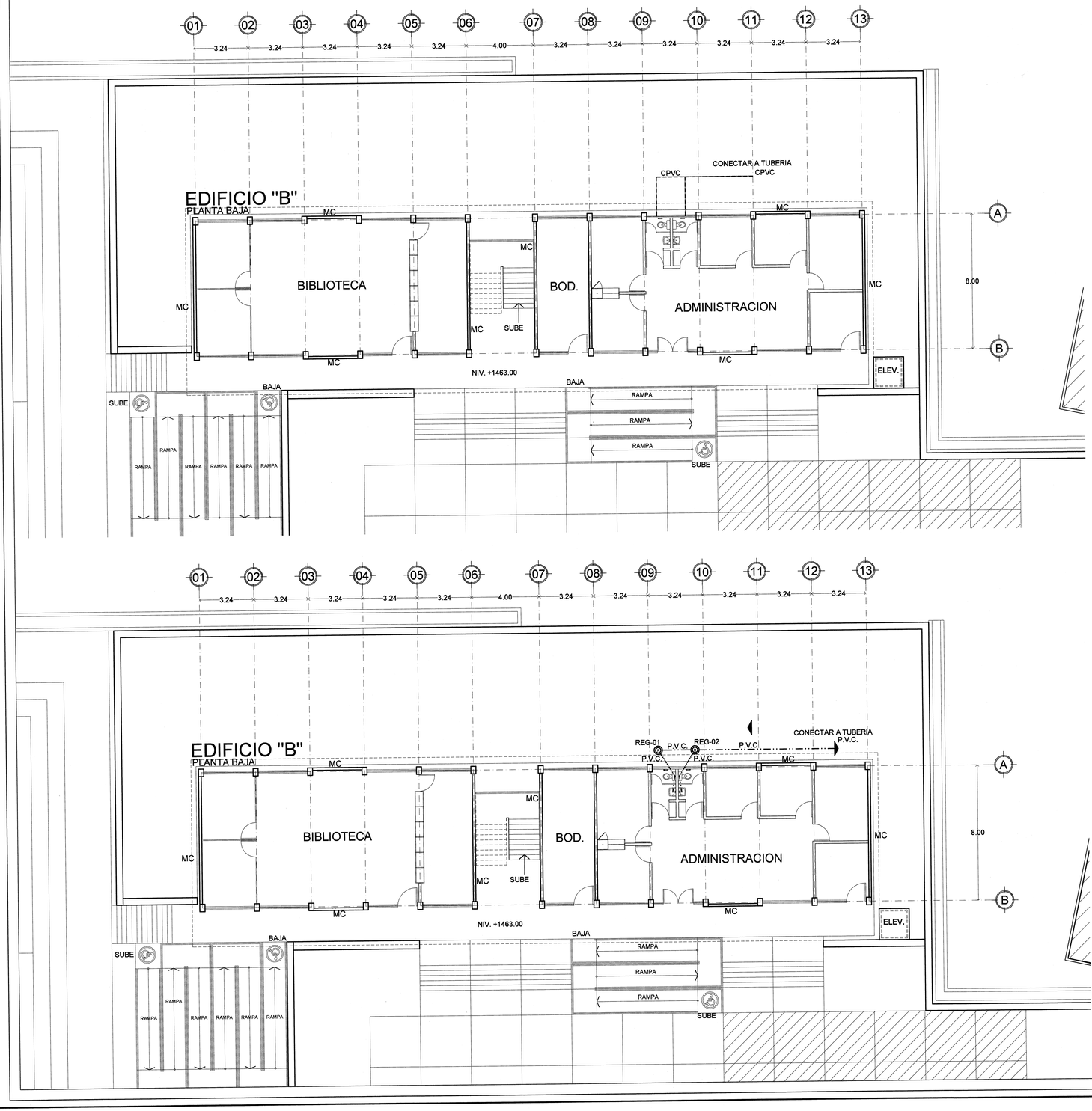

NORTE

CANAL TRAPEZOIDAL
para agua pluvial

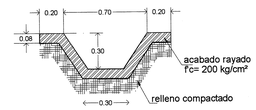

SIMBOLOGIA

TOMA DOMICILIARIA HIDRAULICA POTABLE	TRAYECTORIA INGRESO DE RED HIDRAULICA MUNICIPAL Y ENTRADA
HW	TRAYECTORIA DE RED HIDRAULICA MUNICIPAL / INTERNA
SALIDA SANITARIA	TRAYECTORIA SALIDA A RED SANITARIA MUNICIPAL
	TRAYECTORIA DUCTO OCULTO SANITARIO INTERNA
R	REGISTRO SANITARIO

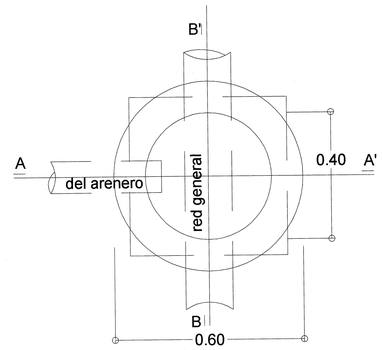

REGISTRO SANITARIO CON TAPA DE CONCRETO

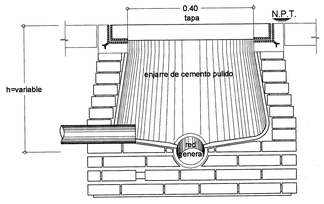

REGISTRO SANITARIO SECCIÓN A-A´

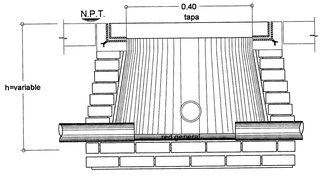

REGISTRO SANITARIO SECCIÓN B-B´

Jalisco
GOBIERNO DEL ESTADO

INFEJAL
Infraestructura Física Educativa del Estado de Jalisco

OBRA: SECUNDARIA " LUIS MONTEJANO "

LOCALIDAD	MUNICIPIO	REGION
FRACC. VILLAS DE ANDALUCIA	51 JUANACATLAN	12 CENTRO
C.C.T.	No. DE TRABAJO	ZONA SISMICA
14DES0139D	BAS-CONA-04351	"C"

PROGRAMA 2019		
A. L. T. A.	ESTRUCTURA	SUPERFICIE DEL TERRENO
9 - 0 - 2 - 17	EST. U-2C CUB. CONCRETO E.E. 3.24 X 8.00 MTS.	12,050.46 m²

EDIFICIO "B"
PLANTA BAJA
- 1 ADMINISTRACION
- 1 BODEGA
- 1 ESCALERA
- 1 ESCALERA

PLANTA ALTA
- 1 AULA DIDACTICA
- 1 TALLER DE INFORMATICA O COMPUTO
- 1 TALLER DE DISEÑO GRAFICO

EDIFICIO "C"
PLANTA BAJA
- 4 AULAS DIDACTICAS
- 1 ESCALERA

PLANTA ALTA
- 4 AULA DIDACTICA

OBRAS EXTERIORES:
- ANDADORES DE LIGA
- RAMPAS PARA PERSONAS CON DISCAPACIDAD
- MUROS DE CONTENCION
- CANAL PLUVIAL
- CANCHA DE USOS MULTIPLES
- COMPLEMENTOS PATIO CIVICO
- ASTA BANDERA
- MURO DE LADRILLO PERIMETRAL
- MURO-REJA PERIMETRAL

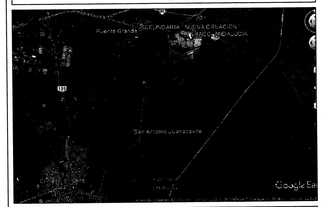



SIMBOLOGIA

- PROGRAMA 2019
- CONSTRUCCION EXISTENTE
- ETAPA FUTURA
- DEMOLICION
- DESMONTAR
- REUBICAR
- REHABILITACIÓN
- VEGETACIÓN EXISTENTE
- VEGETACIÓN PROPUESTA
- SPT 00 SONDEO ESTUDIO MECANICA DE SUELOS
- N.P.T. +0.60 NIVELES
- EJE DE TRAZO

NOTAS:
1.- ESTE PLANO SOLO SERVIRA PARA TRAZO DE EJES Y UBICACION DE EDIFICIO. PARA DETALLES CONSTRUCTIVOS VER PLANOS CORRESPONDIENTES DEBIDAMENTE ACOTADOS.
2.- LA ORIENTACION Y DIMENSIONES DEL LEVANTAMIENTO ESTAN BASADOS A LOS DATOS RECABADOS EN LA VALIDACION DEL FORMATO *"REVISION TECNICA DE TERRENOS PARA ESCUELA"* DE **INFEJAL** O EL RESPONSABLE DE REALIZAR EL LEVANTAMIENTO.
3.- LOS NIVELES DE PISO TERMINADO SON PROPUESTOS DE ACUERDO A LA VALIDACION TECNICA Y PUEDEN VARIAR EN EL PROYECTO EJECUTIVO EN BASE AL RESULTADO Y RECOMENDACIONES DE LA MECANICA DE SUELOS

SELLO Y FIRMA

JALISCO GOBIERNO DEL ESTADO | INFEJAL

PLANO DE PROYECTO AUTORIZADO
FECHA: 17 JUNIO 19

18 JUN. 2019

PLANO:	INST. HIDRO-SANITARIO	CLAVE:	DICTAMEN:
CONTENIDO:	- CROQUIS DE UBICACION DE ACCESO AL POBLADO - CROQUIS DE UBICACION DEL TERRENO EN EL POBLADO - ESPECIFICACIONES	CONJ HS	INFEJAL 2019

SUPERVISOR:	ARQ. ANDRES ROBLES GIL CHAVEZ	REVISION:	P-00	ARCHIVO:
JEFE DE OBRA:	ARQ. PEDRO NAVARRO ESCALIER			TAMAÑO: PROYECTO/OBRA/01-MEXICO/MEXICO-OCNA-04351/ANEXOS/ANEXOS-RELLES MONTEJANO.DWG

NO. DE PLANO:	/	FECHA:	30 mayo 2019
		ESCALA:	1:400

AUTORIZO:	DIRECTOR DE OBRA Y PROYECTOS	C. MARIA ELENA ZAMAGO OSUNA	Firma
REVISO:	JEFE DE PROYECTOS	ARQ. LOURDES IVETT MACIEL MENDEZ	Firma
ELABORO:	PROYECTISTA	ARQ. ERIKA GPE. OJEDA ACEVES	Firma

TEC-R90

Infejal
@INFEJAL
INFEJAL Se reserva a la Ley General de Derechos de Autor y demás derechos de propiedad. Estos documentos NO deberán ser reproducidos, modificados o copiados por ningún medio, ni deberán ser asignados a terceras personas sin obtener su autorización por escrito de INFEJAL. Av. Pról. Alcalde 1351 Col. Miraflores, Guadalajara, Jalisco Mex. CP. 44270 tels. 030 38970520 y 38344677
INFEJAL.GOB.MX

NORTE

MURO DE LADRILLO PERIMETRAL A COLOCAR

MARIA

L= 34.81 MT. L

MURO-REJA PERIMETRAL A COLOCAR

POZO

Av. EUROPA DEL OESTE
L= 70.95 MT. L

MURO-REJA PERIMETRAL A COLOCAR

L= 11.41 MT. L

MURO-REJA PERIMETRAL A COLOCAR

EDIFICIO "B"
PLANTA ALTA

TALLER POR INFORMATICA O COMPUTO

TALLER DE DISEÑO GRAFICO

AULA

TAB. "TI"

TAB. "DG"

ELEV.

EDIFICIO "B"
PLANTA BAJA

BIBLIOTECA

BOD.

ADMINISTRACION

TAB. "BS"

TAB. "B"

TAB. "AD"

INT. 3x200

NIV. +1463.00

RAMPA

SUBE

BAJA

CONTRACANCHA

FUTBOLITO

BASKETBOL

VOLYBOL

CANCHA DEPORTIVA
NIV. +1461.00

PATIO CIVICO
NIV. +1462.00

ASTA BANDERA

NIV. +1460.50

ARBOL EXISTENTE

CANAL PLUVIAL

HACER CONEXION EN TABLERO EXISTENTE

MURO DE CONTENCION EXISTENTE

EDIFICIO "C"
PLANTA BAJA

NIV. +1458.60

AULA

AULA

AULA

AULA

TAB. "C"

EDIFICIO "A"
PLANTA BAJA

TABLERO EXISTENTE

AULA

BOD.

LABORATORIO POLIFUNCIONAL

S.S.H.

S.S.M.

EJES DE TRAZO

EXISTENTE

VIVERO/HERTO

LUM 1

LUM 2

LUM 3

LUM 4

ESPECIFICACIONES GENERALES

INTERRUPTORES DERIVADOS	No. DE POLOS	CAPACIDAD EN AMPERES
ALUMBRADO: CABLEADO CAL. 12 AWG THHW-LS cal. 12 AWG desnudo semiduro.	(fase y neutro) + tierra física	
UN CIRCUITO POR AULA, (ALUMBRADO)	1	15
UN CIRCUITO POR CADA NIVEL DE PASILLO INCLUYENDO LA ESCALERA.	1	15
UN CIRCUITO POR CADA NUCLEO DE SERVICIOS SANITARIOS	1	15
UN CIRCUITO PARA ANEXOS POR CADA 2 ee	1	15
CONTACTOS: CABLEADO cal. 12 AWG THHW-LS cal. 12 AWG desnudo semiduro.	(fase y neutro) + tierra física	
UN CIRCUITO POR CADA AULA EN CICLOMEDIA	1	20
UN CIRCUITO POR AULA, (CONTACTOS)	1	20
APAGADORES		
UN APAGADOR PARA CADA AULA DE 2 ee		
NOTA : UTILIZAR CÓDIGO DE COLORES EN EL CABLEADO		
COLOR NEGRO, FASE	NEGRO =	FASE
COLOR BLANCO, NEUTRO	BLANCO =	NEUTRO
COLORES VERDE FUERTE O DESNUDO	VERDE =	TIERRA FISICA
COLORES AGUA (AZUL, AMARILLO, ROJO)		REGRESOS DE APAGADORES

1 6 JUN. 2019

SIMBOLOGÍA

- R1 — REGISTRO DE CONCRETO DE PRECOLADO DE 40 x 40 x 60 cms. CON TAPA, SALIDAS DE TUBERIA EMBOQUILLADAS.
- R2 — REGISTRO DE 60 x 60 x 80 cms. HECHO EN OBRA, INTERIOR TERMINADO LISO, SALIDAS DE TUBERIA EMBOQUILLADAS, CON TAPA METALICA.
- R3 — REGISTRO DE 80 x 80 x 100 cms. HECHO EN OBRA, INTERIOR TERMINADO LISO, SALIDAS DE TUBERIA EMBOQUILLADAS, CON TAPA METALICA.
- INSTALACIÓN ELÉCTRICA EN BAJA TENSIÓN TUBERÍA DE PVC S.P. OCULTA
- SISTEMA DE TIERRAS FISICAS EN DELTA PARA TRANSFORMADOR
- VARILLA PARA TIERRA DE 5/8 mm Ø x 3 m DE LONGITUD TIPO COOPERWELD.
- INTERRUPTOR TERMOMAGNÉTICO ALTA CAPACIDAD INTERRUPTIVA, CAPACIDADES INDICADAS EN PLANO
- INTERRUPTOR TERMOMAGNÉTICO TIPO "QO" CAPACIDADES INDICADAS EN PLANO
- TABLERO ELECTRICO, CAPACIDADES INDICADAS EN DIAGRAMA UNIFILAR Y CUADROS DE CARGAS.
- LUMINARIA PUNTA DE POSTE 150 W. 220 V ADITIVOS CERAMICOS.
- E — REGISTRO ELECTRICO EXISTENTE

NOTAS:
1.- TUBERÍA OCULTA EN PISO, BÓVEDAS, MUROS O AHOGADA EN CONCRETO DEBE SER DE PVC SERVICIO PESADO.
2.- TUBERÍA VISIBLE O SOBREPUESTA EN BÓVEDAS O MUROS DEBE SER GALVANIZADA PARED DELGADA ETIQUETA VERDE.

Jalisco
GOBIERNO DEL ESTADO

INFEJAL
Infraestructura Física Educativa del Estado de Jalisco

OBRA: SECUNDARIA " LUIS MONTEJANO "

LOCALIDAD	MUNICIPIO	REGION
FRACC. VILLAS DE ANDALUCIA	51 JUANACATLAN	12 CENTRO
C.C.T.	No. DE VIVIENDAS	ZONA SISMICA
14DES0139D	BAS-CONA-04351	"C"

PROGRAMA 2019

A. L. T. A.	ESTRUCTURA	SUPERFICIE DEL TERRENO
9 - 0 - 2 - 17	EST. U-2C CUB. CONCRETO E.E. 3.24 X 8.00 MTS.	12,050.46 m²

EDIFICIO "B"
PLANTA BAJA
- 1 ADMINISTRACION
- 1 ACCESO
- 1 BIBLIOTECA
- 1 ESCALERA

PLANTA ALTA
- 1 AULA DIDACTICA
- 1 TALLER DE INFORMATICA O COMPUTO
- 1 TALLER DE DISEÑO GRAFICO

EDIFICIO "C"
PLANTA BAJA
- 2 AULAS DIDACTICAS
- 1 ESCALERA

PLANTA ALTA
- 4 AULA DIDACTICA

OBRAS EXTERIORES:
- ANDADORES DE LOSA
- RAMPAS PARA PERSONAS CON DISCAPACIDAD
- MUROS DE CONTENCION.
- CANAL PLUVIAL.
- CANCHA DE USOS MULTIPLES.
- COMPLETAR PATIO CIVICO
- ASTA BANDERA
- MURO DE LADRILLO PERIMETRAL
- MURO-REJA PERIMETRAL

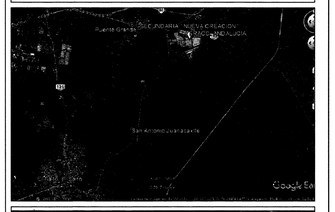



SIMBOLOGIA

- PROGRAMA 2019
- CONSTRUCCION EXISTENTE
- ETAPA FUTURA
- DEMOLICION
- DESMONTAR
- REUBICAR
- REHABILITACIÓN
- VEGETACIÓN EXISTENTE
- VEGETACIÓN PROPUESTA
- SPT 00 — SONDEO ESTUDIO MECANICA DE SUELOS
- N.P.T. +0.60 — NIVELES
- EJE DE TRAZO

NOTAS:
1.- ESTE PLANO SOLO SERVIRA PARA TRAZO DE EJES Y UBICACION DE EDIFICIO; PARA DETALLES CONSTRUCTIVOS,VER PLANOS CORRESPONDIENTES DEBIDAMENTE ACOTADOS.
2.- LA ORIENTACION Y DIMENSIONES DEL LEVANTAMIENTO ESTAN BASADOS A LOS DATOS RECABADOS EN LA VALIDACION DEL FORMATO *"REVISION TECNICA DE TERRENOS PARA ESCUELA"* DE **INFEJAL** O EL RESPONSABLE DE REALIZAR EL LEVANTAMIENTO.
3. LOS NIVELES DE PISO TERMINADO SON PROPUESTOS DE ACUERDO A LA VALIDACION TECNICA Y PUEDEN VARIAR EN EL PROYECTO EJECUTIVO EN BASE AL RESULTADO Y RECOMENDACIONES DE LA MECANICA DE SUELOS.

SELLO Y FIRMA

JALISCO GOBIERNO DEL ESTADO | INFEJAL
PLANO DE PROYECTO AUTORIZADO
FECHA: 17 JULIO 19

PLANO:	PLANTA DE CONJUNTO ELECTRICO	CLAVE:	MODIFICACIÓN:
CONTENIDO: - CONJUNTO ELECTRICO - ESPECIFICACIONES		CONJ ELEC	INFEJAL 2019

SUPERVISOR:	REVISIÓN:	ARCHIVO:
ARQ. ANDRES ROBLES GIL CHAVEZ	P-00	PROYECTOS\2019\14DES0139D\ACAD\14DES0139D PLBT.DWG
JEFE DE Zona: ARQ. PEDRO NAVARRO ESCALIER		

NO. DE PLANO	FECHA: 30 mayo 2019
/	ESCALA: SIN ESCALA

AUTOR (ES):	DIRECTOR DE OBRA Y PROYECTOS	C. MARIA ELENA ZAMAGO OSUNA	Firma
REVISO:	JEFE DE PROYECTOS	ARQ. LOURDES IVETT MACIEL MENDEZ	Firma
ELABORO:	PROYECTISTA	ING. ALEJANDRO HINOJOSA DAVALOS	Firma

TEC-R90

INFEJAL.GOB.MX

INFEJAL Es marca y /o Ley y Derecho de Autor y demás derechos de propiedad. Estos documentos NO deberán ser reproducidos, modificados o copiados por ningún medio, ni deberán ser alquilados o tercerizados a personas sin obtener la autorización por escrito de INFEJAL Av. Prol. Alcalde 1351 Ote, Miraflores, Guadalajara, Jalisco Méx. CP. 44270 , tels. 033 38992220 y 38344077

Infejal @INFEJAL

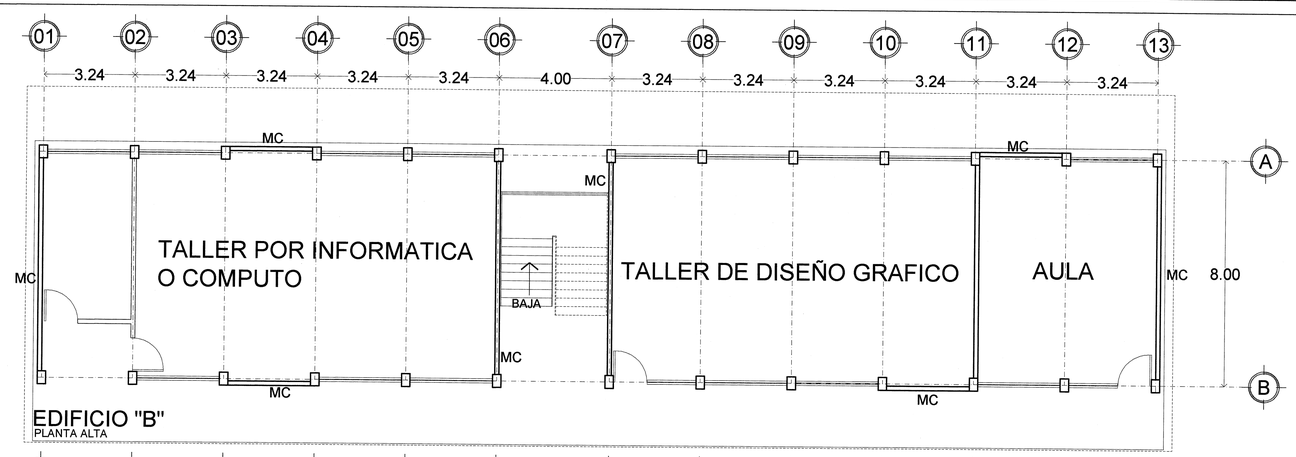

EDIFICIO "B"
PLANTA ALTA

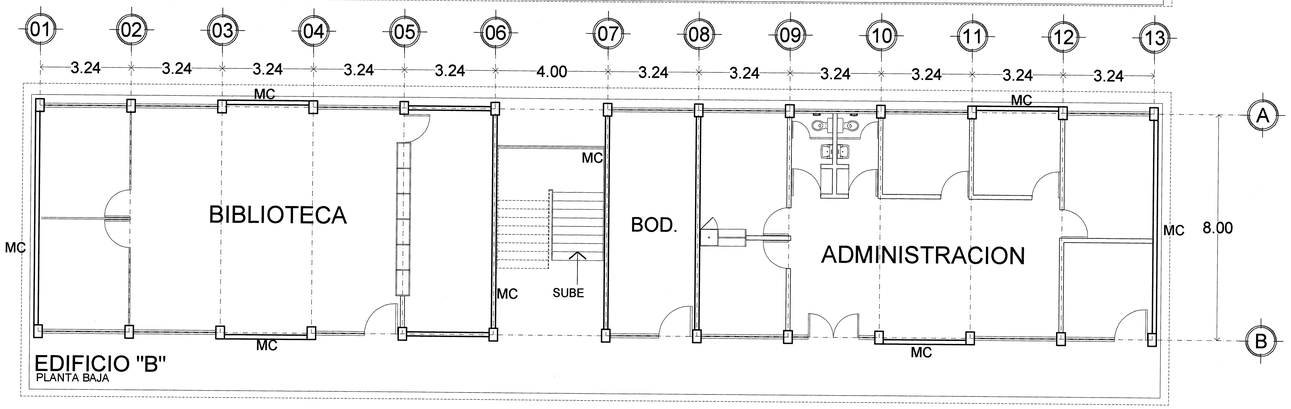

EDIFICIO "B"
PLANTA BAJA

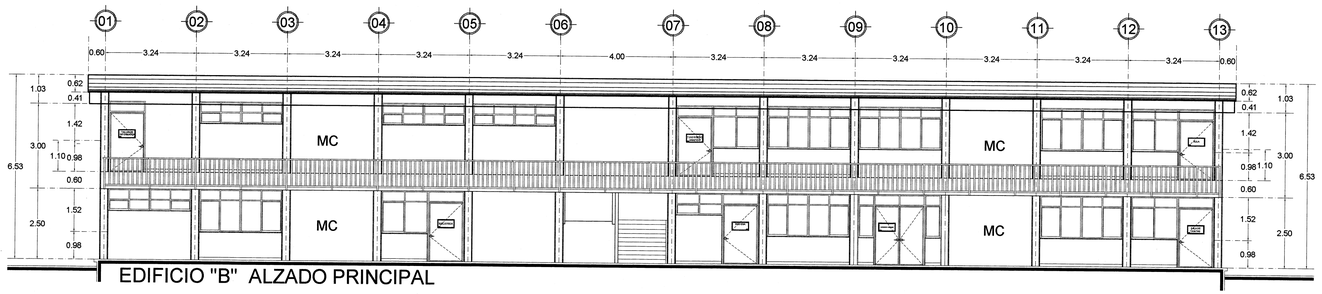

EDIFICIO "B" ALZADO PRINCIPAL

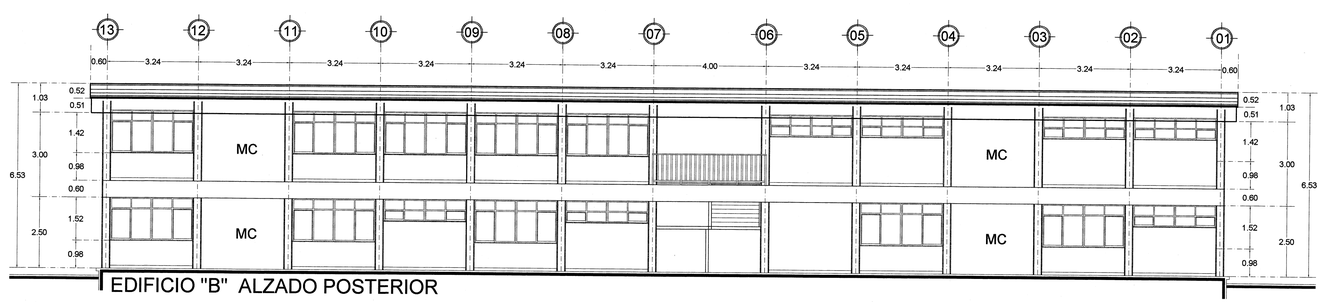

EDIFICIO "B" ALZADO POSTERIOR

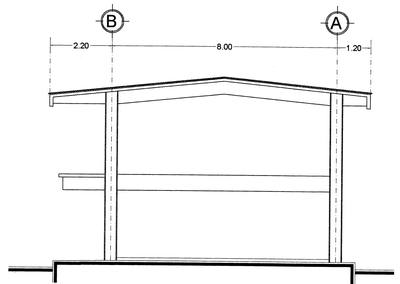

EDIFICIO "B" FACHADA LATERAL

18 JUN. 2019

Jalisco
GOBIERNO DEL ESTADO

INFEJAL
Infraestructura Física Educativa del Estado de Jalisco

OBRA: SECUNDARIA " LUIS MONTEJANO "		
LOCALIDAD: FRACC. VILLAS DE ANDALUCIA	MUNICIPIO: 51 JUANACATLAN	REGION: 12 CENTRO
C.C.T.: 14DES0139D	No. DE TRABAJO: BAS-CONA04351	ZONA SISMICA: "C"

NOTAS Y ESPECIFICACIONES

SIMBOLOGIA
- PROGRAMA 2019
- CONSTRUCCION EXISTENTE
- ETAPA FUTURA
- DEMOLICION
- DESMONTAR
- REUBICAR
- REHABILITACIÓN
- N.P.T. +0.60 NIVELES

PLANOS COMPLEMENTARIOS

SELLO Y FIRMA

JALISCO GOBIERNO DEL ESTADO INFEJAL
PLANO DE PROYECTO AUTORIZADO
FECHA: 17 JULIO 19

PLANO: ALZADOS GENERALES		CLAVE: AC-01 EDIF B	DICTAMEN: INFEJAL 2019
CONTENIDO: - PLNO ARQUITECTONICO EDIFICIO "B" - ALZADO PRINCIPAL - ALZADO POSTERIOR - ALZADO LATERAL			
SUPERVISOR: ARQ. ANDRES ROBLES GIL CHAVEZ	REVISION: P-00	ARCHIVO:	
JEFE DE ZONA: ARQ. PEDRO NAVARRO ESCALIER			
NO. DE PLANO: /		FECHA: 30 mayo 2019	
		ESCALA: 1:100	
AUTORIZO: DIRECTOR DE OBRAS Y PROYECTOS	C. MARIA ELENA ZAMAGO OSUNA	Firma	
REVISO: JEFE DE PROYECTOS	ARQ. LOURDES IVETT MACIEL MENDEZ	Firma	
ELABORO: PROYECTISTA	ARQ. ERIKA GPE. OJEDA ACEVES	Firma	

OBR-R-53

INFEJAL.GOB.MX
INFEJAL Se reserva a la Ley General de Derechos de Autor y demás derechos de propiedad. Estos documentos NO deberán ser reproducidos, modificados o copiados por ningún medio, ni deberán ser asignados a terceras personas sin obtener la autorización por escrito de INFEJAL. Av. Prol. Alcalde 1350 Col. Miraflores, Guadalajara, Jalisco Mex. C.P. 44700. tels. 033 3819 0200 y 38244677
@INFEJAL
Infejal

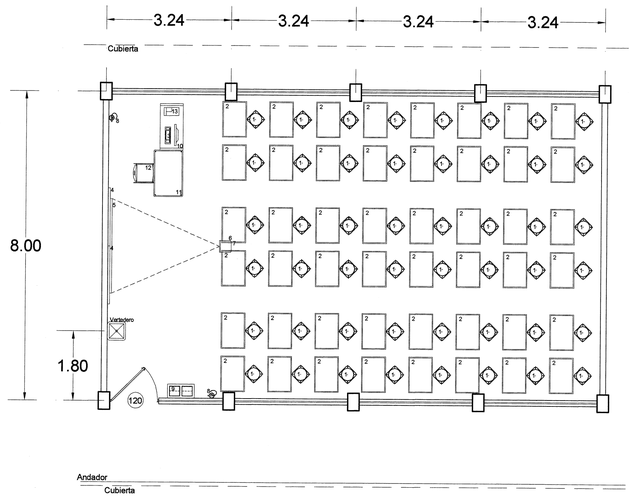

Planta Arquitectónica

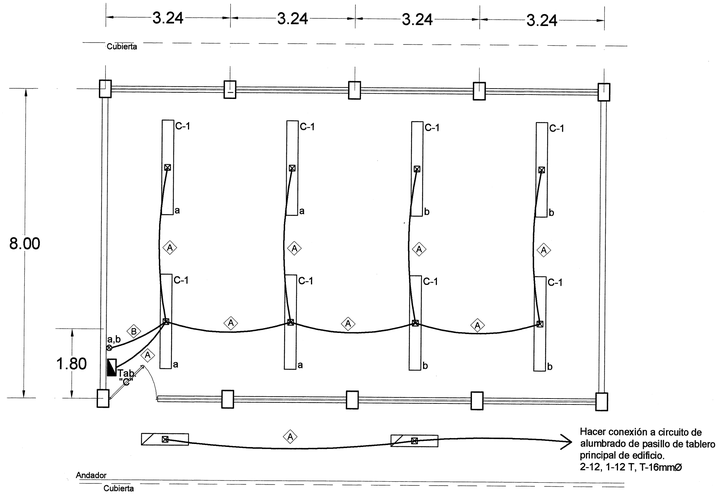

Planta instalación alumbrado

| CUADRO DE CARGAS TALLER DE DISEÑO GRÁFICO | | |

NORTE

PRIMARIA

EDIFICIO "B"
PLANTA BAJA

BIBLIOTECA | BOD. | ADMINISTRACION

CANCHA DEPORTIVA
NIV. +1461.00

CONTRACANCHA
FUTBOLITO
BASKETBOL
VOLYBOL

PATIO CIVICO
NIV. +1462.00

ASTA BANDERA

POZO

EDIFICIO "C"
PLANTA BAJA

AULA | AULA | AULA | AULA

EDIFICIO "A"
PLANTA BAJA

AULA | BOD. | LABORATORIO POLIFUNCIONAL | S.S.H. | S.S.M.

MURO DE CONTENCION EXISTENTE

MURO DE LADRILLO PERIMETRAL A COLOCAR

MURO-REJA PERIMETRAL A COLOCAR

MURO-REJA PERIMETRAL A COLOCAR

MURO-REJA PERIMETRAL A COLOCAR

Av. EUROPA DEL OI
L= 70.95 MT. L

Av. AMERICAS
L= 114.15 MT. L

L= 137.05 MT. L.

L= 11.41 MT. L

VIVERO/HERTO

ARBOL EXISTENTE

CANAL PLUVIAL

EJES DE TRAZO

16 JUN. 2019

Jalisco
GOBIERNO DEL ESTADO

INFEJAL
Infraestructura Física Educativa del Estado de Jalisco

OBRA: SECUNDARIA " LUIS MONTEJANO "

LOCALIDAD	MUNICIPIO	REGION
FRACC. VILLAS DE ANDALUCIA	51 JUANACATLAN	12 CENTRO
C.C.T.	No. DE TRABAJO	ZONA SISMICA
14DES0139D	BAS-CONA-04351	"C"

PROGRAMA 2019

A. L. T. A.	ESTRUCTURA	SUPERFICIE DEL TERRENO
9 - 0 - 2 - 17	EST. U-2C CUB. CONCRETO E.E. 3.24 X 8.00 MTS.	12,050.46 m²

EDIFICIO "B"
PLANTA BAJA
- 1 ADMINISTRACION
- 1 BODEGA
- 1 BIBLIOTECA
- 1 ESCALERA

PLANTA ALTA
- 1 AULA DIDACTICA
- 1 TALLER DE INFORMATICA O COMPUTO
- 1 TALLER DE DISEÑO GRAFICO

EDIFICIO "C"
PLANTA BAJA
- 4 AULAS DIDACTICAS
- 1 ESCALERA

PLANTA ALTA
- 4 AULA DIDACTICA

OBRAS EXTERIORES:
- ANDADORES DE LOSA
- RAMPAS PARA PERSONAS CON DISCAPACIDAD
- MUROS DE CONTENCION.
- CANAL PLUVIAL
- CANCHA DE USOS MULTIPLES.
- COMPLETAR PATIO CIVICO
- ASTA BANDERA
- MURO DE LADRILLO PERIMETRAL
- MURO-REJA PERIMETRAL

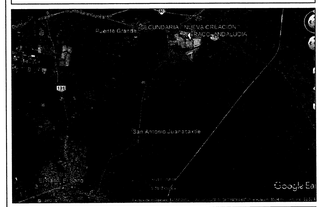



SIMBOLOGIA

- PROGRAMA 2019
- CONSTRUCCION EXISTENTE
- ETAPA FUTURA
- DEMOLICION
- DESMONTAR
- REUBICAR
- REHABILITACIÓN
- VEGETACIÓN EXISTENTE
- VEGETACIÓN PROPUESTA
- SONDEO ESTUDIO MECANICA DE SUELOS
- NIVELES
- EJE DE TRAZO

NOTAS:
1.- ESTE PLANO SOLO SERVIRA PARA TRAZO DE EJES Y UBICACION DE EDIFICIO, PARA DETALLES CONSTRUCTIVOS, VER PLANOS CORRESPONDIENTES DEBIDAMENTE ACOTADOS.
2.- LA ORIENTACION Y DIMENSIONES DEL LEVANTAMIENTO ESTAN BASADOS A LOS DATOS RECABADOS EN LA VALIDACION DEL FORMATO *"REVISION TECNICA DE TERRENOS PARA ESCUELA"* DE **INFEJAL** O EL RESPONSABLE DE REALIZAR EL LEVANTAMIENTO.
3.- LOS NIVELES DE PISO TERMINADO SON PROPUESTOS DE ACUERDO A LA VALIDACION TECNICA Y PUEDEN VARIAR EN EL PROYECTO EJECUTIVO EN BASE AL RESULTADO Y RECOMENDACIONES DE LA MECANICA DE SUELOS.

SELLO Y FIRMA

JALISCO GOBIERNO DEL ESTADO | INFEJAL

PLANO DE PROYECTO AUTORIZADO
FECHA: 17 JULIO 19

PLANO:	CLAVE:	DICTAMEN:
PLANTA DE TRAZO GENERAL	CONJ TRAZO	INFEJAL 2019

CONTENIDO:
- CROQUIS DE UBICACION DE ACCESO AL POBLADO
- CROQUIS DE UBICACION DEL TERRENO EN EL POBLADO
- ESPECIFICACIONES

SUPERVISOR:	REVISION:	ARCHIVO:
ARQ. ANDRES ROBLES GIL CHAVEZ	P-00	TIMBRO
JEFE DE ZONA: ARQ. PEDRO NAVARRO ESCALIER		

NO. DE PLANO: /

FECHA: 30 mayo 2019
ESCALA: 1:200

AUTORIZO:	DIRECTOR GRAL Y PROYECTOS C. MARIA ELENA ZAMAGO OSUNA	Firma
REVISO:	JEFE DE PROYECTOS ARQ. LOURDES IVETT MACIEL MENDEZ	Firma
ELABORO:	PROYECTISTA ARQ. ERIKA GPE. OJEDA ACEVES	Firma

TEC-R90

Infejal
@INFEJAL
INFEJAL.GOB.MX
INFEJAL Se reserva a Ley General de Derechos de Autor y demás derechos de propiedad. Estos documentos NO deberán ser reproducidos, modificados o copiados por ningún medio, ni deberán ser originados a terceros personas sin obtener su autorización por escrito de INFEJAL Av. Prol. Alcalde 1500 Col. Miraflores, Guadalajara, Jalisco Mex. C.P. 44270. tels. 038 39970200 y 38344477

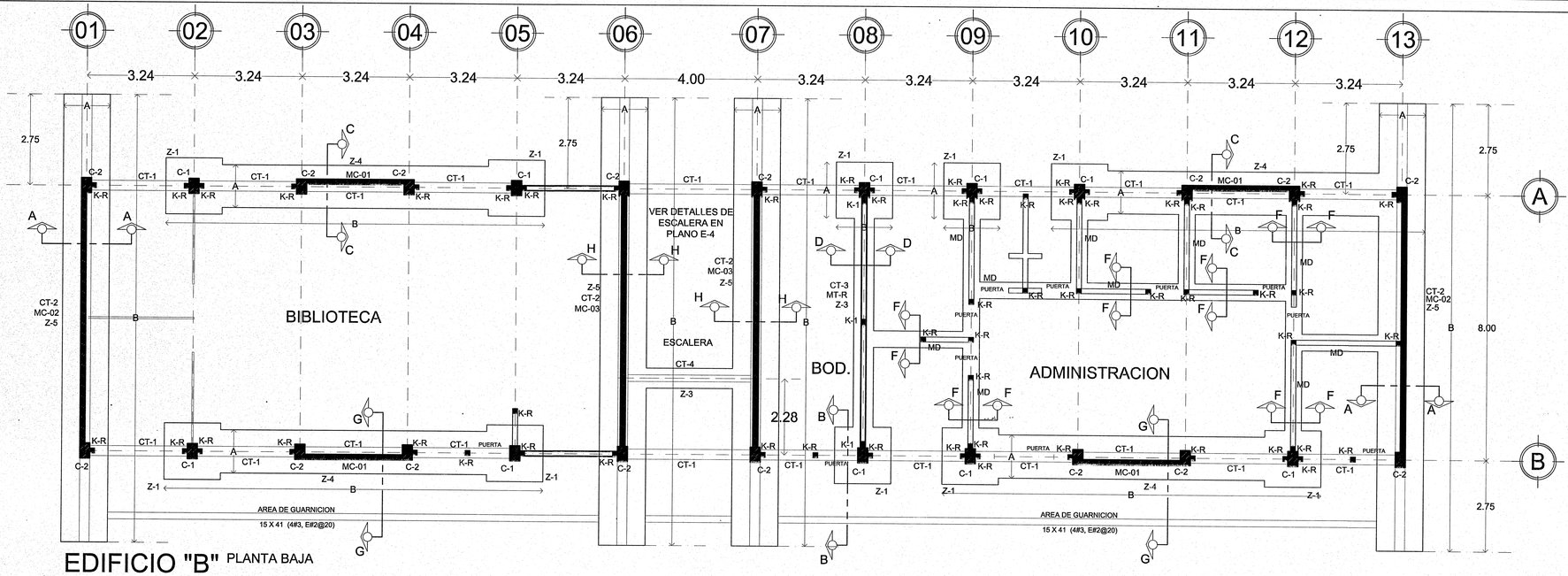

EDIFICIO "B" PLANTA BAJA

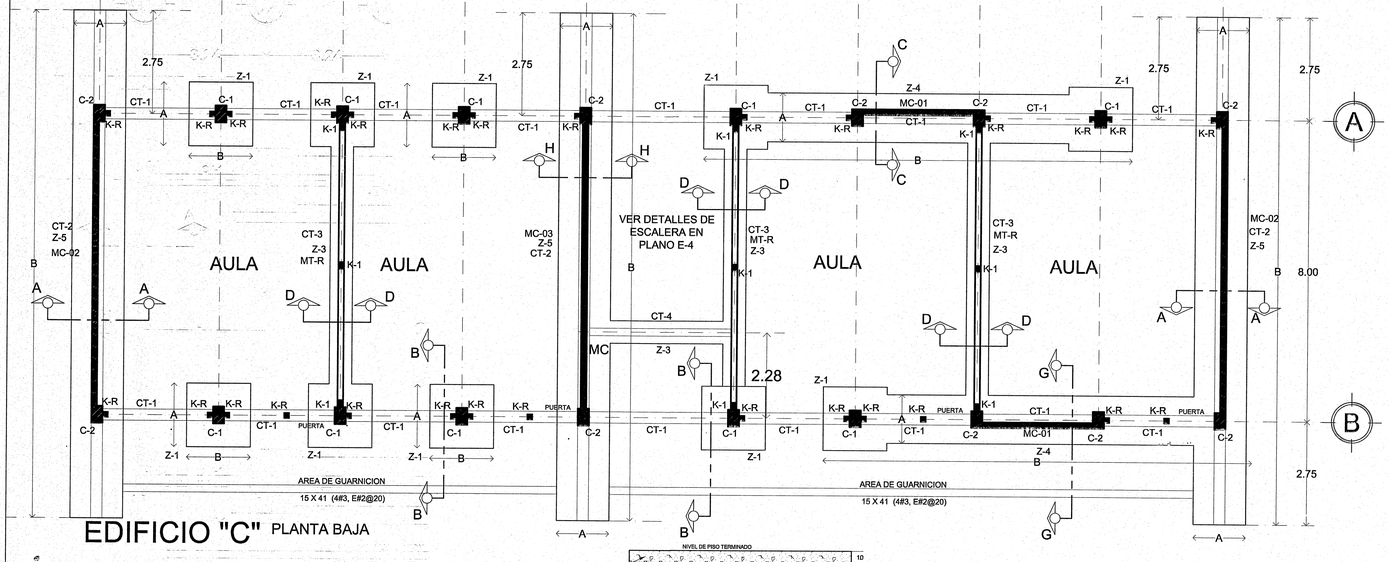

EDIFICIO "C" PLANTA BAJA

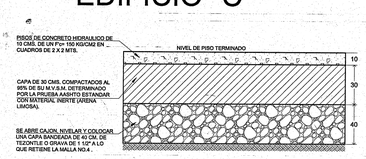

DETALLE DE FIRME DE PISOS Y ANDADORES

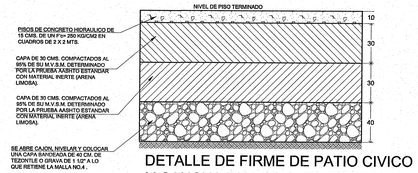

DETALLE DE FIRME DE PATIO CIVICO Y CANCHA DE USOS MULTIPLES.

TABLA DE ZAPATAS
ft = 15 Ton/m²

ZAPATA	A	B	H	h	Armado Transv.	Armado Long.
Z-1	170	170	30	20	#4@20	#4@20
Z-E	50	–	15	15	#3@25	2 # 3
Z-3	60	–	15	15	#3@25	#3@25
Z-4	130	1100	35	20	#4@15	#4@20
Z-5	140	1350	25	15	#4@13	#4@20

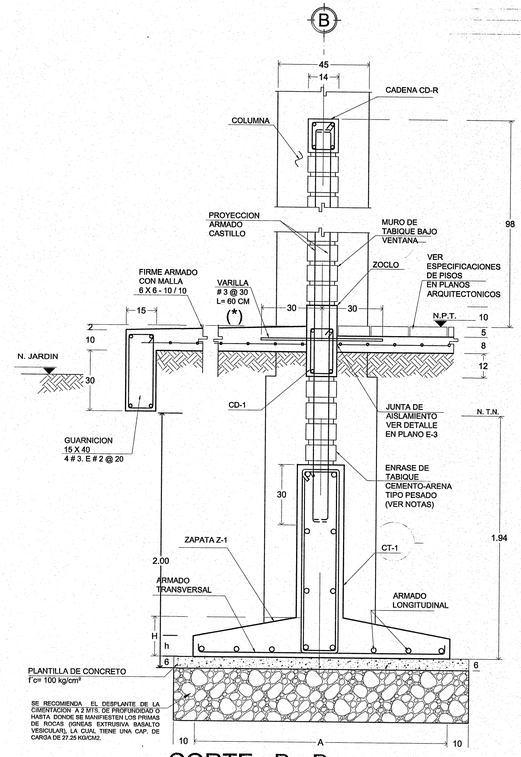

CORTE B - B

INFEJAL
Infraestructura Física Educativa del Estado de Jalisco

Jalisco
GOBIERNO DEL ESTADO

OBRA: SECUNDARIA " LUIS MONTEJANO "

LOCALIDAD	MUNICIPIO	REGION
FRACC. VILLAS DE ANDALUCIA	51 JUANACATLAN	12 CENTRO
C.C.T. 14DES0139D	No. DE ENABLE BAS-CONA-04351	ZONA SISMICA "C"

NOTAS Y ESPECIFICACIONES

NOTA: PARA ARMADOS Y DETALLES CONSULTAR PLANOS ESTRUCTURALES INIFED E-1, E-2.

PARA PATIO CÍVICO Y CANCHAS:
DE ACUERDO AL NIVEL DE PISO TERMINADO, SE ABRIRÁ CAJÓN PARA ALOJAR LA SIGUIENTE ESTRUCTURA: SE NIVELARA Y SE COLOCARA UNA CAPA BANDEADA DE 40 CM. DE TEZONTLE O GRAVA DE 1 1/2" A LO QUE RETIENE LA MALLA NO. 4 SOBRE ESTO SE COLOCARA UNA CAPA DE 30 CMS. COMPACTOS AL 95 % DE SU M.V.S.M. DETERMINADO POR LA PRUEBA AASHTO ESTÁNDAR CON MATERIAL INERTE (ARENA LIMOSA). SOBRE ESTO SE COLOCARA UNA CAPA DE 30 CMS. COMPACTOS AL 95% DE SU M.V.S.M. DETERMINADO POR LA PRUEBA AASHTO ESTANDAR CON MATERIAL INERTE (ARENA LIMOSA). SOBRE ESTO SE COLOCARA UN PISO DE CONCRETO HIDRÁULICO DE 15 CMS. DE UN F'c= 250 KG/CM2 EN CUADROS DE 2 X 2 M. MÁXIMO, CUIDANDO EL FENÓMENO DE ALABEO.

PARA PISOS Y ANDADORES:
DE ACUERDO AL NIVEL DE PISO TERMINADO, SE ABRIRÁ CAJÓN PARA ALOJAR LA SIGUIENTE ESTRUCTURA: SE NIVELARA Y SE COLOCARA UNA CAPA BANDEADA DE 40 CM. DE TEZONTLE O GRAVA DE 1 1/2" A LO QUE RETIENE LA MALLA NO. 4 , SOBRE ESTO SE COLOCARA UNA CAPA DE 30 CMS. COMPACTOS AL 95 % DE SU M.V.S.M. DETERMINADO POR LA PRUEBA AASHTO ESTANDAR CON MATERIAL INERTE (ARENA LIMOSA), SOBRE ESTO SE COLOCARA PISO DE CONCRETO HIDRAULICO DE 10 CMS. DE UN F'c= 150 KG/CM2 EN CUADROS DE 2 X 2 M. MÁXIMO, CUIDANDO EL FENÓMENO DE ALABEO.

SIMBOLOGIA

- PROGRAMA 2019
- CONSTRUCCION EXISTENTE
- ETAPA FUTURA
- DEMOLICION
- DESMONTAR
- REUBICAR
- REHABILITACIÓN
- N.P.T ±0.00 NIVELES

PLANOS COMPLEMENTARIOS
–

SELLO Y FIRMA

JALISCO GOBIERNO DEL ESTADO | INFEJAL
PLANO DE PROYECTO AUTORIZADO
FECHA: 17 JULIO 19

PLANO	CONTENIDO	CLAVE	DICTAMEN
PLANTA DE CIMENTACION	- PLANTA DE CIMENTACION ILUSTRATIVO - CAPACIDAD DE CARGA Y ZAPATAS - DETALLES Y ESPECIFICACIONES.	E-CIM-01 EDIF BC	INFEJAL 2019

SUPERVISOR	REVISION	ARCHIVO
ARQ. ANDRES ROBLES GIL CHAVEZ	P-00	FORMATO PROYECTO01DIAHORIZONTALCIMA-INMOBTHEMEXR19B 8.CIM PDF BC.DWG
JEFE DE ZONA: ARQ. PEDRO NAVARRO ESCALIER		

NO. DE PLANO	FECHA	ESCALA
/	19 julio 2019	1:400

AUTORIZO	DIRECTOR DE OBRA Y PROYECTOS	C. MARIA ELENA ZAMAGO OSUNA
REVISO	JEFE DE PROYECTOS	ARQ. LOURDES IVETT MACIEL MENDEZ
ELABORO	PROYECTISTA	ARQ. ERIKA GPE. OJEDA ACEVES

Firma

CIM-R-03

Infejal
@INFEJAL
INFEJAL.GOB.MX

INFEJAL Se reserva a la Ley General de Derechos de Autor y ajenda derechos de propiedad. Estos documentos NO deberán ser reproducidos, modificados o copiados por ningún medio, ni deberán ser asignados a terceras personas sin obtener la autorización por escrito de INFEJAL. Av. Prol. Alcalde 1350 Col. Miraflores, Guadalajara, Jalisco Mex. C.P. 44270. tels. 033 33955200 y 38244477

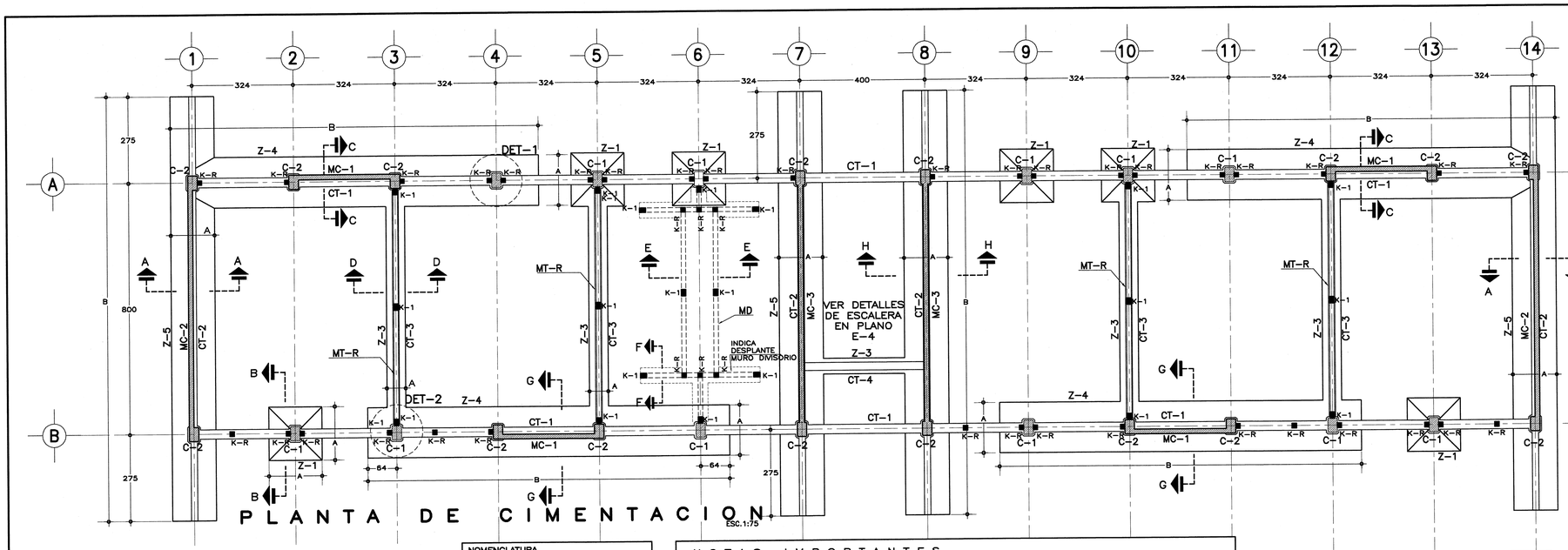

PLANTA DE CIMENTACION

ESC. 1:75

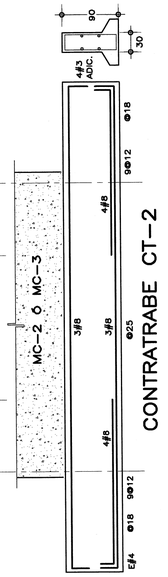

CONTRATRABE CT-2

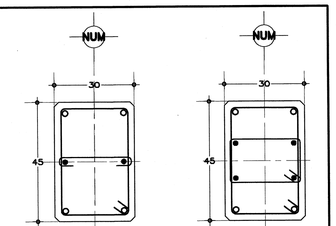

COLUMNA C-1
(o)4#8+(•)2#4
EST.#3@10

COLUMNA C-2
(o)4#8+(•)4#5
EST.#3@10

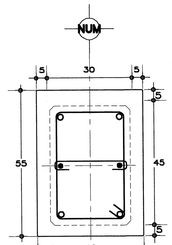

DADO C-1
MISMO ARMADO DE COLUMNA

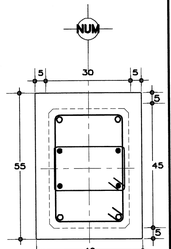

DADO C-2
MISMO ARMADO DE COLUMNA

CONSIDERACIONES ESPECIALES:

- PARA EL DISEÑO DE ESTA CIMENTACION, SE CONSIDERO UNA CAPACIDAD DE CARGA DEL TERRENO DE 15 Ton./m². MISMA QUE DEBERA VERIFICARSE EN CAMPO.
- LOS DATOS DE CIMENTACION DE ESTE PROYECTO NO CONTEMPLAN SUELOS CON RELLENOS IMPORTANTES, ARCILLAS EXPANSIVAS, TURBAS DE CONSISTENCIA MUY BLANDA, ETC.
- EL NIVEL DE DESPLANTE DE LA CIMENTACION, DEBERA REALIZARSE SOBRE TERRENO FIRME, LIBRE DE MATERIA ORGANICA Y/O RELLENOS, DE TAL FORMA DE GARANTIZAR LA CAPACIDAD DE CARGA ANTES INDICADA.
- SI EXISTEN DUDAS AL IDENTIFICAR EL NIVEL DE TERRENO FIRME, DEBERÁ CONSULTARSE A UN ESPECIALISTA EN MECANICA DE SUELOS.
- ADICIONALMENTE DEBERA DESCARTARSE CUALQUIER PROBLEMATICA DEL SUELO, DEBIDA A CONDICIONES PARTICULARES (LICUACION, GRIETAS, OQUEDADES, ETC).

NOMENCLATURA

MT-R= MURO DE TABIQUE CONFINADO CON LA ESTRUCTURA.

MD= MURO DIVISORIO DE TABIQUE DESLIGADO DE LA ESTRUCTURA.

MC= MURO DE RIGIDEZ DE CONCRETO.

NOTAS IMPORTANTES

EL NUMERO DE ENTREEJES, DE MUROS TRANSVERSALES Y LONGITUDINALES ES EL QUE MUESTRE EL PROYECTO ARQUITECTONICO.
LOS MUROS TRANSVERSALES DE CONCRETO REFORZADO SERAN EN No.4 PARA EDIFICIOS QUE TENGAN DE 10 A 13 EE, EN No.3 PARA EDIFICIOS DE 8 A 9 EE Y EN NO.2 PARA EDIFICIOS DE 5 A 7EE, PROCURANDO EN LO POSIBLE QUE SEAN SIMETRICOS.

CASO DE 4 MUROS.- 2 EN CABECEROS Y 2 EN ESCALERA
CASO DE 3 MUROS.- 2 EN CABECEROS Y 1 EN ESCALERA
CASO DE 2 MUROS.- 2 EN CABECEROS

EL RESTO DE LOS MUROS TRANSVERSALES EN EJES ESTRUCTURALES SERAN DE TABIQUE ROJO RECOCIDO O SIMILAR, LIGADOS A LA ESTRUCTURA, PROCURANDO EN LO POSIBLE QUE SEAN SIMETRICOS.

LOS MUROS LONGITUDINALES SIEMPRE SON DE CONCRETO Y SE CONSTRUIRAN UN MINIMO DE 4 MUROS EN EDIFICIOS DE 10 A 13 EE Y 2 MUROS EN EN EDIFICIOS DE 5 A 9EE.

EN NINGUN CASO SE PERMITIRÁ QUE EN LA POSICIÓN FINAL DE LOS MUROS DE CONCRETO, LONGITUDINALES (MC-1) Y TRASNVERSALES (MC-2), ÉSTOS SE LIGEN PERPENDICULARMENTE ENTRE SÍ GENERANDO CONFIGURACIONES EN PLANTA EN FORMA DE "C", "L" Ó "Z". ASI MISMO DEBERÁ EVITARSE QUE DOS MUROS MC-1 EN UN MISMO EJE QUEDEN JUNTOS.

- VER CORTES Y TABLA DE ZAPATAS EN PLANO E-2
- VER DETALLES 1 Y 2 EN PLANO E-3
- VER CT-3 EN PLANO E-2, CORTE D-D
- VER CT-4 EN PLANO E-4, EN CORTE B1-B1
- VER "ARREGLO TIPICO PARA EL COLADO DE FIRMES" EN PLANO E-4.

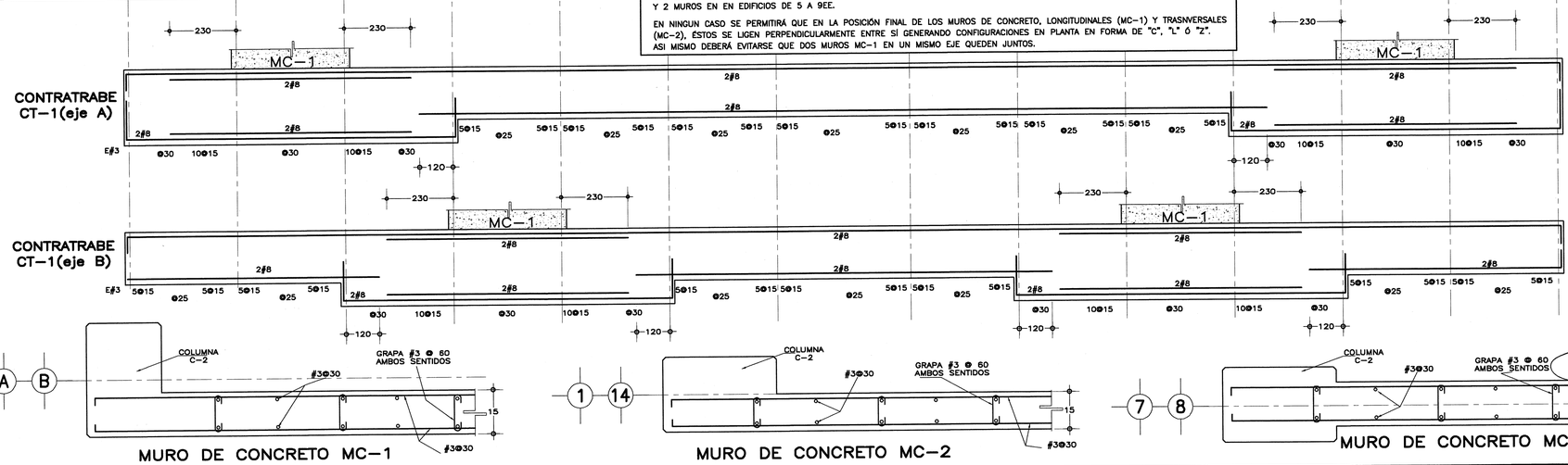

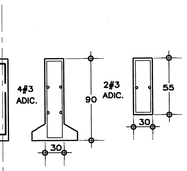

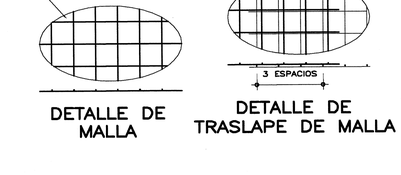

DETALLE DE MALLA

FIRME ARMADO CON MALLA 6X6/10-10

3 ESPACIOS

DETALLE DE TRASLAPE DE MALLA

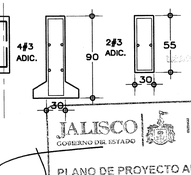

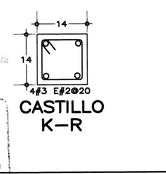

CASTILLO K-R

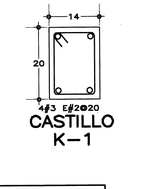

CASTILLO K-1

MURO DE CONCRETO MC-1

MURO DE CONCRETO MC-2

MURO DE CONCRETO MC-3

JALISCO GOBIERNO DEL ESTADO | INFEJAL

PLANO DE PROYECTO AUTORIZADO
SECTUR 17 JUNIO 19

18 JUN. 2019

NOTA IMPORTANTE

- ESTOS PLANOS ANULAN A TODOS LOS DE FECHA ANTERIOR

NOTAS GENERALES Y ESPECIFICACIONES

CIMBRA:
- LA CIMBRA DEBERA ESTAR COMPLETAMENTE LIMPIA, A PLOMO O NIVELADA Y CON CONTRAFLECHA SI SE ESPECIFICA.
- EL LUBRICADO DEBERA HACERSE ANTES DE COLOCAR EL ARMADO.

CONCRETO:
- SE USARA CONCRETO CLASE 1 CON PESO VOLUMETRICO MAYOR A 2200 Kg/m³, RESISTENCIA A LA COMPRESION DE f'c=250 Kg/cm², Y DEBERA INCLUIR EN SU DOSIFICACION UN IMPERMEABILIZANTE INTEGRAL.
- EL CONCRETO SERA PREMEZCLADO, EXCEPTO EN ZONAS RURALES DONDE UN LABORATORIO DETERMINARA EL PROPORCIONAMIENTO ADECUADO EN FUNCION DE LOS AGREGADOS EXISTENTES EN EL LUGAR.
- EL TAMAÑO MAXIMO DEL AGREGADO GRUESO SERA DE 2 cm. (3/4").
- RECUBRIMIENTOS LIBRES (EXCEPTO DONDE SE INDIQUE OTRA COSA): CASTILLOS, CADENAS Y LOSAS 1.5 cm., MUROS 2.0 cm., TRABES Y CONTRATRABES 2.5 cm., COLUMNAS 3 cm. Y ZAPATAS 4 cm., DEBERAN SER VERIFICADOS PARA ZONAS NO CORROSIVAS
- LA PLANTILLA SERA DE CONCRETO CON f'c=100 Kg/cm2. Y 6 cm. DE ESPESOR
- EL CORTE DE COLADO SE HARA EN EL TERCIO MEDIO DEL ELEMENTO.

JUNTAS DE COLADO:
- EN JUNTAS DE COLADO SE DEBERAN ESCARIFICAR EN MAS MENOS UN CENTIMETRO LAS SUPERFICIES DE CONCRETO ENDURECIDO, DEJANDO UNA RUGOSIDAD MINIMA DE 1 CM DE PROFUNDIDAD. ESTAS SUPERFICIES DEBERAN HUMEDECERSE CON AGUA ABUNDANTE DESDE 24 HORAS ANTES DE CADA COLADO, CADA 6.0 HORAS.
- LAS SUPERFICIES DE CONCRETO ENDURECIDO DEBERAN ESTAR LIBRES DE MATERIAL SUELTO O MAL ADHERIDO, DE LECHADA, MORTERO SUPERFICIAL, O DE CUALQUIER MATERIAL EXTRAÑO QUE PUEDA AFECTAR LA LIGA CON EL CONCRETO FRESCO.

ACERO:
- SE USARA ACERO DE REFUERZO CON UNA RESISTENCIA fy=4200 Kg/cm2. EXCEPTO EL ALAMBRON (#2), EL CUAL SERA fy=2300 Kg/cm2.
- EL ACERO DE REFUERZO DEBERA CUMPLIR CON LO SEÑALADO EN EL PARRAFO 1.5.2 DEL VOLUMEN 4, TOMO V DE LA NORMATIVIDAD DEL INIFED, DANDO PARTICULAR IMPORTANCIA AL ESFUERZO MINIMO DE FLUENCIA, AL CORRUGADO Y AL DOBLADO DE LAS BARRAS.
- LONGITUD DE TRASLAPES 40 Ø, ESCUADRAS 12 Ø SALVO DONDE SE INDIQUE OTRA MEDIDA (VER TABLA).
- TODOS LOS DOBLECES DE VARILLAS SE HARAN ALREDEDOR DE UN PERNO CUYO DIAMETRO SERA 9 VECES EL DE LA VARILLA.
- NO DEBERA TRASLAPARSE MAS DE UNA TERCERA PARTE DEL ACERO EN UNA MISMA SECCION.
- LAS UNIONES SOLDADAS SE HARAN A PARTIR DE LA VARILLA DE 1" (#8) VER FIGURA 1.
- EN EL CASO DE UNIONES SOLDADAS O CON DISPOSITIVOS MECANICOS, NO DEBERAN UNIRSE MAS DEL 33% DEL REFUERZO EN UNA MISMA SECCION TRANSVERSAL. LAS SECCIONES DE UNION DISTARAN ENTRE SI NO MENOS DE 20 DIAMETROS.
- TODA MODIFICACION DEBERA SER APROBADA POR LA SUBGERENCIA DE INGENIERIA DE LA GERENCIA DE PROYECTOS DEL INIFED.

COMPACTACION:
- EL RELLENO QUE SE HAGA BAJO FIRMES SE HARA CON MATERIAL INERTE, EL CUAL DEBERA TENER UN ESPESOR MINIMO DE 45 cm., MISMO QUE SE COMPACTARA EN TRES CAPAS DE 15 cm., CUANDO MENOS AL 90% DE SU PESO VOLUMETRICO SECO MAXIMO. LAS DOS CAPAS INFERIORES SERAN PARA SUSTITUCION DEL TERRENO SUPERFICIAL EXISTENTE Y LA SUPERIOR PARA DAR EL NIVEL DEL LECHO BAJO DE PISOS.
- ESTE PLANTEAMIENTO DE SUSTITUCION DEBERA SER AVALADO POR EL SUPERVISOR DE LA OBRA, QUIEN DADO EL CASO, DEBERA REPLANTEAR EL ESPESOR A SUSTITUIR, A FIN DE LOGRAR UN COMPORTAMIENTO ADECUADO DE LOS FIRMES, ADEMAS DE UN NIVEL DE PISO TERMINADO ACORDE A LAS CONDICIONES TOPOGRAFICAS DEL LUGAR.
- LA HUMEDAD DEL RELLENO DEBERA SER LA OPTIMA SEGUN RECOMENDACIONES DEL LABORATORIO.

NOTAS:
- ACOTACIONES EN CENTIMETROS Y NIVELES EN METROS.
- CONSULTE EL PLANO ARQUITECTONICO PARA LOCALIZACION DE CADENAS, MUROS Y NIVELES.
- LOS ENRASES EN CIMENTACION SE HARAN CON TABIQUE CEMENTO-ARENA 7X14X28 cm. TIPO PESADO, JUNTEADO CON MORTERO CEMENTO-ARENA 1:5 PARA RECIBIR EL FIRME CUANDO EL NIVEL DE DESPLANTE LO REQUIERA.
- UTILICE ESTE PLANO EXCLUSIVAMENTE PARA CONSTRUCCION DE ESTRUCTURA, EN CASO DE QUE NO CONCUERDE CON LAS DIMENSIONES GENERALES DEL PLANO ARQUITECTONICO CORRESPONDIENTE, CONSULTE A LA SUBGERENCIA DE INGENIERIA DE LA GERENCIA DE PROYECTOS DEL INIFED.
- ESTAS ESPECIFICACIONES SE COMPLEMENTAN CON LAS DEL INIFED Y LAS DEL A.C.I 318-05.
- NINGUN ESPACIO PODRA CAMBIAR DE USO SIN LA APROBACION DE LA GERENCIA DE PROYECTOS DEL INIFED.

FIGURA 1.- UNIÓN DE VARILLA No.8 Ó MAYORES

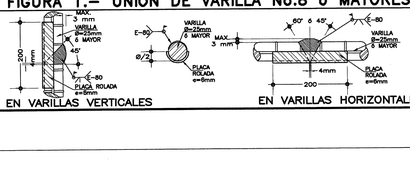

EN VARILLAS VERTICALES

EN VARILLAS HORIZONTALES

TABLA DE DOBLECES Y TRASLAPES DE VARILLAS

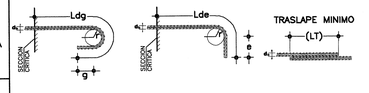

VARILLA No.	ø VARILLA d_b	Ldg (cm)	g_{min} (cm)	RADIO DE DOBLEZ r (cm)	Lde (cm)	e_{min} (cm)	TRASLAPE LT (cm)
2	1/4"	21.6	2.5	2.9	24.0	7.6	30
3	3/8"	33.0	3.8	4.3	33.1	11.4	35
4	1/2"	43.3	5.1	5.7	44.1	15.2	46
5	5/8"	53.6	6.4	7.1	55.2	19.1	63
6	3/4"	64.8	7.6	8.5	66.2	22.9	69
8	1"	86.4	10.2	11.3	88.2	30.5	114
10	1 1/4"	106.9	12.7	14.1	110.2	38.1	167

ZONA SISMICA "C y D"

INIFED
Instituto Nacional de la Infraestructura Física Educativa

DIRECTOR GENERAL: ARQ. ERNESTO VELASCO LEON
SUBDIRECTOR TECNICO: ARQ. JUAN ENRIQUE MEJIA ROJO
GERENTE DE PROYECTOS: ARQ. EMILIO A. MATEO SALGUERA

PROYECTO: INGS. L.M.V./O.G.M.
DIBUJO: A. FLORES D.
REVISO: INGS. L.M.V./O.G.M.
ARCHIVO: U2C 13 EE ZONA C y D E-1.DWG
COORDINADOR DE ESTRUCTURAS: ING. LEONARDO MARTINEZ VAZQUEZ
SUBGERENTE DE INGENIERIA: ING. VICENTE SANTIN CARMONA

ESTRUCTURA TIPO U2-C PARA 5 A 13 ENTREEJES

FATIGA DEL TERRENO 15 ton/m2

ESTRUCTURA DE CIMENTACION

E-1

FECHA: 15 DE JUNIO 2011
ESCALA: VARIAS
ACOT.: CM.

(*) NOTA: SUPERFICIE ANTIDERRAPANTE CON ACABADO ESCOBILLADO RECTO FINO A BASE DE CEMENTO Y ENDURECEDOR DE SUPERFICIE, COLADO MONOLITICO CON FIRME.

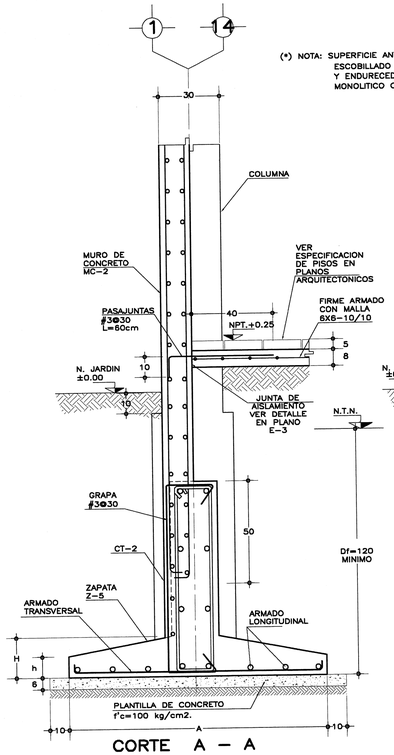

CORTE A – A

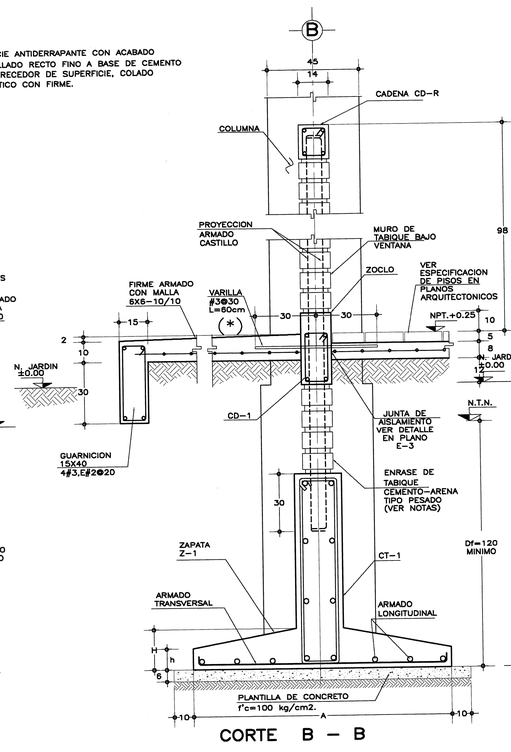

CORTE B – B

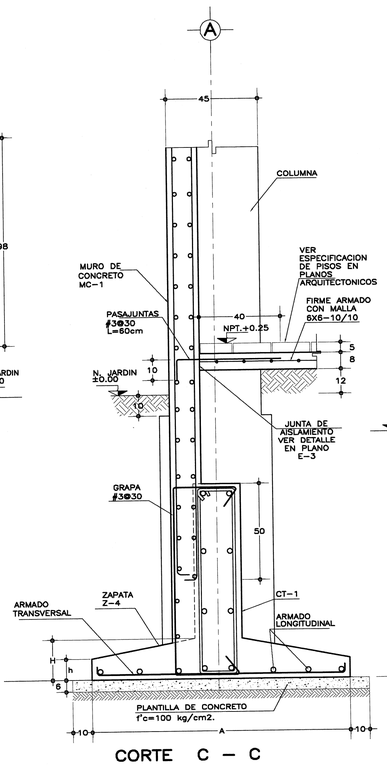

CORTE C – C

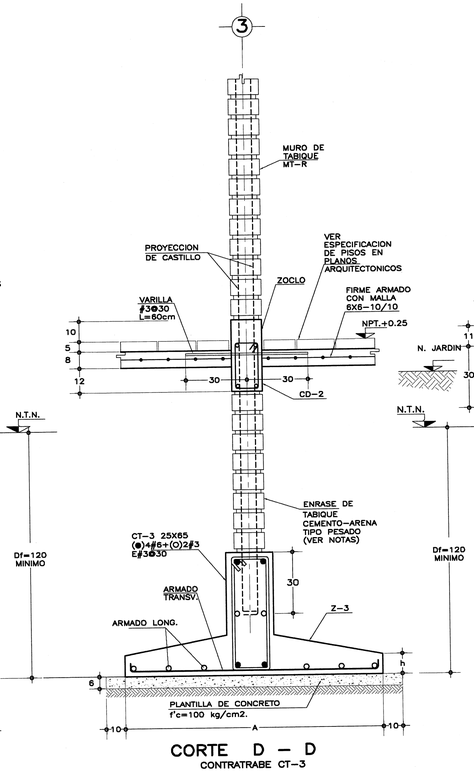

CORTE D – D
CONTRATRABE CT-3

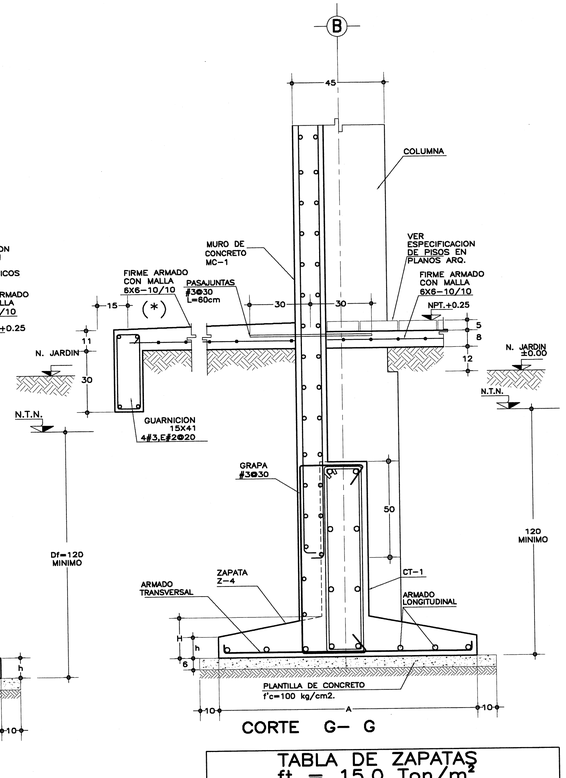

CORTE G– G

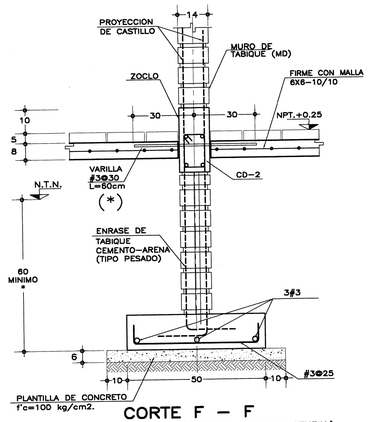

CORTE F – F
(CIMENTACION DE MURO NO ESTRUCTURAL)

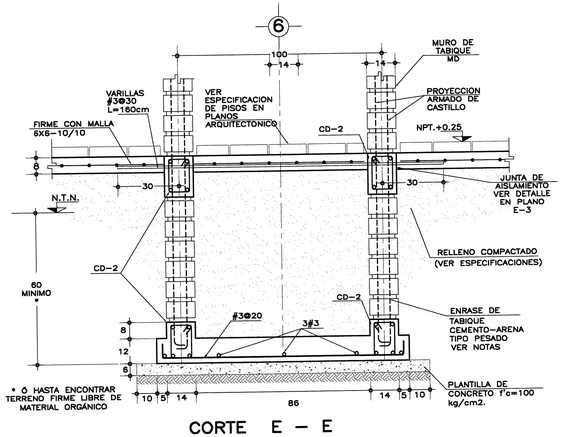

CORTE E – E

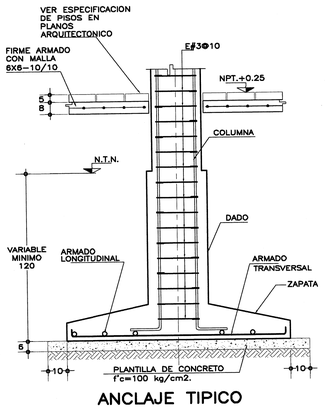

ANCLAJE TIPICO

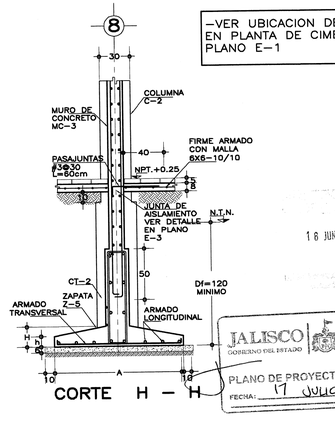

CORTE H – H

-VER UBICACION DE CORTES EN PLANTA DE CIMENTACION PLANO E-1

TABLA DE ZAPATAS ft = 15.0 Ton/m²						
ZAPATA	A	B	H	h	Armado Transv.	Armado Long.
Z-1	170	170	30	20	#4@20	#4@20
Z-2	50	–	15	15	#3@25	2#3
Z-3	60	–	15	15	#3@25	#3@25
Z-4	130	1100	35	20	#4@15	#4@20
Z-5	140	1350	25	15	#4@13	#3@20

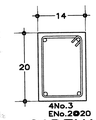

CADENA CD-2

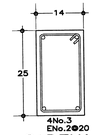

CADENA CD-1

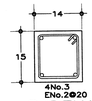

CADENA CD-R

16 JUN. 2019

JALISCO GOBIERNO DEL ESTADO | INFEJAL

PLANO DE PROYECTO AUTORIZADO
FECHA: 17 JULIO 19

NOTA IMPORTANTE
- ESTOS PLANOS ANULAN A TODOS LOS DE FECHA ANTERIOR

NOTAS GENERALES Y ESPECIFICACIONES

CIMBRA:
- LA CIMBRA DEBERA ESTAR COMPLETAMENTE LIMPIA, A PLOMO O NIVELADA Y CON CONTRAFLECHA SI SE ESPECIFICA.
- EL LUBRICADO DEBERA HACERSE ANTES DE COLOCAR EL ARMADO.

CONCRETO:
- SE USARA CONCRETO CLASE 1 CON PESO VOLUMETRICO MAYOR A 2200 Kg/m³, RESISTENCIA A LA COMPRESION DE f'c=250 Kg/cm², Y DEBERA INCLUIR EN SU DOSIFICACION UN IMPERMEABILIZANTE INTEGRAL.
- EL CONCRETO SERA PREMEZCLADO, EXCEPTO EN ZONAS RURALES DONDE UN LABORATORIO DETERMINARA EL PROPORCIONAMIENTO ADECUADO EN FUNCION DE LOS AGREGADOS EXISTENTES EN EL LUGAR.
- EL TAMAÑO MAXIMO DEL AGREGADO GRUESO SERA DE 2 cm. (3/4").
- RECUBRIMIENTOS LIBRES (EXCEPTO DONDE SE INDIQUE OTRA COSA): CASTILLOS, CADENAS Y LOSAS 1.5 cm., MUROS 2.0 cm., TRABES Y CONTRATRABES 2.5 cm., COLUMNAS 3 cm. Y ZAPATAS 4 cm., DEBERAN SER VERIFICADOS PARA ZONAS NO CORROSIVAS
- LA PLANTILLA SERA DE CONCRETO CON f'c=100 Kg/cm2. Y 6 cm. DE ESPESOR
- EL CORTE DE COLADO SE HARA EN EL TERCIO MEDIO DEL ELEMENTO.

JUNTAS DE COLADO:
- EN JUNTAS DE COLADO SE DEBERAN ESCARIFICAR EN MAS MENOS UN CENTIMETRO LAS SUPERFICIES DE CONCRETO ENDURECIDO, DEJANDO UNA RUGOSIDAD MINIMA DE 1 CM DE PROFUNDIDAD. ESTAS SUPERFICIES DEBERAN HUMEDECERSE CON AGUA ABUNDANTE DESDE 24 HORAS ANTES DE CADA COLADO, CADA 8.0 HORAS.
- LAS SUPERFICIES DE CONCRETO ENDURECIDO DEBERAN ESTAR LIBRES DE MATERIAL SUELTO O MAL ADHERIDO, DE LECHADA, MORTERO SUPERFICIAL, O DE CUALQUIER MATERIAL EXTRAÑO QUE PUEDA AFECTAR LA LIGA CON EL CONCRETO FRESCO.

ACERO:
- SE USARA ACERO DE REFUERZO CON UNA RESISTENCIA fy=4200 Kg/cm2. EXCEPTO EL ALAMBRON (#2), EL CUAL SERA fy=2300 Kg/cm2.
- EL ACERO DE REFUERZO DEBERA CUMPLIR CON LO SEÑALADO EN EL PARRAFO 1.5.2 DEL VOLUMEN 4, TOMO V DE LA NORMATIVIDAD DEL INIFED, DANDO PARTICULAR IMPORTANCIA AL ESFUERZO MINIMO DE FLUENCIA, AL CORRUGADO Y AL DOBLADO DE LAS BARRAS.
- LONGITUD DE TRASLAPES 40 Ø, ESCUADRAS 12 Ø SALVO DONDE SE INDIQUE OTRA MEDIDA (VER TABLA).
- TODOS LOS DOBLECES DE VARILLAS SE HARAN ALREDEDOR DE UN PERNO CUYO DIAMETRO SERA 9 VECES EL DE LA VARILLA.
- NO DEBERA TRASLAPARSE MAS DE UNA TERCERA PARTE DEL ACERO EN UNA MISMA SECCION.
- LAS UNIONES SOLDADAS SE HARAN A PARTIR DE LA VARILLA DE 1" (#8) VER FIGURA 1,
- EN EL CASO DE UNIONES SOLDADAS O CON DISPOSITIVOS MECANICOS, NO DEBERAN UNIRSE MAS DEL 33% DEL REFUERZO EN UNA MISMA SECCION TRANSVERSAL. LAS SECCIONES DE UNION DISTARAN ENTRE SI NO MENOS DE 20 DIAMETROS.
- TODA MODIFICACION DEBERA SER APROBADA POR LA SUBGERENCIA DE INGENIERIA DE LA GERENCIA DE PROYECTOS DEL INIFED.

COMPACTACION:
- EL RELLENO QUE SE HAGA BAJO FIRMES SE HARA CON MATERIAL INERTE, EL CUAL DEBERA TENER UN ESPESOR MINIMO DE 45 cm., MISMO QUE SE COMPACTARA EN TRES CAPAS DE 15 cm., CUANDO MENOS AL 90% DE SU PESO VOLUMETRICO SECO MAXIMO. LAS DOS CAPAS INFERIORES SERAN PARA SUSTITUCION DEL TERRENO SUPERFICIAL EXISTENTE Y LA SUPERIOR PARA DAR EL NIVEL DEL LECHO BAJO DE PISOS.
- ESTE PLANTEAMIENTO DE SUSTITUCION DEBERA SER AVALADO POR EL SUPERVISOR DE LA OBRA, QUIEN DADO EL CASO, DEBERA REPLANTEAR EL ESPESOR A SUSTITUIR, A FIN DE LOGRAR UN COMPORTAMIENTO ADECUADO DE LOS FIRMES, ADEMAS DE UN NIVEL DE PISO TERMINADO ACORDE A LAS CONDICIONES TOPOGRAFICAS DEL LUGAR.
- LA HUMEDAD DEL RELLENO DEBERA SER LA OPTIMA SEGUN RECOMENDACIONES DEL LABORATORIO.

NOTAS:
- ACOTACIONES EN CENTIMETROS Y NIVELES EN METROS.
- CONSULTE EL PLANO ARQUITECTONICO PARA LOCALIZACION DE CADENAS, MUROS Y NIVELES.
- LOS ENRASES EN CIMENTACION SE HARAN CON TABIQUE CEMENTO-ARENA, 7X14X28 cm. TIPO PESADO, JUNTEADO CON MORTERO CEMENTO-ARENA 1:5 PARA RECIBIR EL FIRME CUANDO EL NIVEL DE DESPLANTE LO REQUIERA.
- UTILICE ESTE PLANO EXCLUSIVAMENTE PARA CONSTRUCCION DE ESTRUCTURA, EN CASO DE QUE NO CONCUERDE CON LAS DIMENSIONES GENERALES DEL PLANO ARQUITECTONICO CORRESPONDIENTE, CONSULTE A LA SUBGERENCIA DE INGENIERIA DE LA GERENCIA DE PROYECTOS DEL INIFED.
- ESTAS ESPECIFICACIONES SE COMPLEMENTAN CON LAS DEL INIFED Y LAS DEL A.C.I 318-05.
- NINGUN ESPACIO PODRA CAMBIAR DE USO SIN LA APROBACION DE LA GERENCIA DE PROYECTOS DEL INIFED.

FIGURA 1.- UNIÓN DE VARILLA No.8 Ó MAYORES

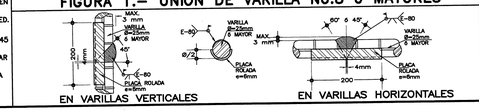

EN VARILLAS VERTICALES — EN VARILLAS HORIZONTALES

TABLA DE DOBLECES Y TRASLAPES DE VARILLAS

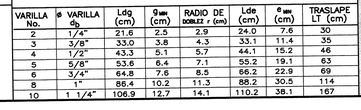

VARILLA No.	ø VARILLA d_b	Ldg (cm)	g_{MIN} (cm)	RADIO DE DOBLEZ r (cm)	Lde (cm)	e_{MIN} (cm)	TRASLAPE LT (cm)
2	1/4"	21.6	2.5	2.9	24.0	7.6	30
3	3/8"	33.0	3.8	4.3	33.1	11.4	35
4	1/2"	43.3	5.1	5.7	44.1	15.2	46
5	5/8"	53.6	6.4	7.1	55.2	19.1	63
6	3/4"	64.8	7.6	8.5	66.2	22.9	69
8	1"	86.4	10.2	11.3	88.2	30.5	114
10	1 1/4"	106.9	12.7	14.1	110.2	38.1	167

ZONA SISMICA "C y D"

INIFED
Instituto Nacional de la Infraestructura Física Educativa

DIRECTOR GENERAL: ARQ. ERNESTO VELASCO LEON
SUBDIRECTOR TECNICO: ARQ. JUAN ENRIQUE MEJIA ROJO
GERENTE DE PROYECTOS: ARQ. EMILIO A. MATEO GALGUERA

PROYECTO: INGS. L.M.V./G.G.M.
DIBUJO: A. FLORES D.
REVISO: INGS. L.M.V./G.G.M.
ARCHIVO: U2C 13 02 ZONA C y D E-2.DWG
COORDINACION DE ESTRUCTURAS: ING. LEONARDO MARTINEZ VAZQUEZ
SUBGERENTE DE INGENIERIA: ING. VICENTE SANTIN CARMONA

ESTRUCTURA TIPO U2-C PARA 5 A 13 ENTREEJES
FATIGA DEL TERRENO qa=15 ton/m2
CORTES Y DETALLES DE CIMENTACION

PLANO No. E-2
FECHA: 15 DE JUNIO 2011
ESCALA: VARIAS
ACOT.: CM.

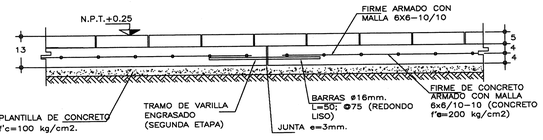

DETALLE TIPICO DE JUNTAS ENTRE TABLEROS DE FIRMES

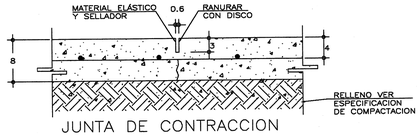

JUNTA DE CONTRACCION (JCO)

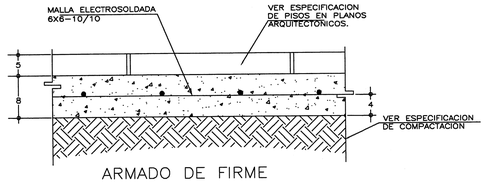

ARMADO DE FIRME

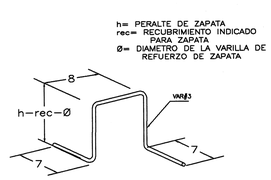

DETALLE DE SILLETA

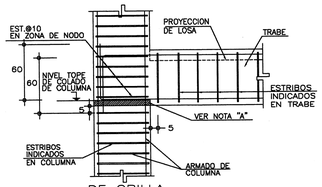

DE ORILLA

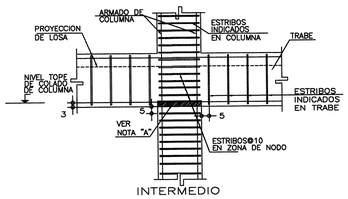

INTERMEDIO

DETALLES TIPICOS DE UNION TRABE-COLUMNA

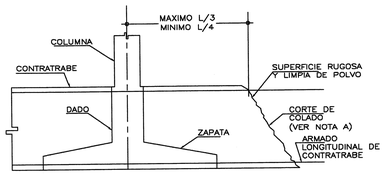

CORTE DE COLADO EN CIMENTACION

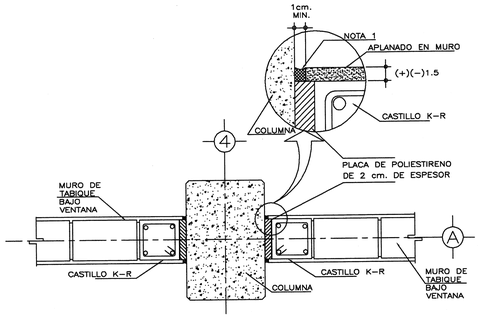

DETALLE 1
(SEPARACION DE MUROS BAJO VENTANA)

NOTA 1
PARA ENBOQUILLAR, USAR MATERIAL CON SUFICIENTE ADHERENCIA Y ELASTICIDAD, (ESPUMA DE POLIURETANO, O SIMILAR).

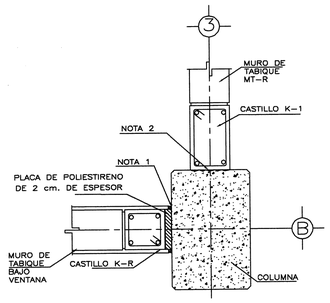

DETALLE 2

NOTA 2
ESCARIFICAR EN MAS MENOS UN CENTIMETRO LA SUPERFICIE DE CONCRETO ENDURECIDO Y HUMEDECER ABUNDANTEMENTE DESDE 24 HORAS ANTES DEL COLADO, CADA 6 HORAS.

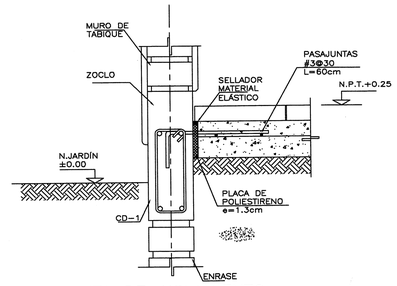

JUNTA DE AISLAMIENTO

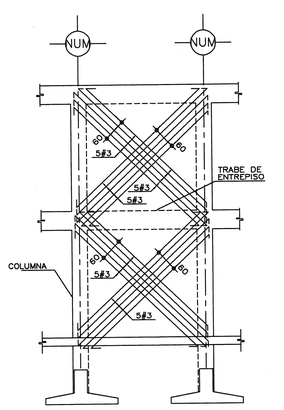

REFUERZO DIAGONAL EN MUROS DE CONCRETO MC-1

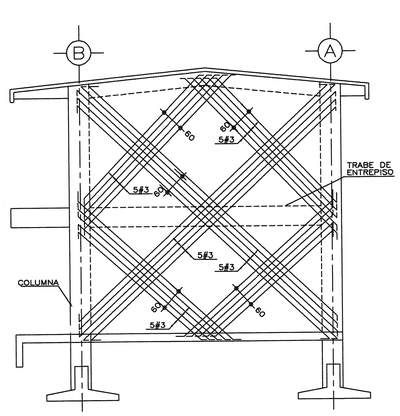

REFUERZO DIAGONAL EN MUROS DE CONCRETO MC-2 y MC-3

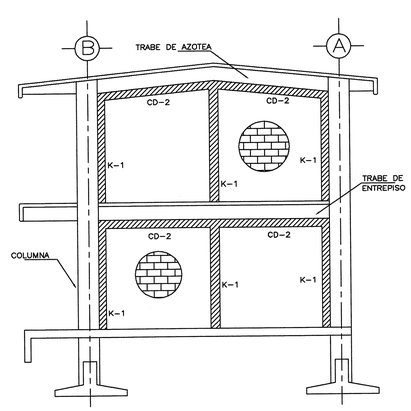

CONFINAMIENTO DE MUROS DE TABIQUE MT-R

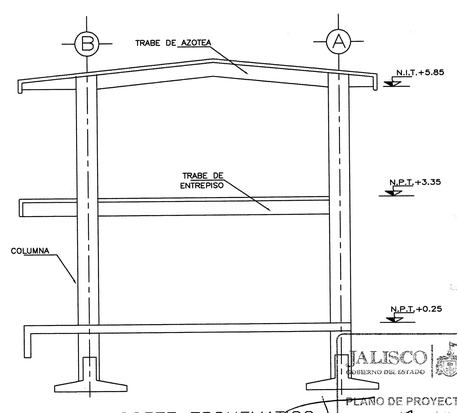

CORTE ESQUEMATICO

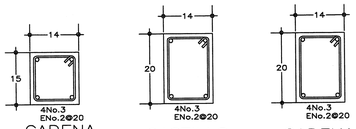

CADENA CD-R | CASTILLO K-1 | CADENA CD-2

-VER UBICACION DE DETALLES EN PLANTA DE CIMENTACION PLANO E-1

16 JUN. 2019

JALISCO GOBIERNO DEL ESTADO | INFEJAL
PLANO DE PROYECTO AUTORIZADO
FECHA: 17 JULIO 19

NOTA IMPORTANTE
- ESTOS PLANOS ANULAN A TODOS LOS DE FECHA ANTERIOR

NOTAS GENERALES Y ESPECIFICACIONES

CIMBRA:
- LA CIMBRA DEBERA ESTAR COMPLETAMENTE LIMPIA, A PLOMO O NIVELADA Y CON CONTRAFLECHA SI SE ESPECIFICA.
- EL LUBRICADO DEBERA HACERSE ANTES DE COLOCAR EL ARMADO.

CONCRETO:
- SE USARA CONCRETO CLASE 1 CON PESO VOLUMETRICO MAYOR A 2200 Kg/m³, RESISTENCIA A LA COMPRESION DE f'c=250 Kg/cm², Y DEBERA INCLUIR EN SU DOSIFICACION UN IMPERMEABILIZANTE INTEGRAL.
- EL CONCRETO SERA PREMEZCLADO, EXCEPTO EN ZONAS RURALES DONDE UN LABORATORIO DETERMINARA EL PROPORCIONAMIENTO ADECUADO EN FUNCION DE LOS AGREGADOS EXISTENTES EN EL LUGAR.
- EL TAMAÑO MAXIMO DEL AGREGADO GRUESO SERA DE 2 cm. (3/4").
- RECUBRIMIENTOS LIBRES (EXCEPTO DONDE SE INDIQUE OTRA COSA): CASTILLOS, CADENAS Y LOSAS 1.5 cm., MUROS 2.0 cm., TRABES Y CONTRATRABES 2.5 cm., COLUMNAS 3 cm. Y ZAPATAS 4 cm., DEBERAN SER VERIFICADOS PARA ZONAS NO CORROSIVAS
- LA PLANTILLA SERA DE CONCRETO CON f'c=100 Kg/cm2. Y 6 cm. DE ESPESOR
- EL CORTE DE COLADO SE HARA EN EL TERCIO MEDIO DEL ELEMENTO.

JUNTAS DE COLADO:
- EN JUNTAS DE COLADO SE DEBERAN ESCARIFICAR EN MAS MENOS UN CENTIMETRO LAS SUPERFICIES DE CONCRETO ENDURECIDO, DEJANDO UNA RUGOSIDAD MINIMA DE 1 CM DE PROFUNDIDAD. ESTAS SUPERFICIES DEBERAN HUMEDECERSE CON AGUA ABUNDANTE DESDE 24 HORAS ANTES DE CADA COLADO, CADA 6.0 HORAS.
- LAS SUPERFICIES DE CONCRETO ENDURECIDO DEBERAN ESTAR LIBRES DE MATERIAL SUELTO O MAL ADHERIDO, DE LECHADA, MORTERO SUPERFICIAL, O DE CUALQUIER MATERIAL EXTRAÑO QUE PUEDA AFECTAR LA LIGA CON EL CONCRETO FRESCO.

ACERO:
- SE USARA ACERO DE REFUERZO CON UNA RESISTENCIA fy=4200 Kg/cm2. EXCEPTO EL ALAMBRON (#2). EL CUAL SERA fy=2300 Kg/cm2.
- EL ACERO DE REFUERZO DEBERA CUMPLIR CON LO SEÑALADO EN EL PARRAFO 1.5.2 DEL VOLUMEN 4, TOMO V DE LA NORMATIVIDAD DEL INIFED, DANDO PARTICULAR IMPORTANCIA AL ESFUERZO MINIMO DE FLUENCIA, AL CORRUGADO Y AL DOBLADO DE LAS BARRAS.
- LONGITUD DE TRASLAPES 40 Ø, ESCUADRAS 12 Ø SALVO DONDE SE INDIQUE OTRA MEDIDA (VER TABLA).
- TODOS LOS DOBLECES DE VARILLAS SE HARAN ALREDEDOR DE UN PERNO CUYO DIAMETRO SERA 9 VECES EL DE LA VARILLA.
- NO DEBERA TRASLAPARSE MAS DE UNA TERCERA PARTE DEL ACERO EN UNA MISMA SECCION.
- LAS UNIONES SOLDADAS SE HARAN A PARTIR DE LA VARILLA DE 1" (#8) VER FIGURA 1.
- EN EL CASO DE UNIONES SOLDADAS O CON DISPOSITIVOS MECANICOS, NO DEBERAN UNIRSE MAS DEL 33% DEL REFUERZO EN UNA MISMA SECCION TRANSVERSAL. LAS SECCIONES DE UNION DISTARAN ENTRE SI NO MENOS DE 20 DIAMETROS.
- TODA MODIFICACION DEBERA SER APROBADA POR LA SUBGERENCIA DE INGENIERIA DE LA GERENCIA DE PROYECTOS DEL INIFED.

COMPACTACION:
-EL RELLENO QUE SE HAGA BAJO FIRMES SE HARA CON MATERIAL INERTE, EL CUAL DEBERA TENER UN ESPESOR MINIMO DE 45 cm., MISMO QUE SE COMPACTARA EN TRES CAPAS DE 15 cm., CUANDO MENOS AL 90% DE SU PESO VOLUMETRICO SECO MAXIMO. LAS DOS CAPAS INFERIORES SERAN PARA SUSTITUCION DEL TERRENO SUPERFICIAL EXISTENTE Y LA SUPERIOR PARA DAR EL NIVEL DEL LECHO BAJO DE PISOS.
ESTE PLANTEAMIENTO DE SUSTITUCION DEBERA SER AVALADO POR EL SUPERVISOR DE LA OBRA, QUIEN DADO EL CASO, DEBERA REPLANTEAR EL ESPESOR A SUSTITUR, A FIN DE LOGRAR UN COMPORTAMIENTO ADECUADO DE LOS FIRMES, ADEMAS DE UN NIVEL DE PISO TERMINADO ACORDE A LAS CONDICIONES TOPOGRAFICAS DEL LUGAR.
- LA HUMEDAD DEL RELLENO DEBERA SER LA OPTIMA SEGUN RECOMENDACIONES DEL LABORATORIO.

NOTAS:
- ACOTACIONES EN CENTIMETROS Y NIVELES EN METROS.
- CONSULTE EL PLANO ARQUITECTONICO PARA LOCALIZACION DE CADENAS, MUROS Y NIVELES.
- LOS ENRASES EN CIMENTACION SE HARAN CON TABIQUE CEMENTO-ARENA 7X14X28 cm. TIPO PESADO, JUNTEADO CON MORTERO CEMENTO-ARENA 1:5 PARA RECIBIR EL FIRME CUANDO EL NIVEL DE DESPLANTE LO REQUIERA.
- UTILICE ESTE PLANO EXCLUSIVAMENTE PARA CONSTRUCCION DE ESTRUCTURA, EN CASO DE QUE NO CONCUERDE CON LAS DIMENSIONES GENERALES DEL PLANO ARQUITECTONICO CORRESPONDIENTE, CONSULTE A LA SUBGERENCIA DE INGENIERIA DE LA GERENCIA DE PROYECTOS DEL INIFED.
- ESTAS ESPECIFICACIONES SE COMPLEMENTAN CON LAS DEL INIFED Y LAS DEL A.C.I 318-05.
- NINGUN ESPACIO PODRA CAMBIAR DE USO SIN LA APROBACION DE LA GERENCIA DE PROYECTOS DEL INIFED.

FIGURA 1.- UNIÓN DE VARILLA No.8 Ó MAYORES

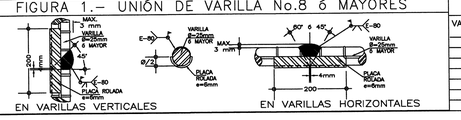

EN VARILLAS VERTICALES | EN VARILLAS HORIZONTALES

TABLA DE DOBLECES Y TRASLAPES DE VARILLAS

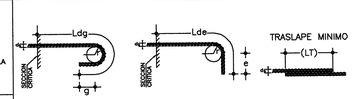

VARILLA No.	ø VARILLA db	Ldg (cm)	ø en (cm)	RADIO DE DOBLEZ r (cm)	Lde (cm)	ø en (cm)	TRASLAPE LT (cm)
2	1/4"	21.6	2.5	2.9	24.0	7.6	30
3	3/8"	33.0	3.8	4.3	33.1	11.4	35
4	1/2"	43.3	5.1	5.7	44.1	15.2	46
5	5/8"	53.6	6.4	7.1	55.2	19.1	63
6	3/4"	64.8	7.6	8.5	66.2	22.9	69
8	1"	86.4	10.2	11.3	88.2	30.5	114
10	1 1/4"	106.9	12.7	14.1	110.2	38.1	167

ZONA SISMICA "C y D"

INIFED
Instituto Nacional de la Infraestructura Física Educativa

DIRECTOR GENERAL: ARQ. ERNESTO VELASCO LEON
SUBDIRECTOR TECNICO: ARQ. JUAN ENRIQUE MEJIA ROJO
GERENTE DE PROYECTOS: ARQ. EMILIO A. MATEO GALGUERA

PROYECTO: INGS. L.M.V./G.G.M.
DIBUJO: A. FLORES D.
REVISO: INGS. L.M.V./G.G.M.
ARCHIVO: IDC 15 IE ZONA Cy D E-1.DWG
COORDINADOR DE ESTRUCTURAS: ING. LEONARDO MARTINEZ VAZQUEZ
SUBGERENTE DE INGENIERIA: ING. VICENTE SANTIN CARMONA

ESTRUCTURA TIPO U2-C PARA 5 A 13 ENTREEJES
ESTRUCTURAL DE CIMENTACION
CORTES Y DETALLES

PLANO No. E-1
FECHA: 15 DE JUNIO 2011
ESCALA: VARIAS | ACOT.: CM.

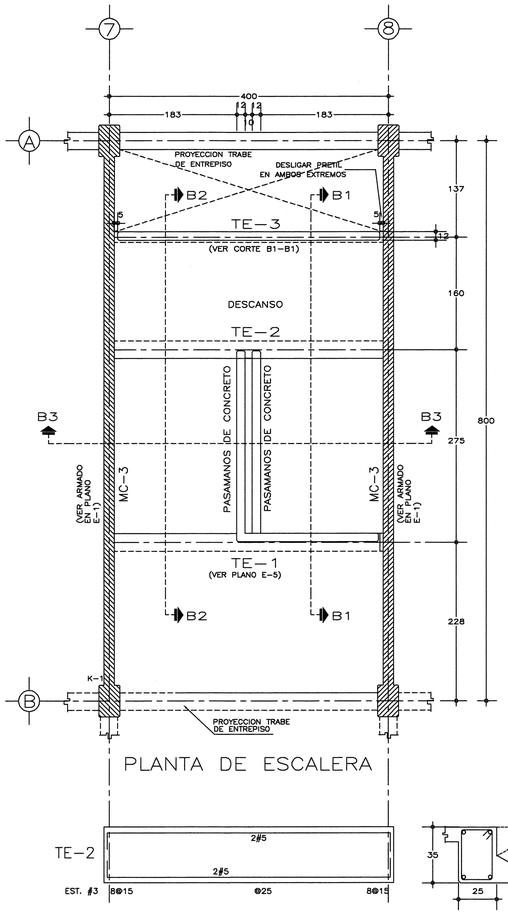

PLANTA DE ESCALERA

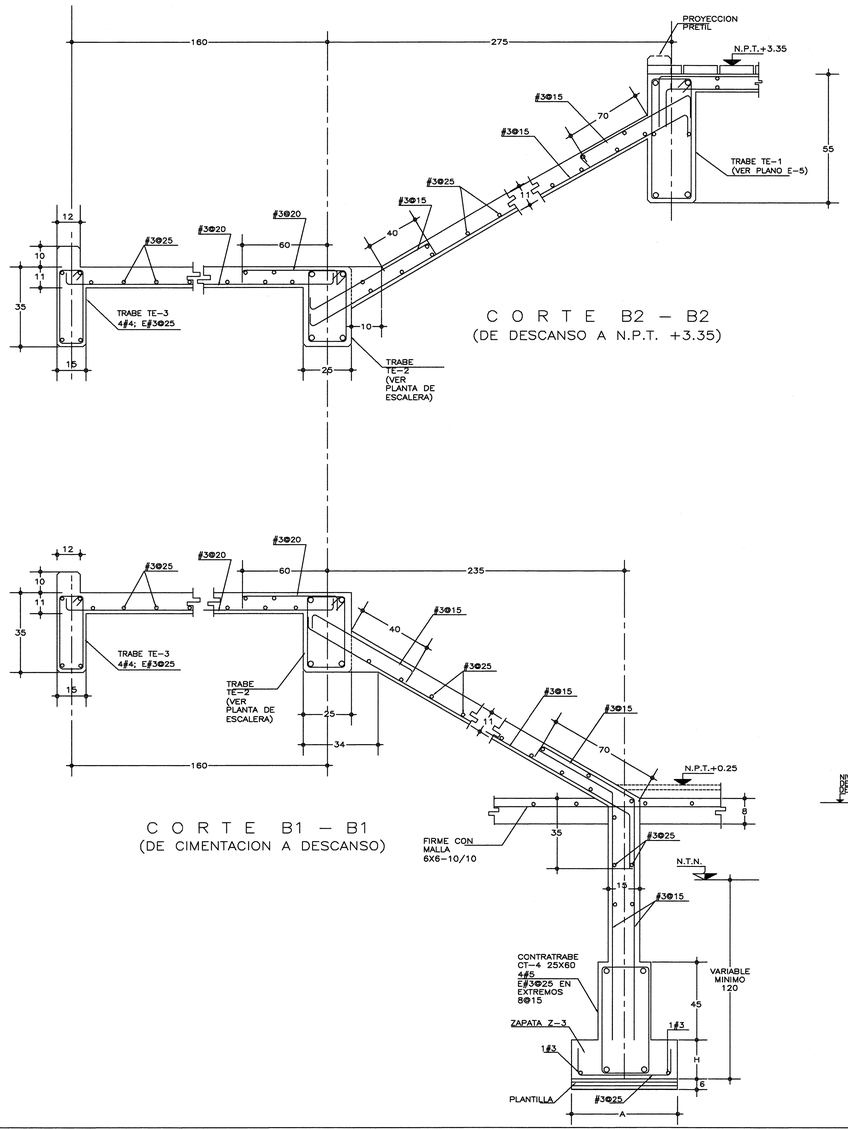

CORTE B2 – B2
(DE DESCANSO A N.P.T. +3.35)

CORTE B1 – B1
(DE CIMENTACION A DESCANSO)

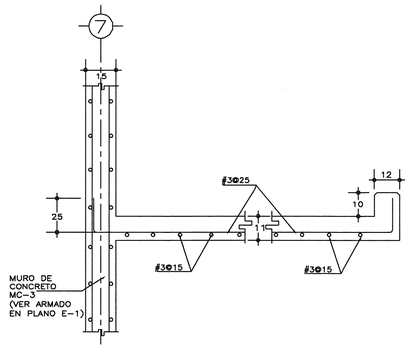

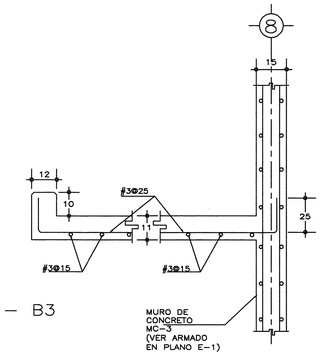

CORTE B3 – B3

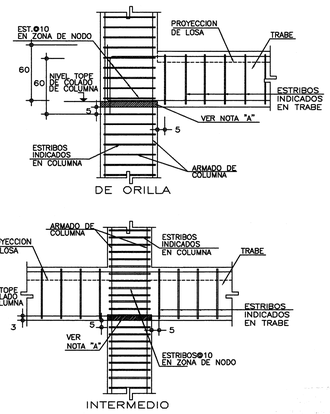

DETALLES TIPICOS DE UNION TRABE–COLUMNA

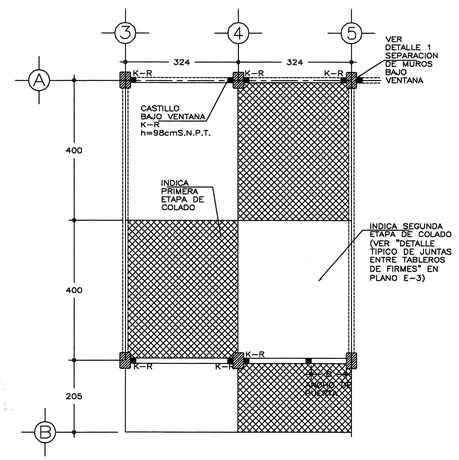

ARREGLO TIPICO PARA EL COLADO DE FIRMES

18 JUN. 2019

NOTA "A"
PICAR CON HERRAMIENTA DE MANO, PARA DEJAR UNA RUGOSIDAD DE (+)(–) 1.0 CM. SATURAR PREVIAMENTE AL COLADO DESDE 24 HORAS ANTES, CADA 6 HORAS.

JALISCO GOBIERNO DEL ESTADO | INFEJAL

PLANO DE PROYECTO AUTORIZADO
FECHA: 17 JULIO 19

NOTA IMPORTANTE
– ESTOS PLANOS ANULAN A TODOS LOS DE FECHA ANTERIOR

N O T A S G E N E R A L E S Y E S P E C I F I C A C I O N E S

C I M B R A :
– LA CIMBRA DEBERA ESTAR COMPLETAMENTE LIMPIA, A PLOMO O NIVELADA Y CON CONTRAFLECHA SI SE ESPECIFICA.
– EL LUBRICADO DEBERA HACERSE ANTES DE COLOCAR EL ARMADO.

C O N C R E T O :
– SE USARA CONCRETO CLASE 1 CON PESO VOLUMETRICO MAYOR A 2200 Kg/m³, RESISTENCIA A LA COMPRESION DE f'c=250 Kg/cm², Y DEBERA INCLUIR EN SU DOSIFICACION UN IMPERMEABILIZANTE INTEGRAL.
– EL CONCRETO SERA PREMEZCLADO, EXCEPTO EN ZONAS RURALES DONDE UN LABORATORIO DETERMINARA EL PROPORCIONAMIENTO ADECUADO EN FUNCION DE LOS AGREGADOS EXISTENTES EN EL LUGAR.
– EL TAMAÑO MAXIMO DEL AGREGADO GRUESO SERA DE 2 cm. (3/4").
– RECUBRIMIENTOS LIBRES (EXCEPTO DONDE SE INDIQUE OTRA COSA): CASTILLOS, CADENAS Y LOSAS 1.5 cm., MUROS 2.0 cm., TRABES Y CONTRATRABES 2.5 cm., COLUMNAS 3 cm. Y ZAPATAS 4 cm., DEBERAN SER VERIFICADOS PARA ZONAS NO CORROSIVAS
– LA PLANTILLA SERA DE CONCRETO CON f'c=100 Kg/cm2. Y 6 cm. DE ESPESOR
– EL CORTE DE COLADO SE HARA EN EL TERCIO MEDIO DEL ELEMENTO.

J U N T A S D E C O L A D O :
– EN JUNTAS DE COLADO SE DEBERAN ESCARIFICAR EN MAS MENOS UN CENTIMETRO LAS SUPERFICIES DE CONCRETO ENDURECIDO, DEJANDO UNA RUGOSIDAD MINIMA DE 1 CM DE PROFUNDIDAD. ESTAS SUPERFICIES DEBERAN HUMEDECERSE CON AGUA ABUNDANTE DESDE 24 HORAS ANTES DE CADA COLADO, CADA 6.0 HORAS.
– LAS SUPERFICIES DE CONCRETO ENDURECIDO DEBERAN ESTAR LIBRES DE MATERIAL SUELTO O MAL ADHERIDO, DE LECHADA, MORTERO SUPERFICIAL, O DE CUALQUIER MATERIAL EXTRAÑO QUE PUEDA AFECTAR LA LIGA CON EL CONCRETO FRESCO.

A C E R O :
– SE USARA ACERO DE REFUERZO CON UNA RESISTENCIA fy=4200 Kg/cm2. EXCEPTO EL ALAMBRON (#2), EL CUAL SERA fy=2300 Kg/cm2.
– EL ACERO DE REFUERZO DEBERA CUMPLIR CON LO SEÑALADO EN EL PARRAFO 1.5.2 DEL VOLUMEN 4, TOMO V DE LA NORMATIVIDAD DEL INIFED, DANDO PARTICULAR IMPORTANCIA AL ESFUERZO MINIMO DE FLUENCIA, AL CORRUGADO Y AL DOBLADO DE LAS BARRAS.
– LONGITUD DE TRASLAPES 40 Ø, ESCUADRAS 12 Ø SALVO DONDE SE INDIQUE OTRA MEDIDA (VER TABLA).
– TODOS LOS DOBLECES DE VARILLAS SE HARAN ALREDEDOR DE UN PERNO CUYO DIAMETRO SERA 9 VECES EL DE LA VARILLA.
– NO DEBERA TRASLAPARSE MAS DE UNA TERCERA PARTE DEL ACERO EN UNA MISMA SECCION.
– LAS UNIONES SOLDADAS SE HARAN A PARTIR DE LA VARILLA DE 1" (#8) VER FIGURA 1.
– EN EL CASO DE UNIONES SOLDADAS O CON DISPOSITIVOS MECANICOS, NO DEBERAN UNIRSE MAS DEL 33% DEL REFUERZO EN UNA MISMA SECCION TRANSVERSAL. LAS SECCIONES DE UNION DISTARAN ENTRE SI NO MENOS DE 20 DIAMETROS.
– TODA MODIFICACION DEBERA SER APROBADA POR LA SUBGERENCIA DE INGENIERIA DE LA GERENCIA DE PROYECTOS DEL INIFED.

C O M P A C T A C I O N :
–EL RELLENO QUE SE HAGA BAJO FIRMES SE HARA CON MATERIAL INERTE, EL CUAL DEBERA TENER UN ESPESOR MINIMO DE 45 cm., MISMO QUE SE COMPACTARA EN TRES CAPAS DE 15 cm., CUANDO MENOS AL 90% DE SU PESO VOLUMETRICO SECO MAXIMO. LAS DOS CAPAS INFERIORES SERAN PARA SUSTITUCION DEL TERRENO SUPERFICIAL EXISTENTE Y LA SUPERIOR PARA DAR EL NIVEL DEL LECHO BAJO DE PISOS.
ESTE PLANTEAMIENTO DE SUSTITUCION DEBERA SER AVALADO POR EL SUPERVISOR DE LA OBRA, QUIEN DADO EL CASO, DEBERA REPLANTEAR EL ESPESOR A SUSTITUIR, A FIN DE LOGRAR UN COMPORTAMIENTO ADECUADO DE LOS FIRMES, ADEMAS DE UN NIVEL DE PISO TERMINADO ACORDE A LAS CONDICIONES TOPOGRAFICAS DEL LUGAR.
– LA HUMEDAD DEL RELLENO DEBERA SER LA OPTIMA SEGUN RECOMENDACIONES DEL LABORATORIO.

N O T A S :
– ACOTACIONES EN CENTIMETROS Y NIVELES EN METROS.
– CONSULTE EL PLANO ARQUITECTONICO PARA LOCALIZACION DE CADENAS, MUROS Y NIVELES.
– LOS ENRASES EN CIMENTACION SE HARAN CON TABIQUE CEMENTO–ARENA 7X14X28 cm. TIPO PESADO, JUNTEADO CON MORTERO CEMENTO–ARENA 1:5 PARA RECIBIR EL FIRME CUANDO EL NIVEL DE DESPLANTE LO REQUIERA.
– UTILICE ESTE PLANO EXCLUSIVAMENTE PARA CONSTRUCCION DE ESTRUCTURA, EN CASO DE QUE NO CONCUERDE CON LAS DIMENSIONES GENERALES DEL PLANO ARQUITECTONICO CORRESPONDIENTE, CONSULTE A LA SUBGERENCIA DE INGENIERIA DE LA GERENCIA DE PROYECTOS DEL INIFED.
– ESTAS ESPECIFICACIONES SE COMPLEMENTAN CON LAS DEL INIFED Y LAS DEL A.C.I 318–05.
– NINGUN ESPACIO PODRA CAMBIAR DE USO SIN LA APROBACION DE LA GERENCIA DE PROYECTOS DEL INIFED.

FIGURA 1.– UNIÓN DE VARILLA No.8 Ó MAYORES

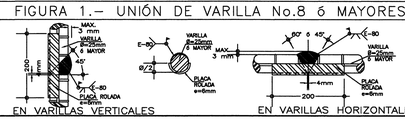

EN VARILLAS VERTICALES

EN VARILLAS HORIZONTALES

TABLA DE DOBLECES Y TRASLAPES DE VARILLAS

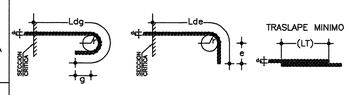

VARILLA No.	ø VARILLA d_b	Ldg (cm)	g_{MIN} (cm)	RADIO DE DOBLEZ r (cm)	Lde (cm)	e_{MIN} (cm)	TRASLAPE LT (cm)
2	1/4"	21.6	2.5	2.9	24.0	7.6	30
3	3/8"	33.0	3.8	4.3	33.1	11.4	35
4	1/2"	43.3	5.1	5.7	44.1	15.2	46
5	5/8"	53.6	6.4	7.1	55.2	19.1	63
6	3/4"	64.8	7.6	8.5	66.2	22.9	69
8	1"	86.4	10.2	11.3	88.2	30.5	114
10	1 1/4"	106.9	12.7	14.1	110.2	38.1	167

Z O N A S I S M I C A "C y D"

INIFED
Instituto Nacional de la Infraestructura Física Educativa

DIRECTOR GENERAL:
ARQ. ERNESTO VELASCO LEON
SUBDIRECTOR TECNICO:
ARQ. JUAN ENRIQUE MEJIA ROJO
GERENTE DE PROYECTOS:
ARQ. EMILIO A. MATEO GALGUERA

PROYECTO: ING. G. GONZALEZ M.
DIBUJO: A. FLORES D.
REVISO: ING. L. MARTINEZ V.
ARCHIVO: U2C 13 EE ZONA C y D E-4.DWG
COORDINADOR DE ESTRUCTURAS: ING. LEONARDO MARTINEZ VAZQUEZ
SUBGERENTE DE INGENIERIA: ING. VICENTE SANTIN CARMONA

ESTRUCTURA TIPO U2–C PARA 5 A 13 ENTREEJES
ESTRUCTURAL ESCALERA CORTES Y DETALLES

PLANO No. E-8 DE 10
FECHA: 15 DE JUNIO 2011
ESCALA: 1:75
ACOT.: CM.

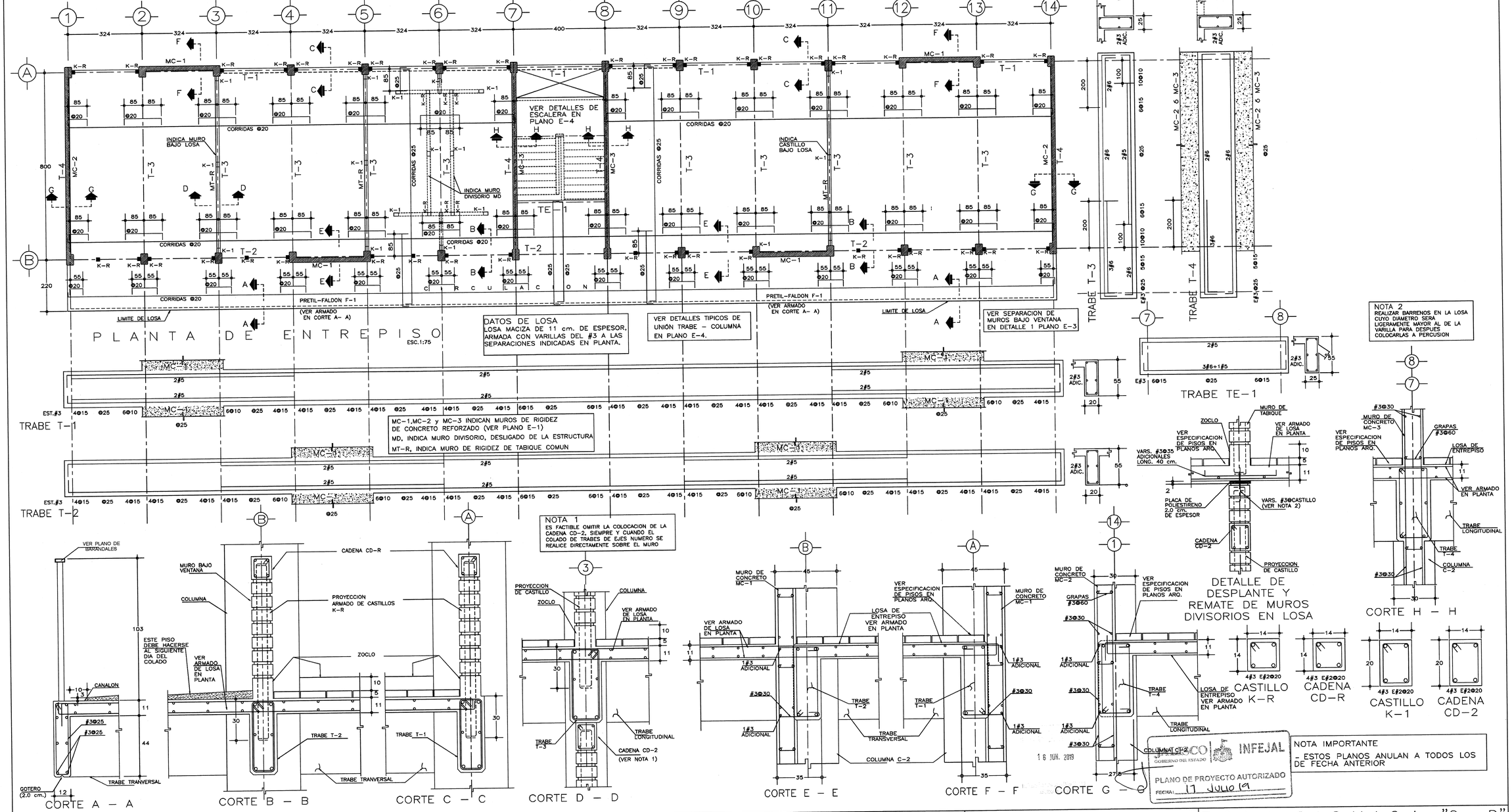

NOTAS GENERALES Y ESPECIFICACIONES

CIMBRA:
- LA CIMBRA DEBERA ESTAR COMPLETAMENTE LIMPIA, A PLOMO O NIVELADA Y CON CONTRAFLECHA SI SE ESPECIFICA.
- EL LUBRICADO DEBERA HACERSE ANTES DE COLOCAR EL ARMADO.

CONCRETO:
- SE USARA CONCRETO CLASE 1 CON PESO VOLUMETRICO MAYOR A 2200 Kg/m³, RESISTENCIA A LA COMPRESION DE f'c=250 Kg/cm², Y DEBERA INCLUIR EN SU DOSIFICACION UN IMPERMEABILIZANTE INTEGRAL.
- EL CONCRETO SERA PREMEZCLADO, EXCEPTO EN ZONAS RURALES DONDE UN LABORATORIO DETERMINARA EL PROPORCIONAMIENTO ADECUADO EN FUNCION DE LOS AGREGADOS EXISTENTES EN EL LUGAR.
- EL TAMAÑO MAXIMO DEL AGREGADO GRUESO SERA DE 2 cm. (3/4").
- RECUBRIMIENTOS LIBRES (EXCEPTO DONDE SE INDIQUE OTRA COSA): CASTILLOS, CADENAS Y LOSAS 1.5 cm., MUROS 2.0 cm., TRABES Y CONTRATRABES 2.5 cm., COLUMNAS 3 cm. Y ZAPATAS 4 cm., DEBERAN SER VERIFICADOS PARA ZONAS NO CORROSIVAS
- LA PLANTILLA SERA DE CONCRETO CON f'c=100 Kg/cm2. Y 6 cm. DE ESPESOR
- EL CORTE DE COLADO SE HARA EN EL TERCIO MEDIO DEL ELEMENTO.

JUNTAS DE COLADO:
- EN JUNTAS DE COLADO SE DEBERAN ESCARIFICAR EN MAS MENOS UN CENTIMETRO LAS SUPERFICIES DE CONCRETO ENDURECIDO, DEJANDO UNA RUGOSIDAD MINIMA DE 1 CM DE PROFUNDIDAD. ESTAS SUPERFICIES DEBERAN HUMEDECERSE CON AGUA ABUNDANTE DESDE 24 HORAS ANTES DE CADA COLADO, CADA 6.0 HORAS.
- LAS SUPERFICIES DE CONCRETO ENDURECIDO DEBERAN ESTAR LIBRES DE MATERIAL SUELTO O MAL ADHERIDO, DE LECHADA, MORTERO SUPERFICIAL, O DE CUALQUIER MATERIAL EXTRAÑO QUE PUEDA AFECTAR LA LIGA CON EL CONCRETO FRESCO.

ACERO:
- SE USARA ACERO DE REFUERZO CON UNA RESISTENCIA fy=4200 Kg/cm2. EXCEPTO EL ALAMBRON (#2), EL CUAL SERA fy=2300 Kg/cm2.
- EL ACERO DE REFUERZO DEBERA CUMPLIR CON LO SEÑALADO EN EL PARRAFO 1.5.2 DEL VOLUMEN 4, TOMO V DE LA NORMATIVIDAD DEL INIFED, DANDO PARTICULAR IMPORTANCIA AL ESFUERZO MINIMO DE FLUENCIA, AL CORRUGADO Y AL DOBLADO DE LAS BARRAS.
- LONGITUD DE TRASLAPES 40 Ø, ESCUADRAS 12 Ø SALVO DONDE SE INDIQUE OTRA MEDIDA (VER TABLA).
- TODOS LOS DOBLECES DE VARILLAS SE HARAN ALREDEDOR DE UN PERNO CUYO DIAMETRO SERA 9 VECES EL DE LA VARILLA.
- NO DEBERA TRASLAPARSE MAS DE UNA TERCERA PARTE DEL ACERO EN UNA MISMA SECCION.
- LAS UNIONES SOLDADAS SE HARAN A PARTIR DE LA VARILLA DE 1" (#8) VER FIGURA 1.
- EN EL CASO DE UNIONES SOLDADAS O CON DISPOSITIVOS MECANICOS, NO DEBERAN UNIRSE MÁS DEL 33% DEL REFUERZO EN UNA MISMA SECCION TRANSVERSAL. LAS SECCIONES DE UNION DISTARAN ENTRE SI NO MENOS DE 20 DIAMETROS.
- TODA MODIFICACION DEBERA SER APROBADA POR LA SUBGERENCIA DE INGENIERIA DE LA GERENCIA DE PROYECTOS DEL INIFED.

ENTUBADO ELECTRICO:
- LA COLOCACION DE LAS TUBERIAS PARA LA INSTALACIÓN ELECTRICA DEBERA HACERSE UNA VEZ QUE ESTE TERMINADA LA PARRILLA DE REFUERZO, ANTES DEBERA TRAZARSE EN LA CIMBRA LA UBICACION EXACTA DE CAJAS Y BAJADAS.
- LA COLOCACION DEL REFUERZO DEBERA HACERSE PREVIENDO QUE NO COINCIDA NINGUNA VARILLA CON ALGUNA CAJA DE ALUMBRADO.
- CON EL OBJETO DE LIBRAR EL ACERO DE REFUERZO Y PARA LOGRAR UNA BUENA CONEXION DE TUBOS A CAJAS, ES NECESARIO HACER A LOS TUBOS UN DOBLEZ SUAVE, A FIN DE QUE SU SECCION NO SE MODIFIQUE Y PERMITA EL LIBRE PASO DEL CABLEADO.

NOTAS:
- ACOTACIONES EN CENTIMETROS Y NIVELES EN METROS.
- CONSULTE EL PLANO ARQUITECTONICO PARA LOCALIZACION DE CADENAS, MUROS Y NIVELES.
- LOS ENRASES EN CIMENTACION SE HARAN CON TABIQUE CEMENTO–ARENA 7X14X28 cm. TIPO PESADO, JUNTEADO CON MORTERO CEMENTO–ARENA 1:5 PARA RECIBIR EL FIRME CUANDO EL NIVEL DE DESPLANTE LO REQUIERA.
- UTILICE ESTE PLANO EXCLUSIVAMENTE PARA CONSTRUCCION DE ESTRUCTURA, EN CASO DE QUE NO CONCUERDE CON LAS DIMENSIONES GENERALES DEL PLANO ARQUITECTONICO CORRESPONDIENTE, CONSULTE A LA SUBGERENCIA DE INGENIERIA DE LA GERENCIA DE PROYECTOS DEL INIFED.
- ESTAS ESPECIFICACIONES SE COMPLEMENTAN CON LAS DEL INIFED Y LAS DEL A.C.I 318–05.
- NINGUN ESPACIO PODRA CAMBIAR DE USO SIN LA APROBACION DE LA GERENCIA DE PROYECTOS DEL INIFED.

FIGURA 1.– UNIÓN DE VARILLA No.8 Ó MAYORES

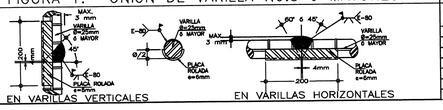

TABLA DE DOBLECES Y TRASLAPES DE VARILLAS

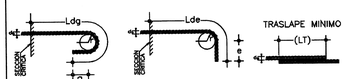

VARILLA No.	ø VARILLA d_b	Ldg (cm)	9 ø min. (cm)	RADIO DE DOBLEZ r (cm)	Lde (cm)	ø min. (cm)	TRASLAPE LT (cm)
2	1/4"	21.6	2.5	2.9	24.0	7.6	30
3	3/8"	33.0	3.8	4.3	33.1	11.4	35
4	1/2"	43.3	5.1	5.7	44.1	15.2	46
5	5/8"	53.6	6.4	7.1	55.2	19.1	53
6	3/4"	64.8	7.6	8.5	66.2	22.9	69
8	1"	86.4	10.2	11.3	88.2	30.5	114
10	1 1/4"	106.9	12.7	14.1	110.2	38.1	167

ZONA SISMICA "C y D"

INIFED
Instituto Nacional de la Infraestructura Física Educativa

DIRECTOR GENERAL: ARQ. ERNESTO VELASCO LEON
SUBDIRECTOR TECNICO: ARQ. JUAN ENRIQUE MEJIA ROJO
GERENTE DE PROYECTOS: ARQ. EMILIO A. MATEO GALGUERA

PROYECTO: ING. G. GONZALEZ M.
DIBUJO: A. FLORES D.
REVISO: ING. L. MARTINEZ V.
ARCHIVO: U2C 13 E2 ZONA C y D E-1.DWG
COORDINACION DE ESTRUCTURAS: ING. LEONARDO MARTINEZ VAZQUEZ
SUBGERENTE DE INGENIERIA: ING. VICENTE SANTIN CARMONA

ESTRUCTURA TIPO U2–C PARA 5 A 13 ENTREEJES
ESTRUCTURAL ENTREPISO
PLANTA, CORTES Y DETALLES

PLANO No. E-2
FECHA: 15 DE JUNIO 2011
REGIONAL: VARIAS
ADDT.: CM.

GOBIERNO DEL ESTADO — INFEJAL
16 JUN. 2019
PLANO DE PROYECTO AUTORIZADO
FECHA: 17 Julio 19

NOTA IMPORTANTE
- ESTOS PLANOS ANULAN A TODOS LOS DE FECHA ANTERIOR

PLANTA DE AZOTEA

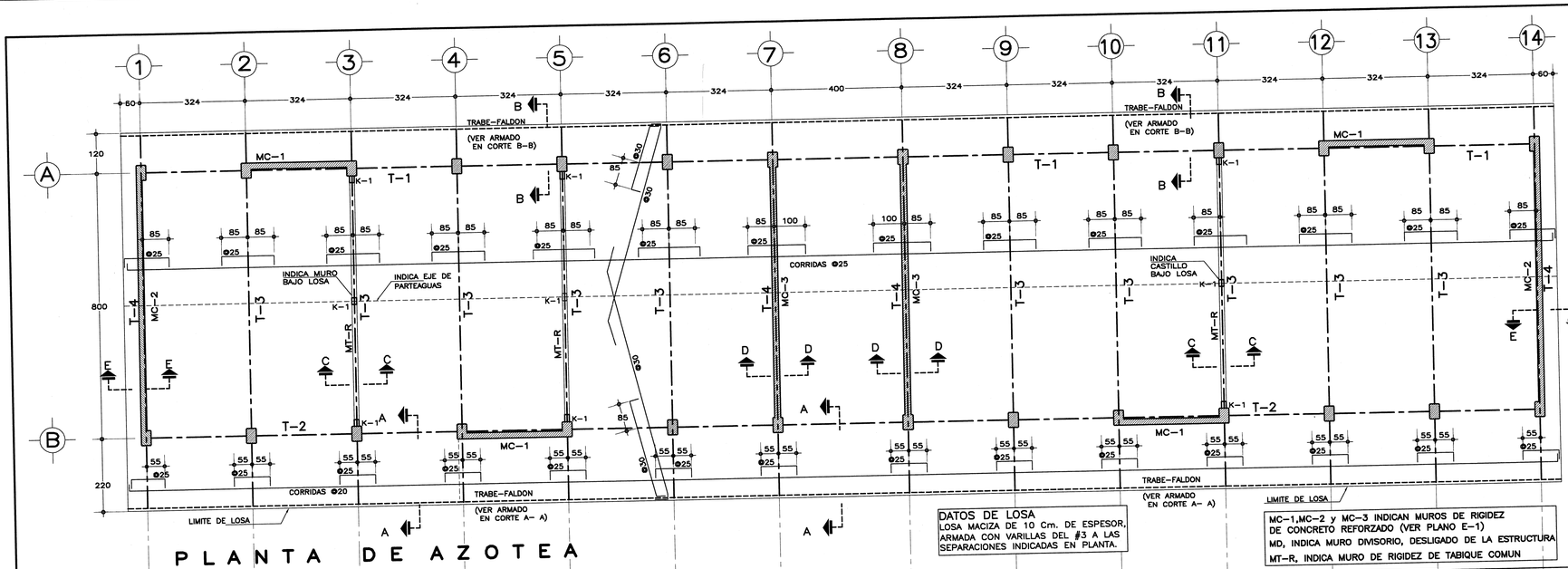

DATOS DE LOSA
LOSA MACIZA DE 10 Cm. DE ESPESOR, ARMADA CON VARILLAS DEL #3 A LAS SEPARACIONES INDICADAS EN PLANTA.

MC-1,MC-2 y MC-3 INDICAN MUROS DE RIGIDEZ DE CONCRETO REFORZADO (VER PLANO E-1)
MD, INDICA MURO DIVISORIO, DESLIGADO DE LA ESTRUCTURA
MT-R, INDICA MURO DE RIGIDEZ DE TABIQUE COMUN

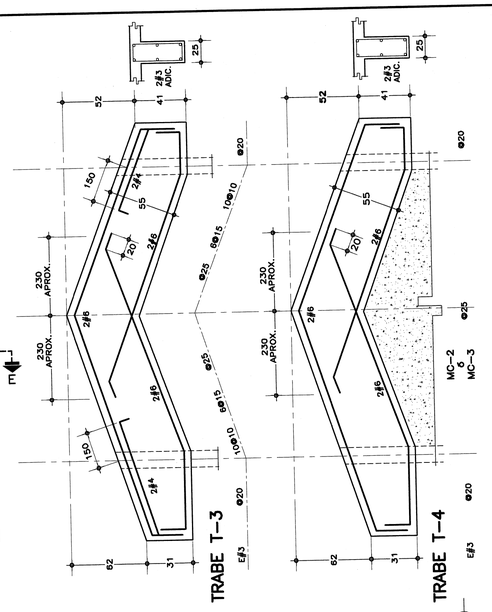

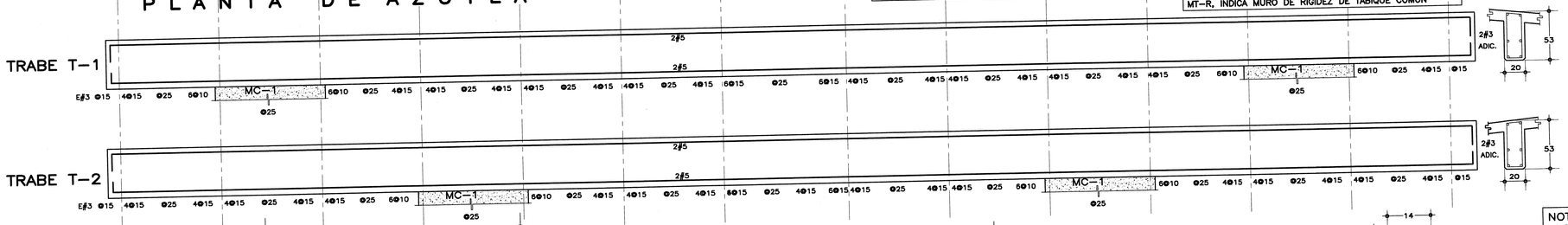

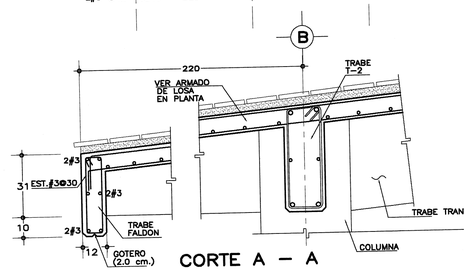

CORTE A – A

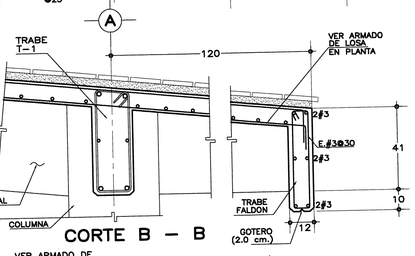

CORTE B – B

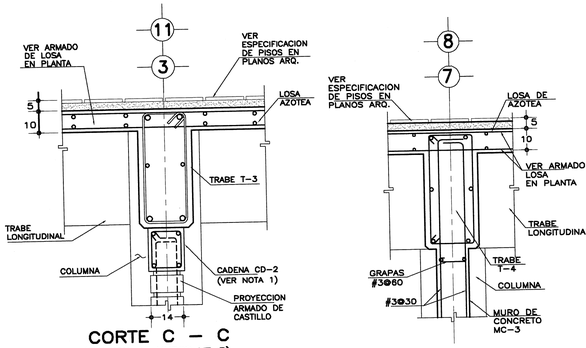

CORTE C – C
(FIJACION DE MUROS MT-R)

CORTE D – D

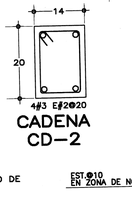

CADENA CD-2

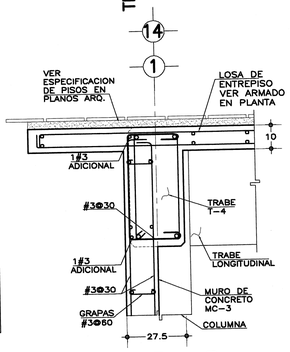

CORTE E – E

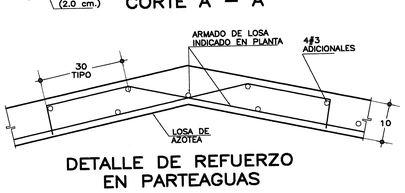

DETALLE DE REFUERZO EN PARTEAGUAS

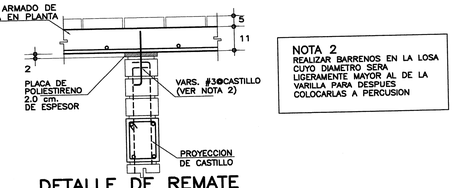

DETALLE DE REMATE DE MUROS DIVISORIOS

NOTA 2
REALIZAR BARRENOS EN LA LOSA CUYO DIAMETRO SERA LIGERAMENTE MAYOR AL DE LA VARILLA PARA DESPUES COLOCARLAS A PERCUSION

NOTA 1
ES FACTIBLE OMITIR LA COLOCACION DE LA CADENA CD-2, SIEMPRE Y CUANDO EL COLADO DE TRABES DE EJES NUMERO SE REALICE DIRECTAMENTE SOBRE EL MURO

NOTA "A"
PICAR CON HERRAMIENTA DE MANO, PARA DEJAR UNA RUGOSIDAD DE (+)(−) 1.0 CM. SATURAR PREVIAMENTE AL COLADO DESDE 24 HORAS ANTES, CADA 6 HORAS.

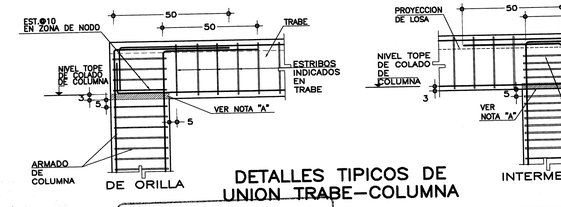

DETALLES TIPICOS DE UNION TRABE–COLUMNA

16 JUN. 2019

JALISCO GOBIERNO DEL ESTADO | INFEJAL

PLANO DE PROYECTO AUTORIZADO
FECHA: 17 JULIO 17

NOTA IMPORTANTE
- ESTOS PLANOS ANULAN A TODOS LOS DE FECHA ANTERIOR

NOTAS GENERALES Y ESPECIFICACIONES

CIMBRA:
- LA CIMBRA DEBERA ESTAR COMPLETAMENTE LIMPIA, A PLOMO O NIVELADA Y CON CONTRAFLECHA SI SE ESPECIFICA.
- EL LUBRICADO DEBERA HACERSE ANTES DE COLOCAR EL ARMADO.

CONCRETO:
- SE USARA CONCRETO CLASE 1 CON PESO VOLUMETRICO MAYOR A 2200 Kg/m³, RESISTENCIA A LA COMPRESION DE f'c=250 Kg/cm², Y DEBERA INCLUIR EN SU DOSIFICACION UN IMPERMEABILIZANTE INTEGRAL.
- EL CONCRETO SERA PREMEZCLADO, EXCEPTO EN ZONAS RURALES DONDE UN LABORATORIO DETERMINARA EL PROPORCIONAMIENTO ADECUADO EN FUNCION DE LOS AGREGADOS EXISTENTES EN EL LUGAR.
- EL TAMAÑO MAXIMO DEL AGREGADO GRUESO SERA DE 2 cm. (3/4").
- RECUBRIMIENTOS LIBRES (EXCEPTO DONDE SE INDIQUE OTRA COSA): CASTILLOS, CADENAS Y LOSAS 1.5 cm., MUROS 2.0 cm., TRABES Y CONTRATRABES 2.5 cm., COLUMNAS 3 cm. Y ZAPATAS 4 cm., DEBERAN SER VERIFICADOS PARA ZONAS NO CORROSIVAS
- LA PLANTILLA SERA DE CONCRETO CON f'c=100 Kg/cm2. Y 6 cm. DE ESPESOR
- EL CORTE DE COLADO SE HARA EN EL TERCIO MEDIO DEL ELEMENTO.

JUNTAS DE COLADO:
- EN JUNTAS DE COLADO SE DEBERAN ESCARIFICAR EN MAS MENOS UN CENTIMETRO LAS SUPERFICIES DE CONCRETO ENDURECIDO, DEJANDO UNA RUGOSIDAD MINIMA DE 1 CM DE PROFUNDIDAD. ESTAS SUPERFICIES DEBERAN HUMEDECERSE CON AGUA ABUNDANTE DESDE 24 HORAS ANTES DE CADA COLADO, CADA 8.0 HORAS.
- LAS SUPERFICIES DE CONCRETO ENDURECIDO DEBERAN ESTAR LIBRES DE MATERIAL SUELTO O MAL ADHERIDO, DE LECHADA, MORTERO SUPERFICIAL, O DE CUALQUIER MATERIAL EXTRAÑO QUE PUEDA AFECTAR LA LIGA CON EL CONCRETO FRESCO.

ACERO:
- SE USARA ACERO DE REFUERZO CON UNA RESISTENCIA fy=4200 Kg/cm2. EXCEPTO EL ALAMBRON (#2), EL CUAL SERA fy=2300 Kg/cm2.
- EL ACERO DE REFUERZO DEBERA CUMPLIR CON LO SEÑALADO EN EL PARRAFO 1.5.2 DEL VOLUMEN 4, TOMO V DE LA NORMATIVIDAD DEL INIFED, DANDO PARTICULAR IMPORTANCIA AL ESFUERZO MINIMO DE FLUENCIA, AL CORRUGADO Y AL DOBLADO DE LAS BARRAS.
- LONGITUD DE TRASLAPES 40 Ø, ESCUADRAS 12 Ø SALVO DONDE SE INDIQUE OTRA MEDIDA (VER TABLA).
- TODOS LOS DOBLECES DE VARILLAS SE HARAN ALREDEDOR DE UN PERNO CUYO DIAMETRO SERA 9 VECES EL DE LA VARILLA.
- NO DEBERA TRASLAPARSE MAS DE UNA TERCERA PARTE DEL ACERO EN UNA MISMA SECCION.
- LAS UNIONES SOLDADAS SE HARAN A PARTIR DE LA VARILLA DE 1" (#8) VER FIGURA 1,
- EN EL CASO DE UNIONES SOLDADAS O CON DISPOSITIVOS MECANICOS, NO DEBERAN UNIRSE MÁS DEL 33% DEL REFUERZO EN UNA MISMA SECCION TRANSVERSAL. LAS SECCIONES DE UNION DISTARAN ENTRE SI NO MENOS DE 2D DIAMETROS.
- TODA MODIFICACION DEBERA SER APROBADA POR LA SUBGERENCIA DE INGENIERIA DE LA GERENCIA DE PROYECTOS DEL INIFED.

ENTUBADO ELECTRICO:
- LA COLOCACION DE LAS TUBERIAS PARA LA INSTALACION ELECTRICA DEBERA HACERSE UNA VEZ QUE ESTE TERMINADA LA PARRILLA DE REFUERZO, ANTES DEBERA TRAZARSE EN LA CIMBRA LA UBICACION EXACTA DE CAJAS Y BAJADAS.
- LA COLOCACION DEL REFUERZO DEBERA HACERSE PREVIENDO QUE NO COINCIDA NINGUNA VARILLA CON ALGUNA CAJA DE ALUMBRADO.
- CON EL OBJETO DE LIBRAR EL ACERO DE REFUERZO Y PARA LOGRAR UNA BUENA CONEXION DE TUBOS A CAJAS, ES NECESARIO HACER A LOS TUBOS UN DOBLEZ SUAVE, A FIN DE QUE SU SECCION NO SE MODIFIQUE Y PERMITA EL LIBRE PASO DEL CABLEADO.

NOTAS:
- ACOTACIONES EN CENTIMETROS Y NIVELES EN METROS.
- CONSULTE EL PLANO ARQUITECTONICO PARA LOCALIZACION DE CADENAS, MUROS Y NIVELES.
- LOS ENRASES EN CIMENTACION SE HARAN CON TABIQUE CEMENTO-ARENA 7X14X28 cm. TIPO PESADO, JUNTEADO CON MORTERO CEMENTO-ARENA 1:5 PARA RECIBIR EL FIRME CUANDO EL NIVEL DE DESPLANTE LO REQUIERA.
- UTILICE ESTE PLANO EXCLUSIVAMENTE PARA CONSTRUCCION DE ESTRUCTURA, EN CASO DE QUE NO CONCUERDE CON LAS DIMENSIONES GENERALES DEL PLANO ARQUITECTONICO CORRESPONDIENTE, CONSULTE A LA SUBGERENCIA DE INGENIERIA DE LA GERENCIA DE PROYECTOS DEL INIFED.
- ESTAS ESPECIFICACIONES SE COMPLEMENTAN CON LAS DEL INIFED Y LAS DEL A.C.I 318-05.
- NINGUN ESPACIO PODRA CAMBIAR DE USO SIN LA APROBACION DE LA GERENCIA DE PROYECTOS DEL INIFED.

FIGURA 1.– UNIÓN DE VARILLA No.8 6 MAYORES

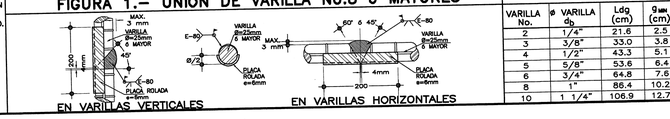

TABLA DE DOBLECES Y TRASLAPES DE VARILLAS

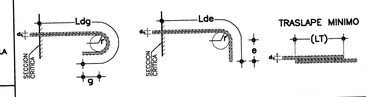

VARILLA No.	ø VARILLA d_b	Ldg (cm)	g_{MIN} (cm)	RADIO DE DOBLEZ r (cm)	Lde (cm)	θ_{MIN} (cm)	TRASLAPE LT (cm)
2	1/4"	21.6	2.5	2.9	24.0	7.6	30
3	3/8"	33.0	3.8	4.3	33.1	11.4	35
4	1/2"	43.3	5.1	5.7	44.1	15.2	46
5	5/8"	53.6	6.4	7.1	55.2	19.1	63
6	3/4"	64.8	7.6	8.5	66.2	22.9	69
8	1"	86.4	10.2	11.3	88.2	30.5	114
10	1 1/4"	106.9	12.7	14.1	110.2	38.1	167

ZONA SISMICA "A" "C y D"

INIFED
Instituto Nacional de la Infraestructura Física Educativa

DIRECTOR GENERAL: ARQ. ERNESTO VELASCO LEON
SUBDIRECTOR TECNICO: ARQ. JUAN ENRIQUE MEJIA ROJO
GERENTE DE PROYECTOS: ARQ. EMILIO A. MATEO GALGUERA

PROYECTO: ING. G. GONZALEZ M.
DIBUJO: A. FLORES D.
REVISO: ING. L. MARTINEZ V.
ARCHIVO: U2C 13 EE ZONA C y D E-6.DWG
COORDINADOR DE ESTRUCTURAS: ING. LEONARDO MARTINEZ VAZQUEZ
SUBGERENTE DE INGENIERIA: ING. VICENTE SANTIN CARMONA

ESTRUCTURA TIPO U2–C PARA 5 A 13 ENTREEJES
ESTRUCTURAL AZOTEA
PLANTA, CORTES Y DETALLES

PLANO No. E–6
FECHA: 15 DE JUNIO 2011
ESCALA: VARIAS
ACOT.: CM.

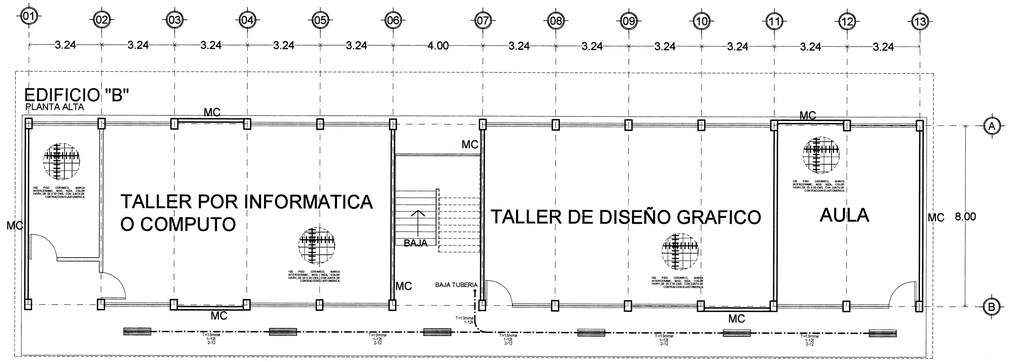

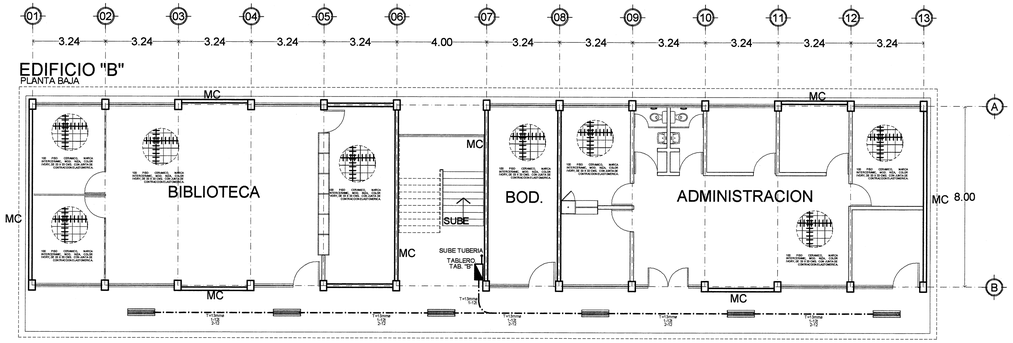

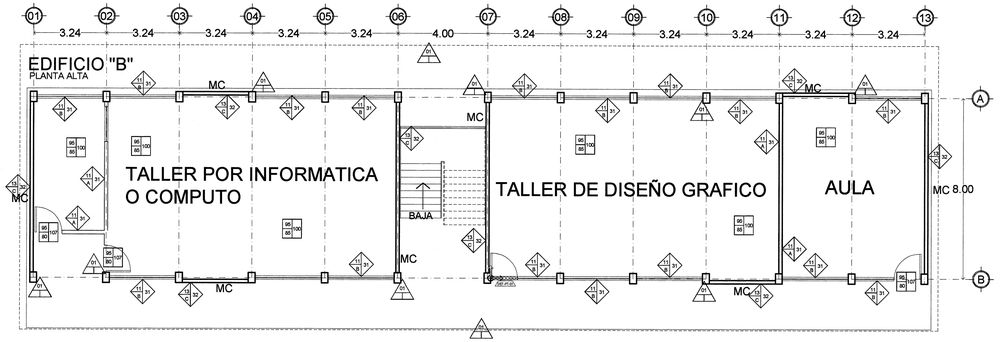

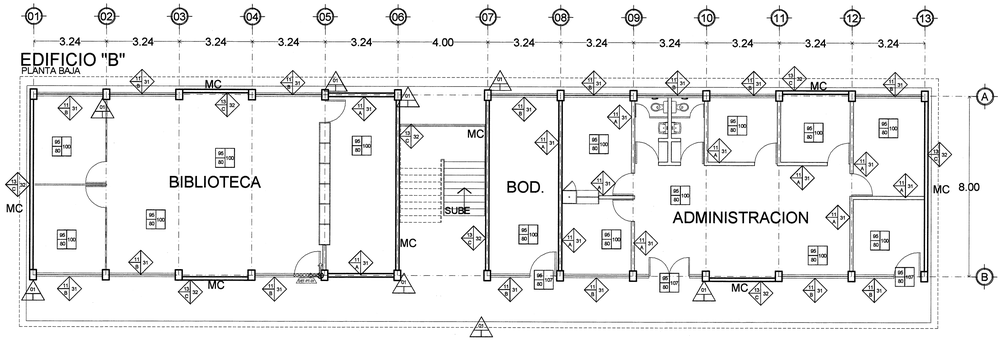

U-2C E.E.3.24X8.00 MTS. EDIFICIO "B" Y "C"

PISOS

80 100 95

91 LOSA DE 8 CMS. DE ESPESOR EN PLANTA BAJA CON IMPERMEABILIZANTE INTEGRAL.
91 LOSA DE 15 CMS. DE ESPESOR EN ENTREPISO CON IMPERMEABILIZANTE INTEGRAL.
95 HORMIGON HASTA 5 CMS.(PASTA DE NIVELACION.
100 PISO CERAMICO, MARCA INTERCERAMIC, MOD. NIZA, COLOR IVORY, DE 33 X 33 CMS. O SIMILAR EN GARANTIA Y CALIDAD.
100 PISO DE CONCRETO CON SELLO ACABADO APRILLADO.
106 PISO CERAMICO, DE 33X33 cm, MARCA INTERCERAMIC, MODELO NIZA, COLOR IVORY O SIMILAR EN GARANTIA, CALIDAD Y ESPECIFICACIONES DE TRABAÑO Y COLOR, CON JUNTA DREN DE 5mm. (SANITARIOS).
107 EMBOQUILLADO EN PUERTAS REALIZDO EN OBRA CON CORTES DEL MISMO PISO MARCA INTERCERAMIC, MODELO NIZA, COLOR IVORY, O SIMILAR EN GARANTIA Y CALIDAD UTILIZADO EN AULAS.

ESTRUCTURA

01 ESTRUCTURA EN CONCRETO (VER PLANOS ESTRUCTURALES)

MUROS

A MURO DE TABIQUE COMUN MED. 7 X 14 X 28 CMS. DE ANCHO 14 Y ENJARRADO
B MURO MULTIDISTINTAS DE TABIQUE COMUN MED. 7 X 14 X 28 CMS. ENJARRADO.
C MURO DE CONCRETO.
D PANEL CIEGO CON CANCELERIA

11 ENJARRE FINO APALLADO CEMENTO / ARENA PROP. 1:4 INCLUYENDO DALA DE DESPLANTE AL MISMO NIVEL.
12 ENJARRE DE 1 CMS. DE ESPESOR CON MORTERO CEMENTO-CAL-ARENA PROP. 1:2:7, EN SANITARIOS.
13 ACABADO APARENTE.

30 AZULEJO MARCA INTERCERAMIC, MODELO COSTA DEL SOL, COLOR IBIZA, PRIMERA CALIDAD, DE 20 X 30 CMS. Int 2.10 ASENTADO CON CEMENTO BLANCO O SIMILAR EN CARACTERISTICAS.
31 PINTURA VINILICA. (VER TABLA DE COLORES).
33 ACABADO APARENTE.
34 CANCELERIA TIPO

DESPIECE DE PISOS

CERRADURA TIPO EUROPEA "ELE" MODELO KIT9001ENT, MARCA JAKO, MATERIAL BASE: 630 ACERO INOXIDABLE, ACABADO: SATÍN US32D. COLOCADA A 90cm SNPT.
PUERTA PREFABRICADA DE 1.20 X 2.10 M., MCA. PORCELITECH O SIMILAR EN GARANTIA Y CALIDAD MOD. BETA TIPO TAMBOR DE 36 MM. DE ESPESOR FABRICADA CON BASTIDOR DE PERFIL TUBULAR GALVANIZADO DE 1 1/4" NUCLEO RELLENO CON PANEL HONEY COMB DE 1 3/8" DE ESPESOR Y DOBLE CARA (INTERIOR Y EXTERIOR) DE LAMINA DE ACERO PORCELANIZADO CAL. 24 EN COLOR INDICADO POR LA SUPERVISION Y CUBRE CANTOS DE ALUMINIO ANODIZADO NATURAL.MARCO Y ANTEPECHO DE HERRERIA TUBULAR DE PERFILES COMERCIALES DE 3" X 1 1/2" CAL. 14 TOPE DE ANGULO DE 3/4" X 1/8"

Simbología Eléctrica para Pasillos

LUMINARIA FLUORECENTE DE SOBREPONER TIPO AHORRADOR DE 2 x 32 WATTS, CON GABINETE DE 1.22 x 0.31 m. ENVOLVENTE ACRILICO A PRUEBA DE INTEMPERIE

TUBERIA CONDUIT DE PVC S.P. PARA INSTALACION OCULTA

COLORES PARA ESTRUCTURA DE CONCRETO					
SECUNDARIA DE NUEVA CREACION CONTEXTO URBANO					
ELEMENTO	MATERIAL	TIPO DE ACABADO	CODIGO CROMATICO	MUESTRA	COMEX
COLUMNAS, TRABES, MUROS ESTRUCTURALES Y DALAS DE DESPLANTE	CONCRETO	ACABADO APARENTE SIN PINTURA			
MUROS	LADRILLO DE LAMA	ACABADO FINO CON PINTURA VINILICA	BLANCO ANTIGUO		OSTION I5-07
MURO BAJO VENTANA	LADRILLO DE LAMA	ACABADO FINO CON PINTURA VINILICA AMBAS CARAS	PANTONE 7597 U		CATSUP D2-13
HERRERIA			PANTONE WARM GRAY 11 U		GRIS ACERO 909 VELMAR
LOSA EXTERIOR	CONCRETO	ACABADO APARENTE SIN PINTURA			
LOSA INTERIOR	CONCRETO	APLICAR PINTURA VINILICA	BLANCO ANTIGUO		OSTION I5-07
NOTA 1:	PINTURA MARCA COMEX, O SIMILAR EN GARANTIA Y CALIDAD, SIEMPRE QUE SE IGUALEN COLORES				
NOTA 2:	EN PLANTELES CON EDIFICIOS EXISTENTES IGUALAR GAMA DE COLORES A LOS YA EXISTENTES				



SET-PT-01
EMBOQUILLADO EN PUERTAS

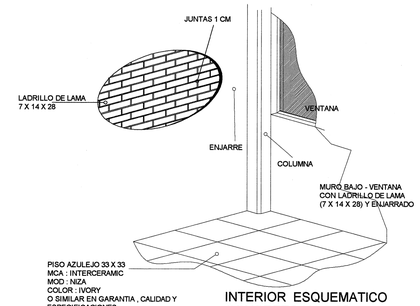

INTERIOR ESQUEMATICO
CONCRETO U1-2-3C

IMPERMEBILIZANTE: UNIPLAS AERO PLUS SBS DE 4.5 M.M., GRANULADO, COLOR ROJO-TERRACOTA, 10 AÑOS DE GARANTIA.



CON UN SOPLETE O CON UN MECHERO DE GAS CALENTAR HASTA FUNDIR PARA COLOCAR SOBRE SUPERFICIE PRESIONADO PARA QUE SE UNAN LOS DOS MATERIALES .

PRESENTACION EN ROLLOS DE 10 MT. X 1.0 GRANULADO COLOR ROJO-TERRACOTA RINDE 1.1 M2 POR CADA M2. A CUBRIR.

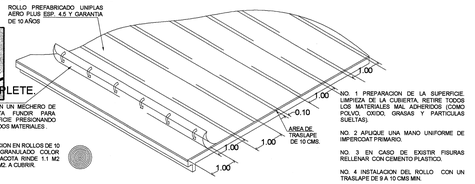

IMPERMEABILIZACION DE TODO TIPO DE TECHOS

1 6 JUN. 2019

Jalisco GOBIERNO DEL ESTADO

INFEJAL Infraestructura Física Educativa del Estado de Jalisco

OBRA: SECUNDARIA " LUIS MONTEJANO "		
LOCALIDAD: FRACC. VILLAS DE ANDALUCIA	MUNICIPIO: 51 JUANACATLAN	REGION: 12 CENTRO
C.C.T.: 14DES0139D	No. DE TRABAJO: BAS-CONA04351	ZONA SISMICA: "C"

NOTAS Y ESPECIFICACIONES

SIMBOLOGIA

- PROGRAMA 2019
- CONSTRUCCION EXISTENTE
- ETAPA FUTURA
- DEMOLICION
- DESMONTAR
- REUBICAR
- REHABILITACIÓN
- N.P.T. ±0.00 NIVELES

PLANOS COMPLEMENTARIOS

SELLO Y FIRMA

JALISCO GOBIERNO DEL ESTADO | INFEJAL

PLANO DE PROYECTO AUTORIZADO
FECHA: 17 JULIO 19

PLANO: ACABADOS GENERALES	CLAVE: AC-02-C EDIF B	DICTAMEN: INFEJAL 2019
CONTENIDO: - ACABADOS GENERALES - DETALLES Y ESPECIFICACIONES		

SUPERVISO: ARQ. ANDRES ROBLES GIL CHAVEZ	REVISION: P-00	ARCHIVO: TAMAÑO: PROYECTO/2019/14DES0139D/BAS-CONA04351/PLANOS EDIF B/2.DWG
JEFE DE ZONA: ARQ. PEDRO NAVARRO ESCALIER		
NO. DE PLANO: /	FECHA: 30 mayo 2019	
	ESCALA: 1:125	

AUTORIZO: DIRECTOR DE OBRA Y PROYECTOS	C. MARIA ELENA ZAMAGO OSUNA	Firma:
REVISO: JEFE DE PROYECTOS	ARQ. LOURDES VIETT MACIEL MENDEZ	Firma:
ELABORO: PROYECTISTA	ARQ. ERIKA GPE. QUEDA ACEVES	Firma:

OBR-R-53

INFEJAL Se reserva a Ley Derecho de Autor y demás derechos de propiedad. Estos documentos NO deberán ser reproducidos, modificados o copiados por ningún medio, ni deberán ser asignados a terceras personas sin obtener la autorización por escrito de INFEJAL Av. Prol. Alcalde 1500 Col. Miraflores, Guadalajara, Jalisco Mex. C.P. 44270, tels. (33) 3915 2020 y 3854 4977

Infejal @INFEJAL

INFEJAL.GOB.MX

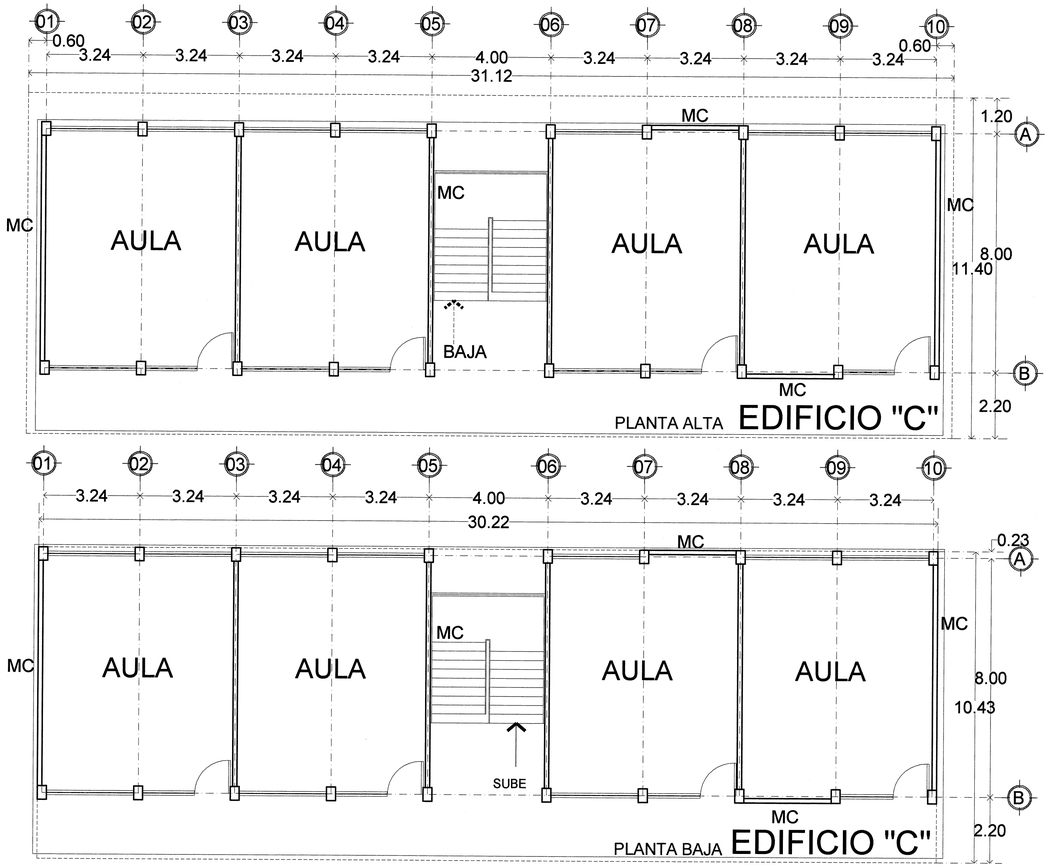

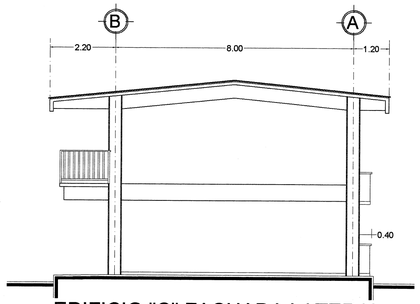

EDIFICIO "C" FACHADA LATERAL



EDIFICIO "C"
ALZADO PRINCIPAL

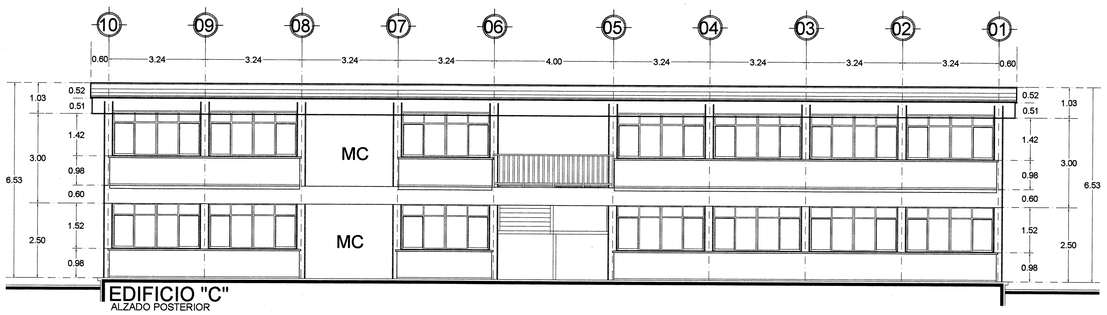

EDIFICIO "C"
ALZADO POSTERIOR

Jalisco
GOBIERNO DEL ESTADO

INFEJAL
Infraestructura Física Educativa del Estado de Jalisco

OBRA: SECUNDARIA " LUIS MONTEJANO "

LOCALIDAD	MUNICIPIO	REGION
FRACC. VILLAS DE ANDALUCIA	51 JUANACATLAN	12 CENTRO
C.C.T.	No DE TRABAJO	ZONA SISMICA
14DES0139D	BAS-CONA04351	"C"

NOTAS Y ESPECIFICACIONES

SIMBOLOGIA

- PROGRAMA 2019
- CONSTRUCCION EXISTENTE
- ETAPA FUTURA
- DEMOLICION
- DESMONTAR
- REUBICAR
- REHABILITACIÓN
- N.P.T. +0.60 NIVELES

PLANOS COMPLEMENTARIOS

SELLO Y FIRMA

JALISCO GOBIERNO DEL ESTADO | INFEJAL

PLANO DE PROYECTO AUTORIZADO
FECHA: 19 JULIO 19

PLANO:	CLAVE:	DICTAMEN:
ALZADOS GENERALES	AC-01 EDIF C	INFEJAL 2019

CONTENIDO:
- PLNO ARQUITECTONICO EDIFCIO "C"
- ALZADO PRINCIPAL
- ALZADO POSTERIOR
- ALZADO LATERAL

SUPERVISOR:	REVISION:	ARCHIVO:
ARQ. ANDRES ROBLES GIL CHAVEZ	P-00	TIPO/MCD PROYECTO/02-01/14DES0139D/BAS-CONA-04351/PTAC-02-01 EDIF SC.DWG
JEFE DE ZONA: ARQ. PEDRO NAVARRO ESCALIER		

NO. DE PLANO	FECHA	ESCALA
/	21 mayo 2019	1:100

AUTOR CO: DIRECTOR DE OBRA Y PROYECTOS	C. MARIA ELENA ZAMAGO OSUNA	Firma
REVISO: JEFE DE PROYECTOS	ARQ. LOURDES IVETT MACIEL MENDEZ	Firma
ELABORO: PROYECTISTA	ARQ. ERIKA GPE. OJEDA ACEVES	Firma

OBR-R-53

1 0 JUN. 2019

Infejal
@INFEJAL

INFEJAL Se reserva a Ley y Derecho de Autor y demás derechos de propiedad. Estos documentos NO deberán ser reproducidos, modificados o copiados por ningún medio, ni deberán ser asignados a terceras personas sin obtener la autorización por escrito de INFEJAL. Av. Prol. Alcalde 1500 Ote, Miraflores, Guadalajara, Jalisco Mex. C.P. 44270. tels. (33) 38152020 y 38244477

INFEJAL.GOB.MX

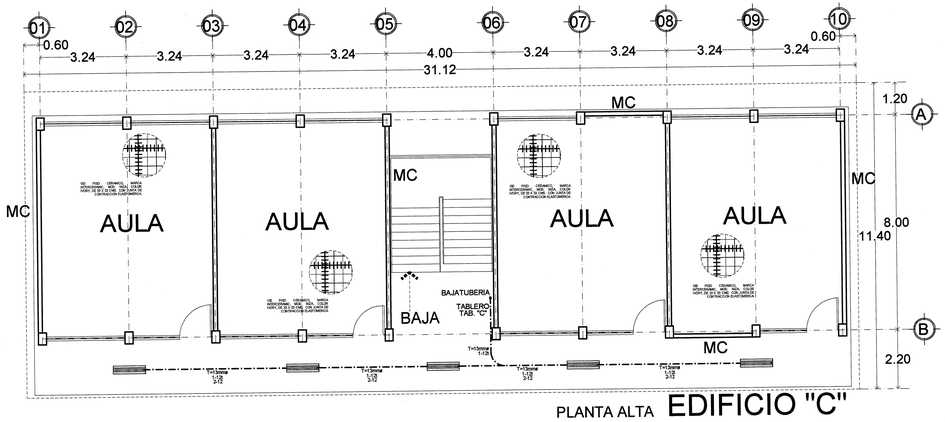

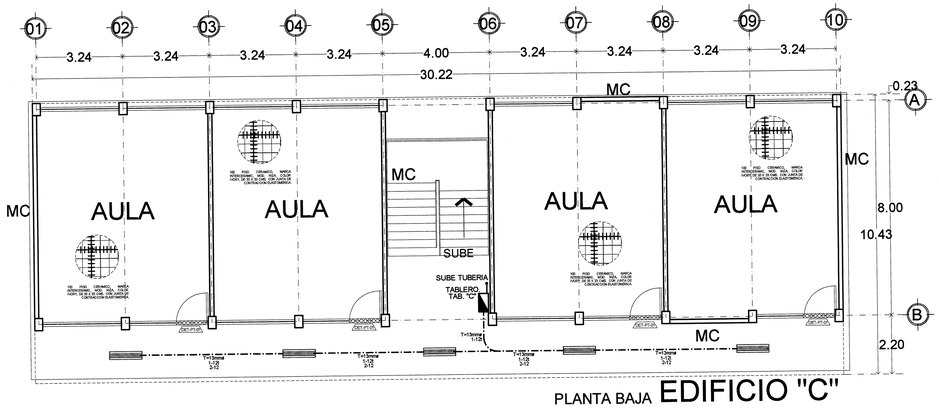

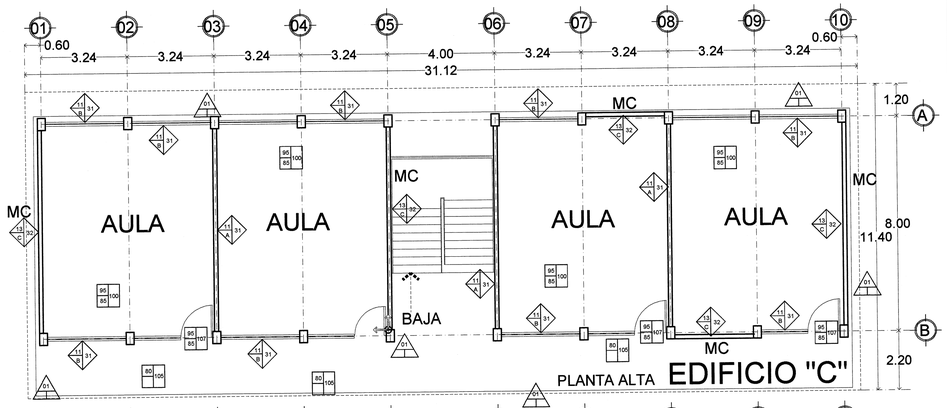

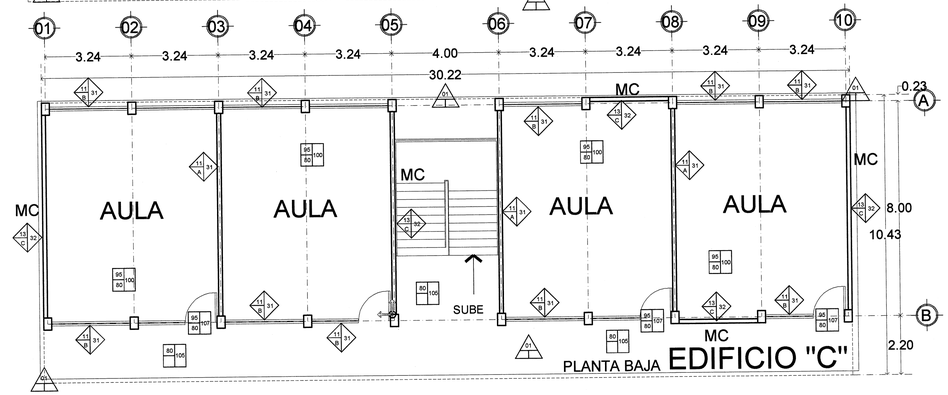

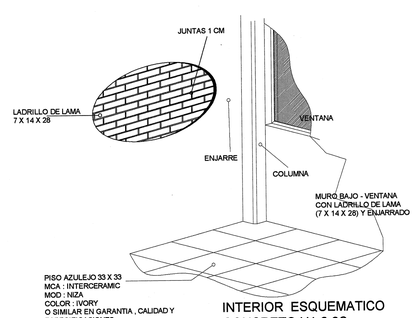

INTERIOR ESQUEMATICO
CONCRETO U1-2-3C

COLORES PARA ESTRUCTURA DE CONCRETO					
SECUNDARIA DE NUEVA CREACION CONTEXTO URBANO					
ELEMENTO	MATERIAL	TIPO DE ACABADO	CODIGO CROMATICO	MUESTRA	COMEX
COLUMNAS, TRABES, MUROS ESTRUCTURALES Y DALAS DE DESPLANTE	CONCRETO	ACABADO APARENTE SIN PINTURA			
MUROS	LADRILLO DE LAMA	ACABADO FINO CON PINTURA VINILICA	BLANCO ANTIGUO		OSTION I5-07
MURO BAJO VENTANA	LADRILLO DE LAMA	ACABADO FINO CON PINTURA VINILICA AMBAS CARAS	PANTONE 7597 U		CATSUP D2-13
HERRERIA			PANTONE WARM GRAY 11 U		GRIS ACERO 909 VELMAR
LOSA EXTERIOR	CONCRETO	ACABADO APARENTE SIN PINTURA			
LOSA INTERIOR	CONCRETO	APLICAR PINTURA VINILICA	BLANCO ANTIGUO		OSTION I5-07
NOTA 1:	PINTURA MARCA COMEX, O SIMILAR EN GARANTIA Y CALIDAD, SIEMPRE QUE SE IGUALEN COLORES				
NOTA 2:	EN PLANTELES CON EDIFICIOS EXISTENTES IGUALAR GAMA DE COLORES A LOS YA EXISTENTES				



DET-PT-07
EMBOQUILLADO EN PUERTAS

CERRADURA TIPO EUROPEA "ELE" MODELO KIT9001ENT, MARCA JAKO, MATERIAL BASE: 630 ACERO INOXIDABLE, ACABADO. SATÍN US32D. COLOCADA A 90cm SNPT.
PUERTA PREFABRICADA DE 1.20 X 2.10 M . MCA. PORCELTECH O SIMILAR EN GARANTIA Y CALIDAD MOD. BETA TIPO TAMBOR DE 36 MM. DE ESPESOR. FABRICADA CON BASTIDOR DE PERFIL TUBULAR GALVANIZADO DE 1 1/4" NUCLEO RELLENO CON PANEL HONEY COMB DE 1 3/8" DE ESPESOR Y DOBLE CARA (INTERIOR Y EXTERIOR) DE LAMINA DE ACERO PORCELANIZADO CAL 24 EN COLOR INDICADO POR LA SUPERVISION Y CUBRE CANTOS DE ALUMINIO ANODIZADO NATURAL.MARCO Y ANTEPECHO DE HERRERIA TUBULAR DE PERFILES COMERCIALES DE 3" X 1 1/2" CAL. 14 TOPE DE ANGULO DE 3/4" X 1/8"

IMPERMEABILIZANTE: UNIPLAS AERO PLUS SBS DE 4.5 M.M., GRANULADO, COLOR ROJO-TERRACOTA, 10 AÑOS DE GARANTIA.



SOPLETE

ROLLO PREFABRICADO UNIPLAS AERO PLUS ESP. 4.5 Y GARANTIA DE 10 AÑOS

CON UN SOPLETE O CON UN MECHERO DE GAS CALENTAR HASTA FUNDIR PARA COLOCAR SOBRE SUPERFICIE PRESIONANDO PARA QUE SE UNAN LOS DOS MATERIALES.

PRESENTACION EN ROLLOS DE 10 M2. 4.5 GRANULADO COLOR ROJO-TERRACOTA. RINDE 1.1 M2 POR CADA M2. A CUBRIR.

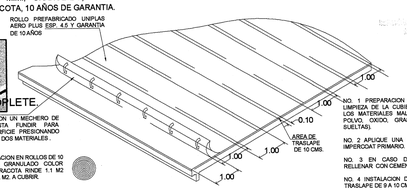

NO. 1 PREPARACION DE LA SUPERFICIE. LIMPIEZA DE LA CUBIERTA, RETIRE TODOS LOS MATERIALES MAL ADHERIDOS (COMO POLVO, OXIDO, GRASAS Y PARTICULAS SUELTAS).

NO. 2 APLIQUE UNA MANO UNIFORME DE IMPERCOAT PRIMARIO.

NO. 3 EN CASO DE EXISTIR FISURAS RELLENAR CON CEMENTO PLASTICO.

NO. 4 INSTALACION DEL ROLLO CON UN TRASLAPE DE 9 A 10 CMS MIN.

IMPERMEABILIZACION DE TODO TIPO DE TECHOS

16 JUN. 2019

Jalisco
GOBIERNO DEL ESTADO

INFEJAL
Infraestructura Física Educativa del Estado de Jalisco

OBRA: SECUNDARIA " LUIS MONTEJANO "

LOCALIDAD:	MUNICIPIO:	REGION:
FRACC. VILLAS DE ANDALUCIA	51 JUANACATLAN	12 CENTRO
C.C.T.:	No. DE TRAMITE:	ZONA SISMICA:
14DES0139D	BAS-CONA04351	"C"

NOTAS Y ESPECIFICACIONES

U-2C E.E.3.24X8.00 MTS. EDIFICIO "B" Y "C"

PISOS
90 LOSA DE 6 CMS. DE ESPESOR EN PLANTA BAJA CON IMPERMEABILIZANTE INTEGRAL.
95 LOSA DE 12 CMS. DE ESPESOR EN ENTREPISO CON IMPERMEABILIZANTE INTEGRAL.
95 HORNIGON HASTA 8 CMS.) PASTA DE NIVELACION.
100 PISO CERAMICO, MARCA INTERCERAMIC, MOD. NIZA, COLOR IVORY, DE 33 X 33 CMS. O SIMILAR EN GARANTIA Y CALIDAD.
101 ZOCLO CERAMICO DEL MISMO ACABADO APALLADO.
105 PISO CERAMICO, DE 33X33 cm, MARCA INTERCERAMIC, MODELO NIZA, COLOR IVORY O SIMILAR EN GARANTIA, CALIDAD Y ESPECIFICACIONES DE TAMAÑO Y COLOR,CON JUNTA GRIS DE 5mm. (SANITARIOS).
107 EMBOQUILLADO EN PUERTAS REALIZADO EN OBRA CON CORTES DEL MISMO PISO MARCA INTERCERAMIC, MODELO NIZA, COLOR IVORY, O SIMILAR EN GARANTIA Y CALIDAD UTILIZADO EN ALZAS.

ESTRUCTURA
01 ESTRUCTURA EN CONCRETO (VER PLANOS ESTRUCTURALES)

MUROS
A MURO DE TABIQUE COMUN MED. 7 X 14 X 28 CMS. DE ANCHO 14 Y ENJARRADO.
B MURO BAJO VENTANA DE TABIQUE COMUN MED. 7 X 14 X 28 CMS. ENJARRADO.
C MURO DE CONCRETO.
D PANEL CIEGO CON CANCELERIA

11 ENJARRE FINO APALLADO CEMENTO / ARENA PROP. 1:4 INCLUYENDO DALA DE DESPLANTE AL MISMO NIVEL.
12 ENJARRE DE 1 CMS. DE ESPESOR CON MORTERO CEMENTO-CAL ARENA PROP. 1:3:7 EN SANITARIOS.
13 ACABADO APARENTE.

30 AZULEJO MARCA INTERCERAMIC, MODELO COSTA DEL SOL, COLOR IBIZA. PRIMERA CALIDAD, DE 25 X 40 CMS. S= 2.10 ASENTADO CON CEMENTO BLANCO O SIMILAR EN GARANTIA, CALIDAD.
31 PINTURA VINILICA. (VER TABLA DE COLORES.)
32 ACABADO APARENTE.
33 CANCELERIA TIPO

DESPIECE DE PISOS

Simbología Eléctrica para Pasillos

LUMINARIA FLUORECENTE DE SOBREPONER TIPO A HORRADOR DE 2 x 32 WATTS, CON GABINETE DE 1.22 x 0.31 m. ENVOLVENTE ACRILICO A PRUEBA DE INTEMPERIE

TUBERIA CONDUIT DE PVC S.P. PARA INSTALACION OCULTA.

SIMBOLOGIA
- PROGRAMA 2019
- CONSTRUCCION EXISTENTE
- ETAPA FUTURA
- DEMOLICION
- DESMONTAR
- REUBICAR
- N.P.T. ±0.00 NIVELES
- REHABILITACIÓN

PLANOS COMPLEMENTARIOS
- ...

SELLO Y FIRMA

JALISCO GOBIERNO DEL ESTADO | INFEJAL
PLANO DE PROYECTO AUTORIZADO
FECHA: 19 JULIO 19

PLANO: ACABADOS GENERALES	CLAVE: AC-02-C EDIF C	DICTAMEN: INFEJAL 2019
CONTENIDO: - ACABADOS GENERALES - DETALLES Y ESPECIFICACIONES		
SUPERVISOR: ARQ. ANDRES ROBLES GIL CHAVEZ	REVISION: P-00	ARCHIVO: T:\BASICO\PROYECTOS\2019\EDIFICIOS\BASICA\CONA\DEFINITIVO\BAS-CONA04351.DWG
ARTE FINAL: ARQ. PEDRO NAVARRO ESCALIER		
NO DE PLANO: /	FECHA: 29 mayo 2019	
AUTOR DE: DIRECTOR DE OBRA Y PROYECTOS C. MARIA ELENA ZAMAGO OSUNA Firma		
REVISO: JEFE DE PROYECTOS ARQ. LOURDES IVETT MACIEL MENDEZ Firma		
ELABORO: PROYECTISTA ARQ. ERIKA GPE. OJEDA ACEVES Firma		

OBR-R-53

INFEJAL Infejal @INFEJAL
INFEJAL.GOB.MX
INFEJAL. Se reserva el derecho de ejercer las acciones que la Ley Federal del Derecho de Autor y demás derechos de propiedad. Estos documentos NO deberán ser reproducidos, modificados o copiados por ningún medio, ni deberán ser divulgados o transmitidos por ningún medio, sin obtener la autorización por escrito de INFEJAL. Av. Prol. Alcalde 1500 Col. Miraflores, Guadalajara, Jalisco Mex. CP. 44900 tels. (33) 38195200 y 38144477

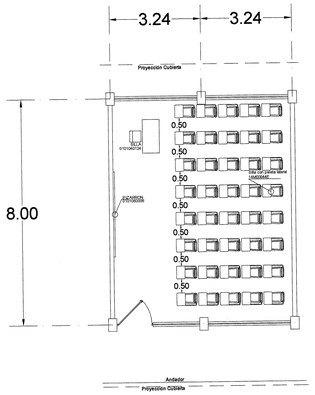

MOBILIARIO
PLANTA ARQUITECTONICA
AULA: 2.0 E.E.

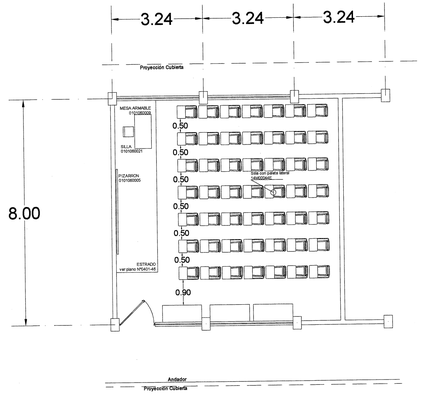

MOBILIARIO
PLANTA ARQUITECTONICA
AULA: 2.5 E.E.

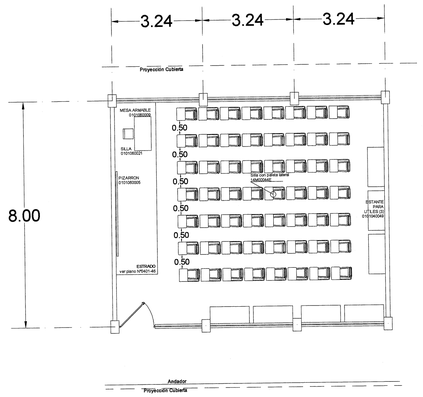

MOBILIARIO
PLANTA ARQUITECTONICA
AULA: 3.0 E.E.

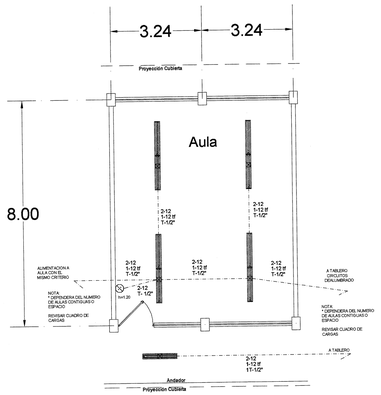

INSTALACION ELECTRICA
PLANTA ARQUITECTONICA
AULA: 2.0 E.E.

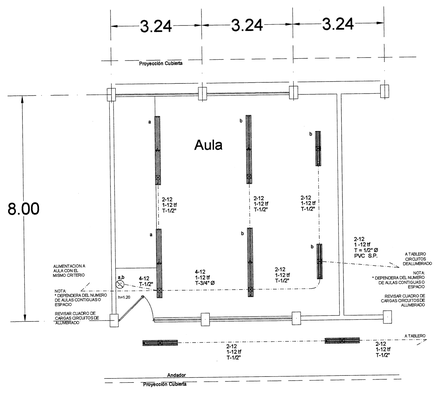

INSTALACION ELECTRICA
PLANTA ARQUITECTONICA
AULA: 2.5 E.E.

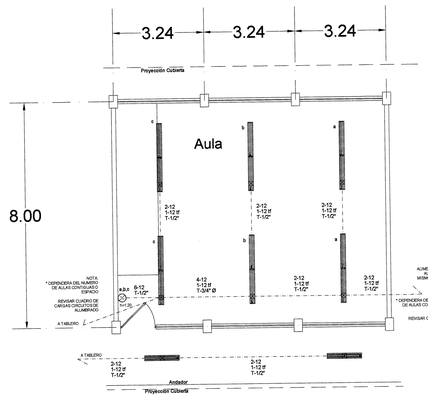

INSTALACION ELECTRICA
PLANTA ARQUITECTONICA
AULA: 3.0 E.E.

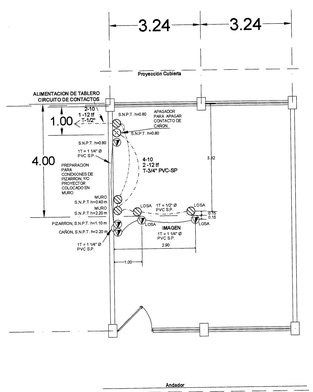

INSTALACION MULTIMEDIA
PLANTA ARQUITECTONICA
AULA: 2.0 E.E.

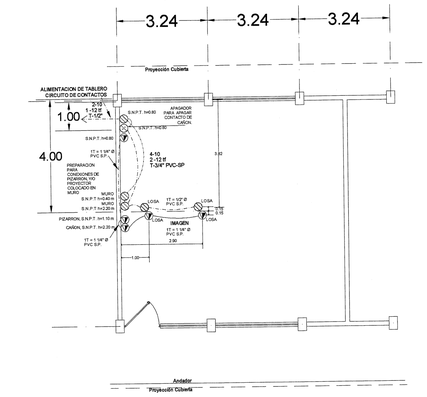

INSTALACION MULTIMEDIA
PLANTA ARQUITECTONICA
AULA: 2.5 E.E.

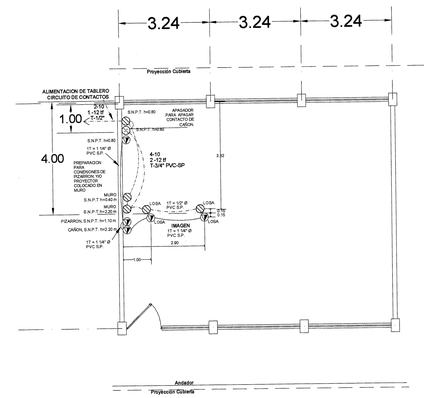

INSTALACION MULTIMEDIA
PLANTA ARQUITECTONICA
AULA: 3.0 E.E.

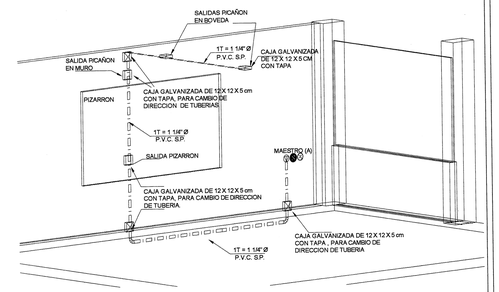

DETALLE ESQUEMATICO
DE INSTALACION
MULTIMEDIA

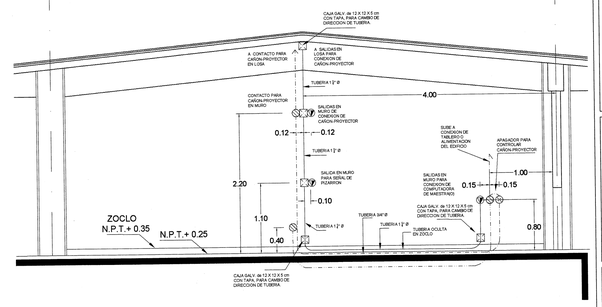

DETALLE ESQUEMATICO
DE INSTALACION
MULTIMEDIA Y ENERGIA

16 JUN. 2015

Gobierno de Jalisco
Secretaría de Cultura

Jalisco
GOBIERNO DEL ESTADO

INFEJAL
Infraestructura Física Educativa del Estado de Jalisco

PLANO TIPO

NOTAS Y ESPECIFICACIONES

SIMBOLOGIA ELECTRICA

	LUMINARIA FLUORESCENTE DE SOBREPONER TIPO AHORRADOR DE 2 x 32 WATTS, CON GABINETE DE 1.22 x 0.31 m. INVOLUCRO ACRILICO A PRUEBA DE INTEMPERIE
	LUMINARIA FLUORESCENTE DE SOBREPONER TIPO AHORRADOR DE 2 x 59 WATTS, CON GABINETE DE 2.44 x 0.31 m. INVOLUCRO ACRILICO A PRUEBA DE INTEMPERIE
S	APAGADOR SENCILLO DE 3 VIAS MCA QUINZIÑO O' A N A 1.20 m. S.N.P.T.
	CONTACTO DUPLEX POLARIZADO CON TIERRA FISICA A 0.35 m. S.N.P.T. MCA QUINZIÑO O' A N.
	SALIDA DE DATOS
	TUBERIA CONDUIT DE PVC S.P. PARA INSTALACION OCULTA.
	CAJA REGISTRO GALVANIZADA REFORZADA CON TAPA O SOBRETAPA, INCLUSA PARA CAMBIO DE DIRECCION DE TUBERIAS.

- TODA LA TUBERÍA NO ESPECIFICADA SERÁ EN TUBO DE 1/2" ó 13 mm.ø

AULA: 2 E.E.
CONDUCTORES DE ACOMETIDA
PARA DISTANCIAS DIFERENTES

D m	CALIBRE AWG	%	I amps	CALIBRE HILO TIERRA
20	10	0.58	9.62	12
30	10	0.87	9.62	12
40	10	1.16	9.62	10
50	10	1.45	9.62	10

F. D. = 1.0 (ALUMBRADO)

AULA: 2.5 E.E.
CONDUCTORES DE ACOMETIDA
PARA DISTANCIAS DIFERENTES

D m	CALIBRE AWG	%	I amps	CALIBRE HILO TIERRA
20	10	0.67	11.20	12
30	10	1.01	11.20	12
40	10	1.35	11.20	10
50	10	1.69	11.20	10

F. D. = 1.0 (ALUMBRADO)

AULA: 3 E.E.
CONDUCTORES DE ACOMETIDA
PARA DISTANCIAS DIFERENTES

D m	CALIBRE AWG	%	I amps	CALIBRE HILO TIERRA
20	10	0.77	12.77	12
30	10	1.15	12.77	12
40	10	1.58	12.77	10
50	10	1.92	12.77	10

F. D. = 1.0 (ALUMBRADO)

Nota: LA RESPONSABILIDAD DEL SUMINISTRO DE MOBILIARIO CORRESPONDE A LA DIRECCIÓN ADMINISTRATIVA DE INFEJAL POR MEDIO DEL ÁREA DE ADQUISICIONES.

PLANO GUIA:
NOTA: VERIFICAR UBICACION DE PUERTAS EN PLANOS DE CONJUNTO Y ARQUITECTONICO, CONSIDERAR GUARDADO BAJO DE ACUERDO A LO INDICADO EN LOS MISMOS PLANOS.

SIMBOLOGIA

- PROGRAMA ACTUAL
- CONSTRUCCION EXISTENTE
- ETAPA FUTURA
- DEMOLICION
- DESMONTAR
- REUBICAR
- N.P.T. 0.60 NIVELES

PLANOS COMPLEMENTARIOS

SELLO Y FIRMA

JALISCO GOBIERNO DEL ESTADO | INFEJAL

PLANO DE PROYECTO AUTORIZADO
FECHA: 17 JULIO 19

PLANO: AULA DIDACTICA 2 E.E., 2.5 E.E. Y 3 E.E. ESTRUCTURA DE CONCRETO	CLAVE: G-AULAS-C
CONTENIDO: -PLANTA ARQUITECTONICA CON MOBILIARIO -PLANTA ARQUITECTONICA CON INSTALACION ELECTRICA	
NO. DE PLANO: /	ARCHIVO: INFEJ170320181424DS3 DEDAS COMA 0MER19TG1AULAS.DWG
FECHA: 28-may-19	REVISION: P-03 06-oct-17
ESCALA: 1 : 100	
AUTORIZO: DIRECTOR DE OBRA Y PROYECTOS C. MARIA ELENA ZAMAGO OSUNA	Firma
REVISO: JEFE DE PROYECTOS ARQ. LOURDES IVETT MADEL MENDEZ	Firma

OBR-R-53

Infejal
@INFEJAL
INFEJAL.GOB.MX

INFEJAL Se reserva a la Ley General de Derechos de Autor y demás derechos de propiedad, estos documentos NO deberán ser reproducidos, modificados o copiados por ningún medio, ni deberán ser asignados a terceros personas sin obtener la autorización por escrito de INFEJAL. Av. Prol. Alcalde 1350 Col. Miraflores, Guadalajara, Jalisco Mex. CP. 44270. tels. 030 3819 2520 y 3814 4477

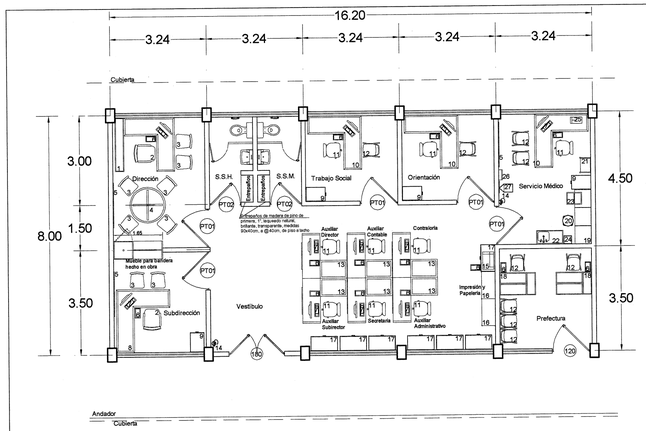

Planta Arquitectónica

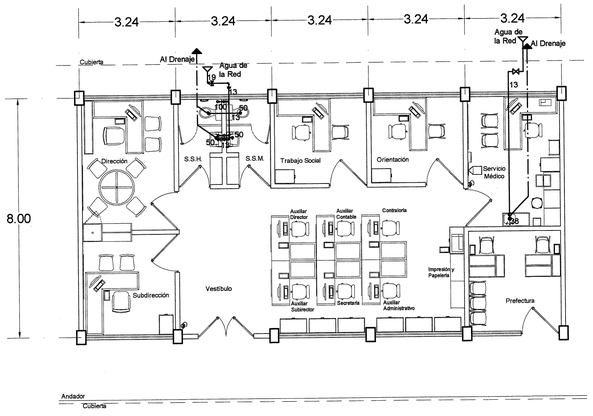

Planta Hidro-Sanitaria

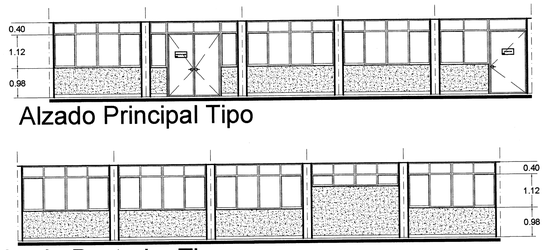

Alzado Principal Tipo

Alzado Posterior Tipo

Cancelería para ingreso principal

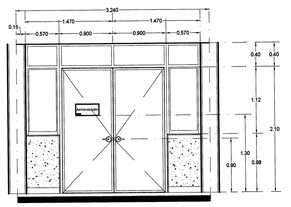

* Se desplantará en un zoclo de perfil tubular metálico tipo 2l6-300, cal. 16, en forma de bastidor, con dimensiones de 1.60x0.60m (aproximados, verificar cota exacta en obra), con un lado mayor en forma vertical, el cual se fijará al piso con taquetes de plástico y pijas.
* Ajustar cotas a detalle en obra.

Mueble hecho en obra

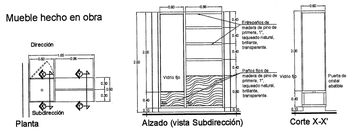

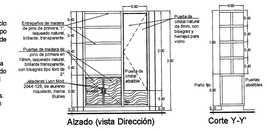

DETALLE DE CONEXIÓN DE BARRAS DE TIERRAS DE TABLEROS REGULADOS

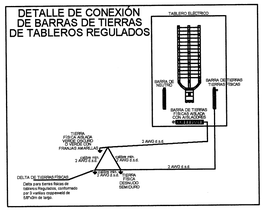
TABLERO ELECTRICO
BARRA DE TIERRAS PARA CONECTAR EL NEUTRO
BARRA DE TIERRAS PARA CONECTAR EL NEUTRO
TUERCA HEXAGONAL DE LATON
TUERCA HEXAGONAL DE LATON
PINTURA ANTICORROSIVA
PINTURA ANTICORROSIVA
3 AWG D.S.E.
3 AWG D.S.E.
DELTA DE TUBERIAS FISICAS
2 AWG D.S.E.
2 AWG D.S.E.
TUBERIA GALVANIZADA DE 3/4" Ø
TUBERIA GALVANIZADA DE 3/4" Ø
Delta para tierras físicas de tablero Regulado, conformado por 3 varillas copperweld de 5/8"x3m de largo.
DELTA DE TUBERIAS FISICAS
TUBERIA GALVANIZADA DE 3/4" Ø
TUBERIA GALVANIZADA DE 3/4" Ø

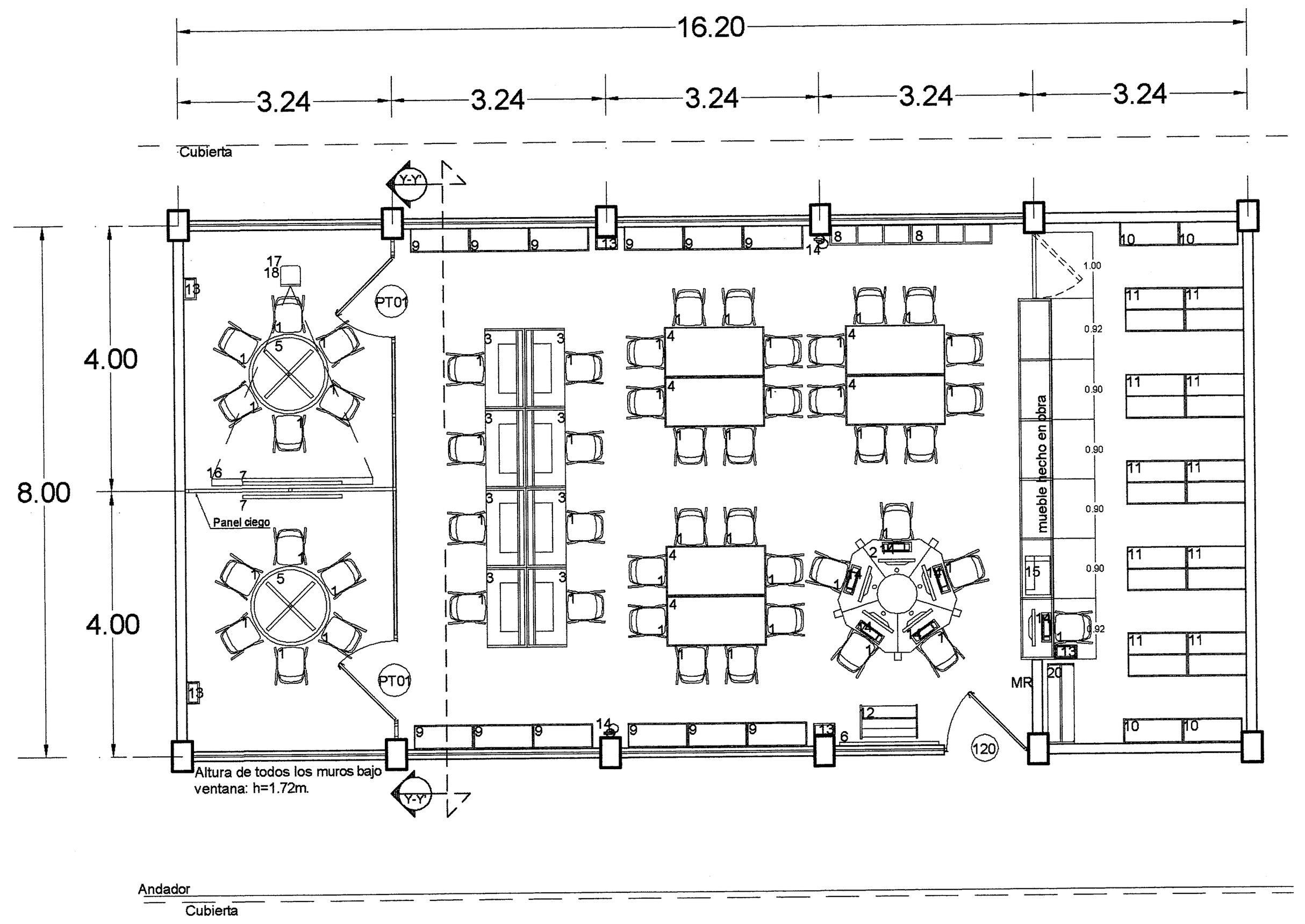

Planta Arquitectónica

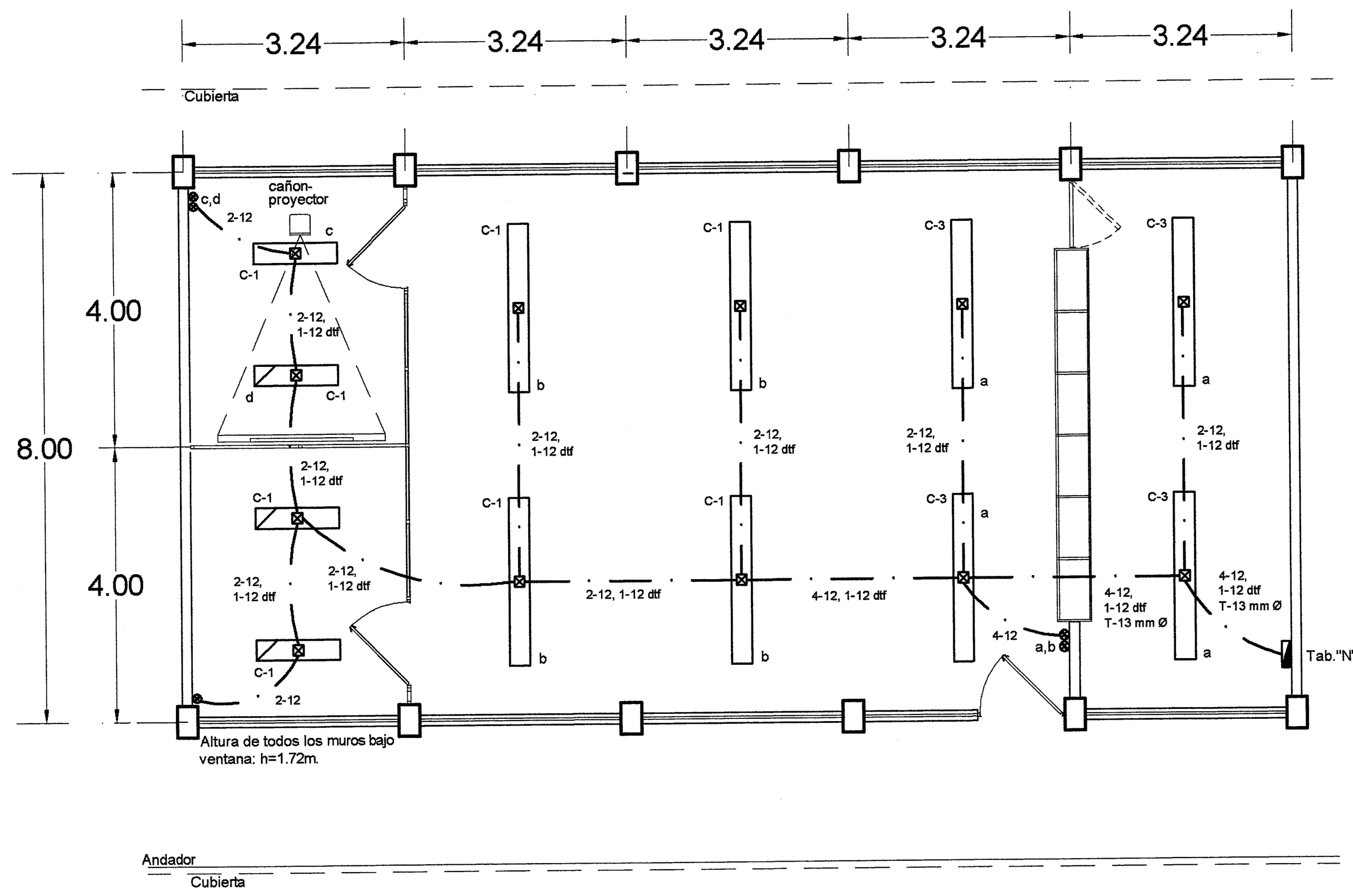

Instalación Alumbrado

SIMBOLOGIA

- LUMINARIA FLUORESCENTE CARCAZA METALICA, ENVOLVENTE ACRILICO, DE 2 x 59 W, 127 V.
- LUMINARIA FLUORESCENTE CARCAZA METALICA, ENVOLVENTE ACRILICO, DE 2 x 32W, 127 V.
- APAGADOR UNA VIA 127 VOLTS, 15 AMP.
- INSTALACION OCULTA AHOGADA EN MURO O BOVEDA CON TUBO CONDUIT P.V.C.-S.P. (SERVICIO PESADO)
- (A-1) IDENTIFICA CIRCUITO A QUE SE CONECTA.
- a,b IDENTIFICA APAGADOR Y LUMINARIAS QUE CONTROLA

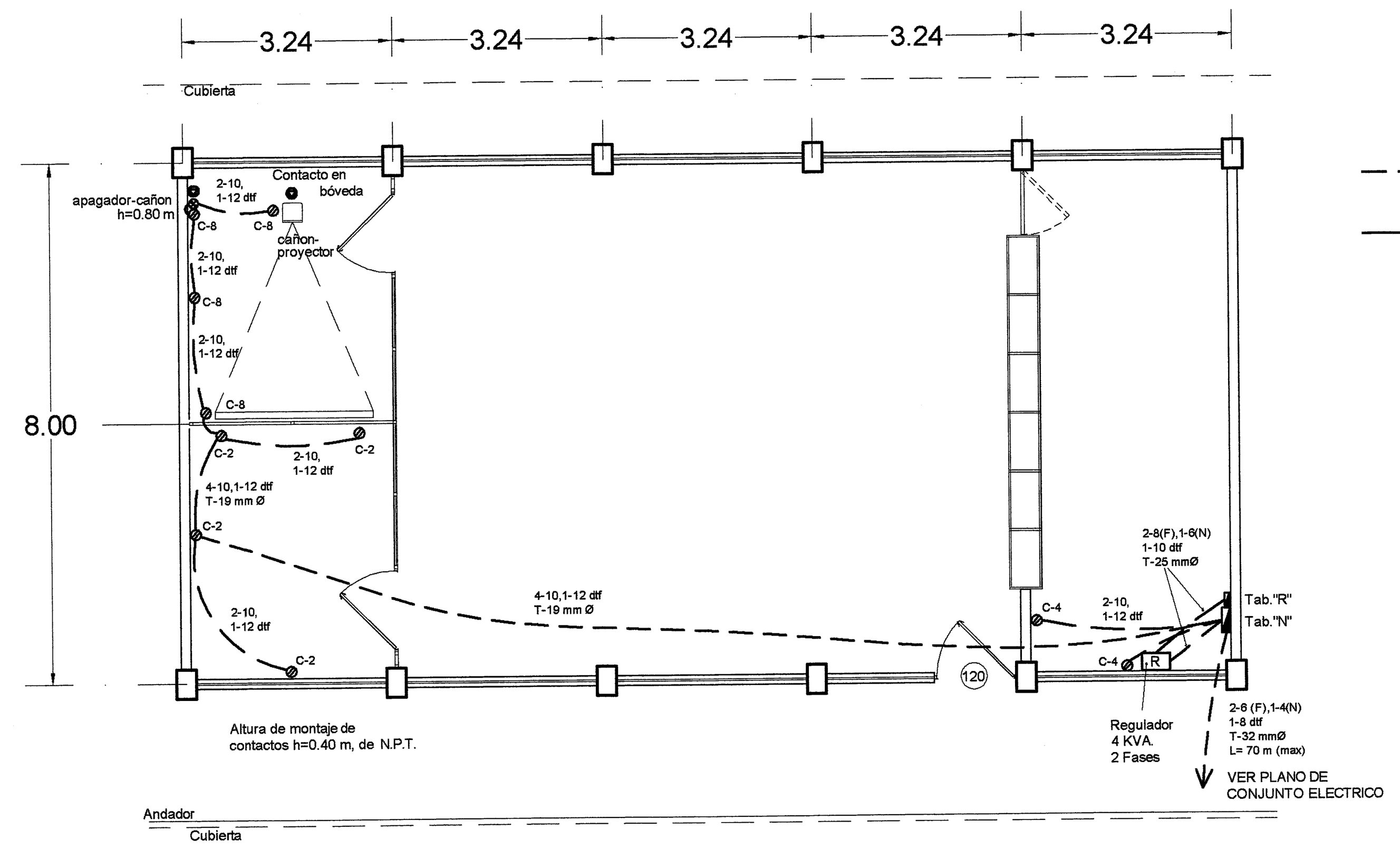

Contactos Normales

SIMBOLOGIA

- CONTACTO DUPLEX POLARIZADO ATERRIZADO 127 Volts, 15 Amp. SALIDA EN MURO. (SE CONSIDERA UN CONTACTO DUPLEX POR MESA)
- INSTALACION OCULTA AHOGADA EN PISO, MURO O BOVEDA CON TUBO CONDUIT P.V.C.-S.P. (SERVICIO PESADO)
- INSTALACION VISIBLE O APARENTE CON TUBO CONDUIT GALVANIZADO PARED DELGADA ETIQUETA VERDE.
- (A-1) IDENTIFICA CIRCUITO A QUE SE CONECTA.

CUADRO DE CARGAS TAB. "RB" CONTACTOS REGULADOS

LOCALIZACION	CIRC. N°	400 W	VOLTS	WATTS TOTALES	WATTS A FASE A	WATTS A FASE B		AMPS.	COND. MINIMO	INTERRUPT. TERMOMAG. POLOS	AMPS.
ENCARGADA BIBLIO. RACK, MESA TIPO TREBOL	CR-1	4	127	1,600	1,600			14.00	2-10, 1-12 dtf	1	1x20
MESA TIPO TREBOL	CR-2	4	127	1,600		1,600		14.00	2-10, 1-12 dtf	1	1x20
RESERVA											
TOTAL		8		3,200	1,600	1,600		14.00	2-8,1-6 1-10 dtf		
TAB. 2F-3H, 120/240 V.C.A., 10,000 A.C.I.					TOTAL WATTS: 3,200						
CAT. QOD4, Zapatas.											

CUADRO DE CARGAS TAB. "N"

LOCALIZACION	CIRC. N°	2x32W 80 W	2x59W 150 W	162W	4 KVA VOGAR 2F-220V	VOLTS	WATTS TOTALES	WATTS A FASE A	WATTS A FASE B	AMPS.	COND. MINIMO	INTERRUPT. TERMOMAG. POLOS	AMPS.
ALUMBRADO CONSULTA	C 1	4	4			127	920	920		8.05	2-12, 1-12 dtf	1	1x15
CONTACTO SALA 1	C 2			4		127	648	648		5.67	2-10, 1-12 dtf	1	1x20
ALUMBRADO ACERVO	C 3		4			127	600		600	5.25	2-12, 1-12 dtf	1	1x15
CONTACTO ENCARGADA BIBLIOTECA	C 4			2		127	324		324	2.83	2-10, 1-12 dtf	1	1x20
RESERVA													
CONTACTO SALA 2	C 8			4		127	648		648	5.67	2-10, 1-10 dtf	1	1x20
REGULADOR 4 KVA	C 9,11				1	220	3,200	1,600	1,600	14.00	2-8,1-6 1-10 dtf	2	2x30
RESERVA													
TOTAL		4	8	10	1		6,340	3,168	3,172	27.73			
TAB. 2F-3H, 240 V.C.A. 12 CIRCUITOS, 10,000 A.C.I.								TOTAL WATTS : 6,340		INT. GRAL. 2 x 40 A.			
CAT. QO112M100, C/INTERRUPTOR 2 x 40 A.								0.13 % DESBALANCEO ENTRE FASES					

NOTA:
1.- CONSULTAR PLANO DE CONJUNTO ELECTRICO, PARA VER LONGITUD Y CALIBRE DE CABLE ALIMENTADOR A TABLERO.
2.- DIAMETRO DE TUBERIA NO INDICADO SERA DE 13 mm Ø.

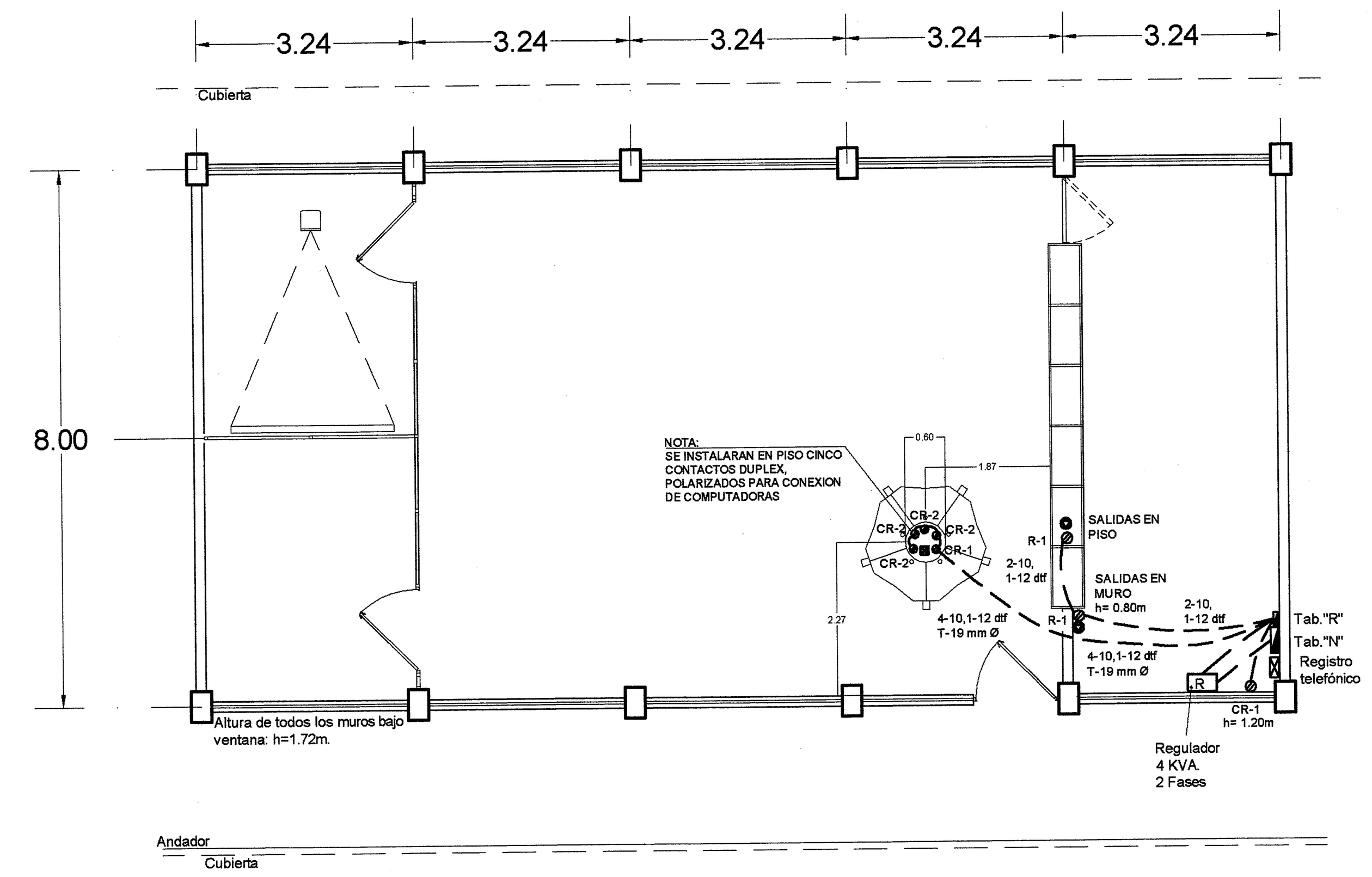

Contactos Regulados

SIMBOLOGIA CONTACTOS REGULADOS

- CONTACTO DUPLEX POLARIZADO REGULADO CON TIERRA FISICA AISLADA, COLOR NARANJA, 127 Volts, 15 Amp. CON TAPA DE BAQUELITA COLOR NARANJA
- INSTALACION OCULTA AHOGADA EN PISO, MURO O BOVEDA CON TUBO CONDUIT P.V.C.-S.P. (SERVICIO PESADO)
- (CR-1) IDENTIFICA CIRCUITO A QUE SE CONECTA.

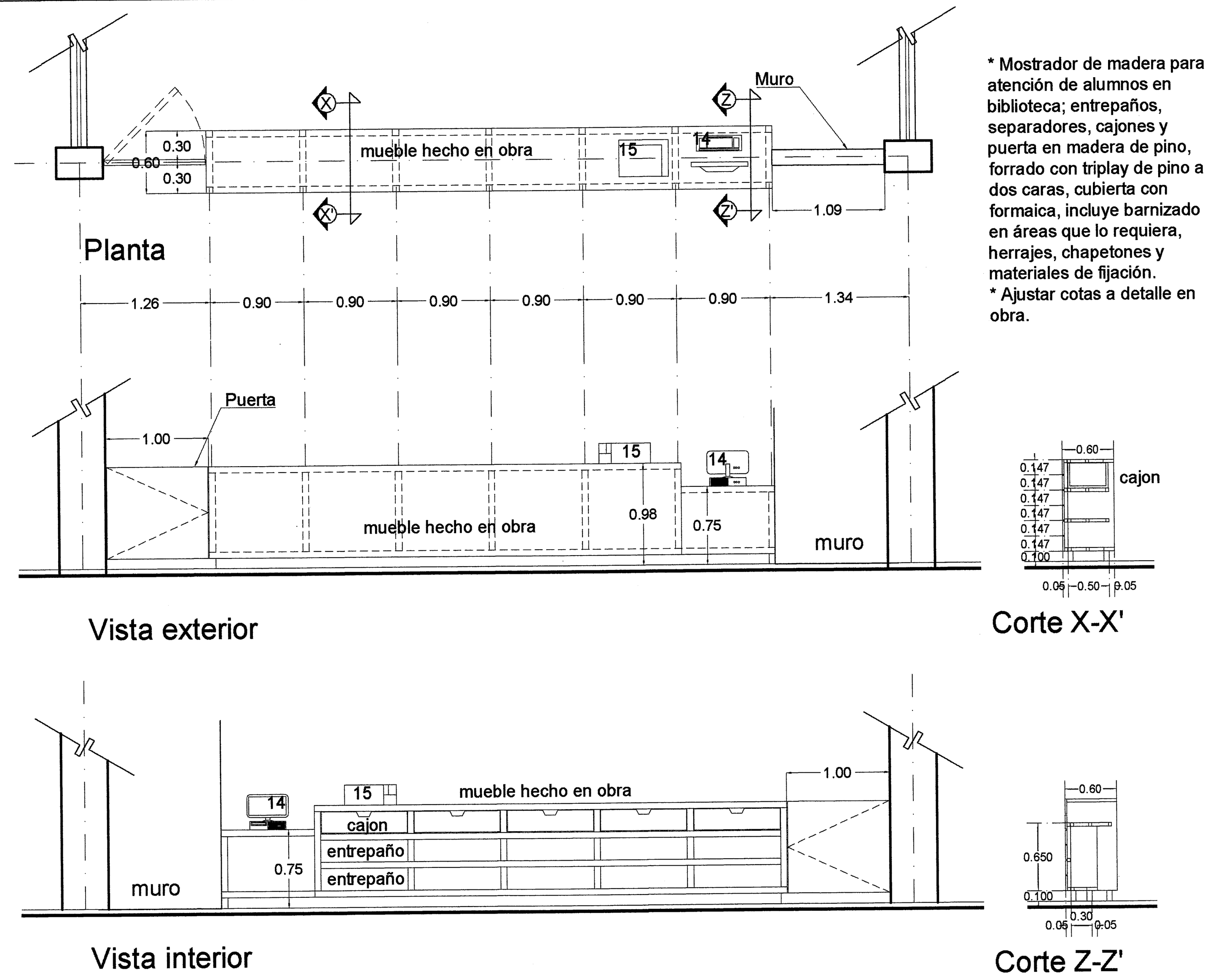

* Mostrador de madera para atención de alumnos en biblioteca; entrepaños, separadores, cajones y puerta en madera de pino, forrado con triplay de pino a dos caras, cubierta con formaica, incluye barnizado en áreas que lo requiera, herrajes, chapetones y materiales de fijación.
* Ajustar cotas a detalle en obra.

Detalles de mueble hecho en obra escala 1 : 50

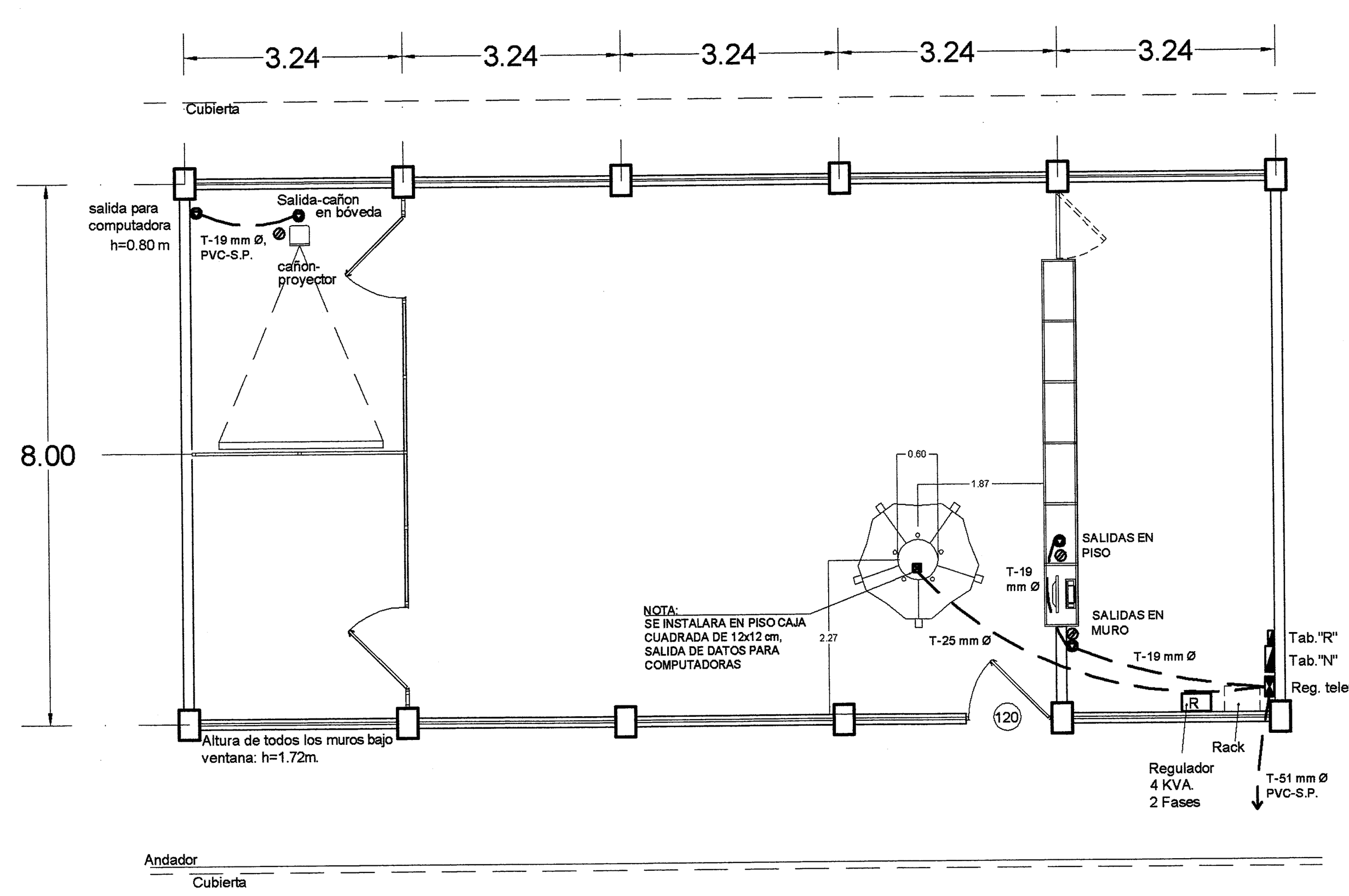

Salida de Datos

SIMBOLOGIA

- GABINETE TIPO TELEFONICO 28 X 28 X 13 cms. h=0.60 m. (con puerta embisagrada y chapa)
- CAJA REGISTRO DE 12x12x5.7 cm, CON TAPA O SOBRE TAPA, EN MURO Y/O PISO.
- SALIDA PARA DATOS EN MUROS, PISO, BOVEDA, CON CAJA REGISTRO DE 120 x 120 x 57 mm CON SOBRETAPA.
- INSTALACION OCULTA AHOGADA EN PISO, MURO O BOVEDA CON TUBO CONDUIT P.V.C.-S.P. (SERVICIO PESADO)
- INSTALACION VISIBLE O APARENTE CON TUBO CONDUIT GALVANIZADO PARED DELGADA ETIQUETA VERDE.

18 JUN. 2019

CANCELERÍA INTERIOR:

Cancelería: fabricada en aluminio anodizado natural, de secciones tipo comercial de línea "D" de 2", en canceles de piso a techo, con una aleación 6063 temple t-5. El modulo armado deberá de sellar perfectamente con los vinilos y felpas correspondientes. Paneles ciegos de aglomerado recubiertos en ambas caras con laminado plástico.

Cristal: plano de 6mm claro.

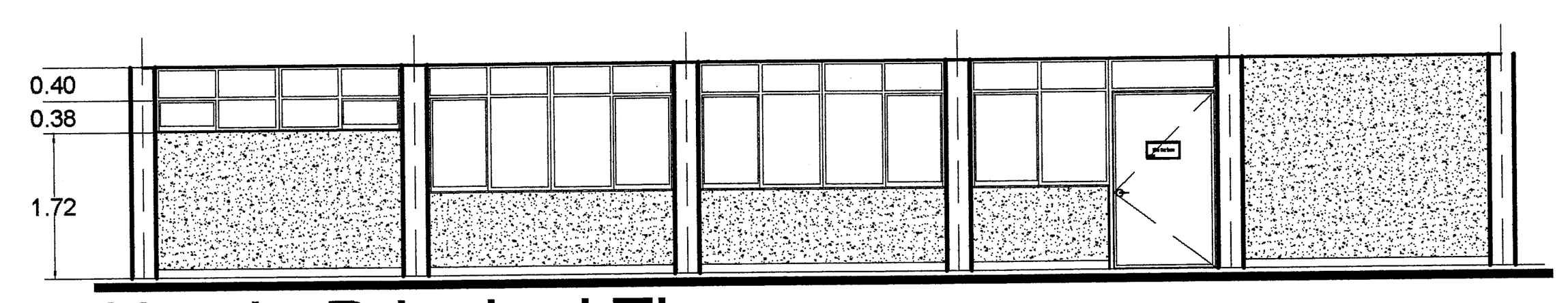

Alzado Principal Tipo

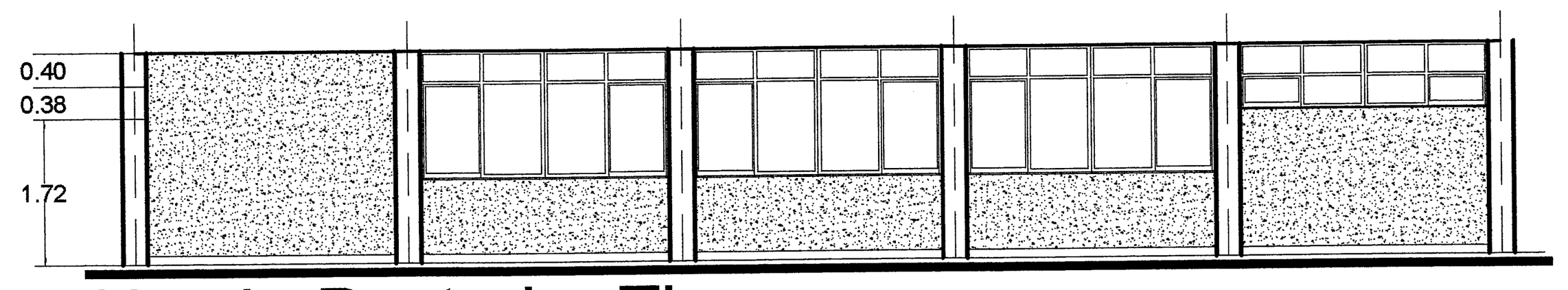

Alzado Posterior Tipo

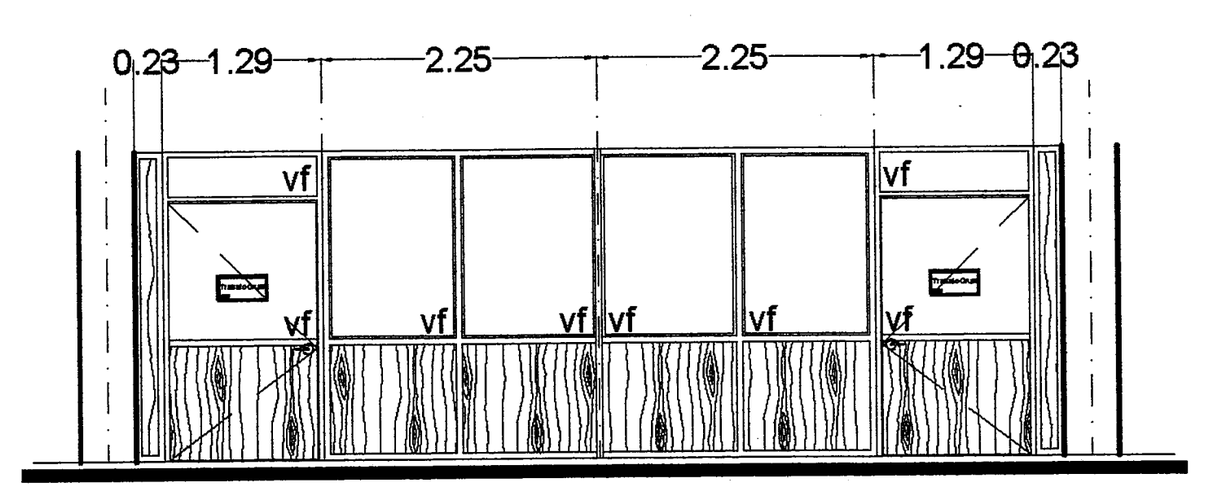

Corte Y-Y'

JALISCO GOBIERNO DEL ESTADO — EDUCACIÓN — INFEJAL Instituto de la Infraestructura Física Educativa del Estado de Jalisco

PLANO TIPO

NOTAS Y ESPECIFICACIONES

MOBILIARIO

N°	Codificación	Descripción	Cant.
1	MC-M-0060	Silla apilable de polipropileno fija para visitas, 505x508x837mm.	50
2	MC-M-0045	Mesa para consulta de acervo diseño de trébol, 720x530x750mm.	1
3	MC-M-0046	Mesa para consulta y trabajo individual, 1200x600x750mm.	8
4	MC-M-0047	Mesa para consulta y trabajo individual o grupal, 1500x750x750mm.	6
5	MC-M-0038	Mesa redonda a base de panel aglomerado, cubierta de material melamínico, 1200x750mm.	2
6	MC-M-0068	Tablero de corcho 1500x900mm.	1
7	MC-M-0087	Pizarrón metálico de 1500x1200mm, esmaltado color blanco.	2
8	MC-M-0003	Anaquel para exhibir libros, 1200x305x1220mm.	2
9	MC-M-0028	Góndola metálica de pared para biblioteca, 900x360x1500mm.	12
10	MC-M-0028*	Góndola metálica de pared para biblioteca, 900x360x2100mm.	4
11	MC-M-0029	Góndola metálica para biblioteca combinación 900x660x2100mm.	10
12	MC-M-0017	Carro transportador de libros para biblioteca, 860x510x950mm.	1
13	MC-M-0019	Cesto metálico en forma rectangular 320x170x320mm.	5
14	MC-E-0003	Computadora de escritorio con monitor pantalla plana.	6
15	MC-E-0014	Impresora multifuncional, escaner y copiadora.	1
16	MC-E-0013	Pantalla retráctil para proyector 2440x2440mm.	1
17	MC-E-0016	Video Proyector multimedia.	1
18	MC-E-0015	Soporte para video proyector multimedia.	1
19	MC-E-0025	Extintor de polvo químico seco ABC de 5kg.	2
20	MC-M-0052	Mueble modular para guardar mochilas o libros, 1280x400x1380mm.	1

Nota: LA RESPONSABILIDAD DEL SUMINISTRO DE MOBILIARIO CORRESPONDE A LA DIRECCIÓN ADMINISTRATIVA DE INFEJAL POR MEDIO DEL ÁREA DE ADQUISICIONES.

(120) INDICA ANCHO DE PUERTAS EN CENTÍMETROS, MÁS EL MARCO

(PT01) INDICA PUERTA DE TAMBOR CON TRIPLAY DE CAOBILLA DE 6mm. POR AMBAS CARAS, DE 1.20x2.10m, MÁS EL MARCO. FORMADA A BASE DE BASTIDOR Y MARCO DE MADERA DE PINO DE PRIMERA DE 2" x 1 1/2" Y PEINAZOS DE 1 1/2" X 1 1/2" A CADA 30cm EN AMBOS SENTIDOS, ACABADO ENTINTADO Y LACA BRILLANTE TRANSPARENTE.

INCLUYEN SEÑAL DE IDENTIFICACIÓN DE ÁREA A BASE DE ACRÍLICO DE CRISTAL DE 3mm, FORRADA CON VINILO OPACO AVERY SERIE A6, CON TEXTO IMPRESO Y EN CÓDIGO BRAILLE CON RASTERS DE ACRÍLICO MARCA ARQ:CESIBLE O SIMILAR, SIEMPRE QUE CUMPLA NORMAS DE ACCESIBILIDAD.

PLANO GUIA, NOTAS:
- VERIFICAR UBICACION DE PUERTAS EN PLANOS DE CONJUNTO Y ARQUITECTONICO; CONSIDERAR GUARDADO BAJO DE ACUERDO A LO INDICADO EN LOS MISMOS PLANOS.
- PREEVER UBICACION DE INSTALACIONES EN MUROS DE CONCRETO DE ACUERDO A GUIAS ESTRUCTURALES.

SIMBOLOGIA
- PROGRAMA ACTUAL
- CONSTRUCCION EXISTENTE
- ETAPA FUTURA.
- DEMOLICION
- DESMONTAR
- REUBICAR
- N.P.T. +0.80 NIVELES

PLANOS COMPLEMENTARIOS
- ....

SELLO Y FIRMA

JALISCO GOBIERNO DEL ESTADO — INFEJAL
PLANO DE PROYECTO AUTORIZADO
FECHA: 17 JULIO 19

PLANO: GUIA BIBLIOTECA DE 5EE	CLAVE: G-BBL-SC-C
CONTENIDO: - Planta Arquitectónica y Mobiliario - Plantas de Instalaciones Eléctricas - Detalles y especificaciones	
NO. DE PLANO: /	ARCHIVO: T:\BANCO PROYECTOS\2019\14DES0139D\BAS-CONA-04351\PT\G-BBL-5EE-SC-C.DXF
FECHA: 28-may-19	REVISION: P-03 21-ago-18
ESCALA: 1 : 100	
AUTORIZÓ: DIRECTOR DE OBRAS Y PROYECTOS ING. VICTOR HUGO RODRÍGUEZ RAMOS	Firma
REVISÓ: JEFE DE PROYECTOS ARQ. LOURDES IVETT MACIEL MENDEZ	Firma

OBR-R-53

INFEJAL Se reserva a la Ley General de Derechos de Autor y demás derechos de propiedad. Estos documentos NO deberán ser reproducidos, modificados o copiados por ningún medio, ni deberán ser asignados a terceras personas sin obtener la autorización por escrito de INFEJAL. Av. Prol. Alcalde 1350 Col.Miraflores, Guadalajara,Jalisco Mex. C.P. 44700. tels. (33) 38195220 y 38244677

Infejal @INFEJAL INFEJAL.GOB.MX

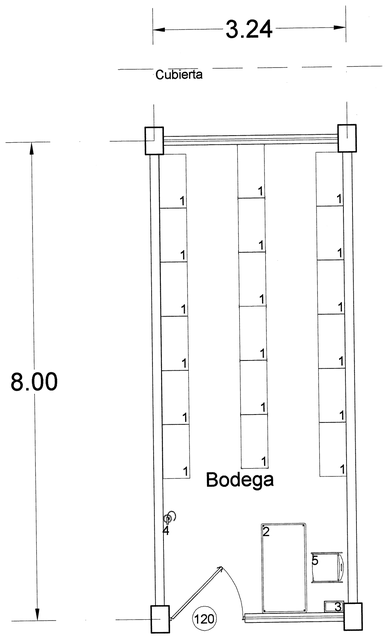

Planta Arquitectónica

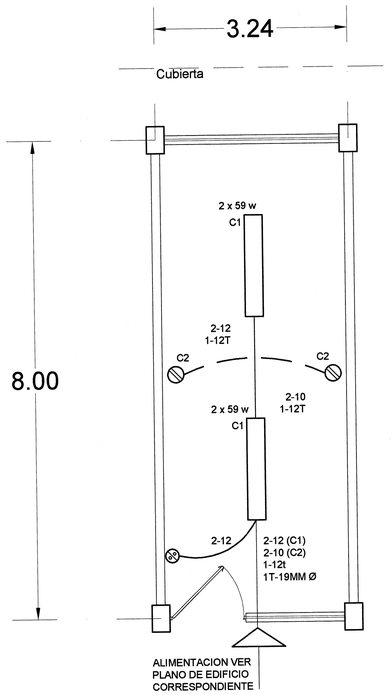

Instalación Eléctrica

Jalisco
GOBIERNO DEL ESTADO

INFEJAL
Infraestructura Física Educativa del Estado de Jalisco

PLANO TIPO

NOTAS Y ESPECIFICACIONES

MOBILIARIO

Nº	Codificación	Descripción	Cant.
1	MC-M-0001	Anaquel esqueleto de 7 entrepaños 920x450x2210	18
2	MC-M-0115	Escritorio con cubierta de laminiado plástico de 1500x750x750	1
3	MC-M-0019	Cesto metálico en forma rectangular 320x170x320	1
4	MC-E-0025	Extintor de polvo químico seco ABC de 5kg.	1
5	MC-M-0062	Silla especial CAPFCE para maestro, de polipropileno de 503x540x763mm.	1

Nota: LA RESPONSABILIDAD DEL SUMINISTRO DE MOBILIARIO CORRESPONDE A LA DIRECCIÓN ADMINISTRATIVA DE INFEJAL POR MEDIO DEL ÁREA DE ADQUISICIONES.

(120) INDICA ANCHO DE PUERTAS EN CENTÍMETROS, MÁS EL MARCO

INCLUYEN SEÑAL DE IDENTIFICACIÓN DE ÁREA A BASE DE ACRÍLICO DE CRISTAL DE 3mm, FORRADA CON VINILO OPACO AVERY SERIE A6, CON TEXTO IMPRESO Y EN CÓDIGO BRAILLE CON RASTERS DE ACRÍLICO MARCA ARQ:CESIBLE O SIMILAR, SIEMPRE QUE CUMPLA NORMAS DE ACCESIBILIDAD.

Simbología

- Salida para contactos Duplex Polarizado, h=0.35 S.N.P.T.
- Apagador Sencillo h=0.90m S.N.P.T.
- Lámpara Fluorescente de 2x59 W, ahorrador de energía
- Tubería por Losa, PVC-S.P., diámetro indicado en proyecto
- Tubería por piso PVC-S.P., diámetro indicado en proyecto

NOTA: Toda la tubería no especificada será de Ø 13mm.

Especificaciones eléctricas:

1.- Salida eléctrica de apagador monofásico doble, oculta, con tubería y conexiones PVC-S.P., de ajuste de 13 mm de diámetro, cable Vinanel THW-LS 600 v. A 75°c, 90°c, marca Conductores Monterrey, (Viakon-Protocolizado). Calibre 12, accesorios Quinziño, cajas cuadradas, chalupas y tapas galvanizadas, incluye: trazo, materiales menores, pruebas, desperdicios, limpieza, herramientas, mano de obra y acarreo del material al sitio de su colocación a cualquier nivel.

2.- Salida eléctrica para contacto dúplex polarizado oculta, con tubería PVC-S.P. De ajuste 13 y 19mm de diámetro, cable Vinanel THW-LS 600 v. A 75°c, 90°c, marca Conductores Monterrey, (Viakon-Protocolizado). Calibre 10 y 12, cajas cuadradas, chalupas y tapas galvanizadas, contacto Quinziño, tapa de aluminio, incluye: conexión a tierra, materiales menores, pruebas, desperdicios y acarreo del material al sitio de su colocación, a cualquier nivel.

3.- Suministro e instalación de luminario fluorescente de sobreponer marca Hubbel y/o Holophene, tipo envolvente, ahorrador de energía de 2 x 59 watts. Fabricado en lámina cal.20, recubierto con tratamiento fosfatizado y pintura acrílica o poliéster color blanco, aplicada electrostáticamente y termoendurecida, para obtener una reflectancia mínima de 90 %, con difusor acrílico prismático 100% puro, tipo envolvente, con una longitud de 240cms, Balastro Electrónico de baja emisión de armonicas, para operar una o dos lámparas T8 de 59 watts. (Equivalente a 4 lámparas t8 de 32 watts.) Incluye: fijación, conexión, materiales menores, herramientas, mano de obra, pruebas y acarreos. (Deberá entregarse a los directores de los planteles garantía por escrito de que los gabinetes y difusores, no presentarán deterioro por un lapso de 15 años.)

PLANO GUIA, NOTAS:
- VERIFICAR UBICACION DE PUERTAS EN PLANOS DE CONJUNTO Y ARQUITECTONICO; CONSIDERAR GUARDADO BAJO DE ACUERDO A LO INDICADO EN LOS MISMOS PLANOS.
- PREEVER UBICACION DE INSTALACIONES EN MUROS DE CONCRETO DE ACUERDO A GUIAS ESTRUCTURALES.

SIMBOLOGIA
- PROGRAMA ACTUAL
- CONSTRUCCION EXISTENTE
- ETAPA FUTURA.
- DEMOLICION
- DESMONTAR
- REUBICAR
- N.P.T. ±0.00 NIVELES

PLANOS COMPLEMENTARIOS
* ...

SELLO Y FIRMA

JALISCO GOBIERNO DEL ESTADO | INFEJAL
PLANO DE PROYECTO AUTORIZADO
FECHA: 17 JULIO 19

18 JUN. 2019

PLANO: GUIA BODEGA	CLAVE: G-BOD-C
CONTENIDO: - Planta Arquitectónica y Mobiliario - Instalaciones Eléctricas - Detalles	
NO. DE PLANO: /	ARCHIVO: TAMAÑO: PROYECTO\2019\HOJAS\ESTRUCTURAS\C-CHIA-SKSPR*G-BOD-C.DWF
FECHA: 28-may-19	REVISOR: P-02 06oct-17
ESCALA: 1 : 50	
AUTORIZO: DIRECTOR DE OBRA Y PROYECTOS C. MARIA ELENA ZAMAGO OSUNA	FIRMA:
REVISO: JEFE DE PROYECTOS ARQ. LOURDES IVETT MACIEL MENDEZ	FIRMA:

OBR-R-53

INFEJAL. Se reserva en la ley General de Derechos de Autor y demás derechos de propiedad. Estos documentos NO deberán ser reproducidos, modificados o copiados por ningún medio, ni deberán ser asignados a terceras personas sin obtener la autorización por escrito de INFEJAL. Av. Prol. Alcalde 1500 Col. Miraflores, Guadalajara, Jalisco Mex. C.P. 44270. Tels. 030 3915020 y 38346477

Infejal
@INFEJAL
INFEJAL.GOB.MX

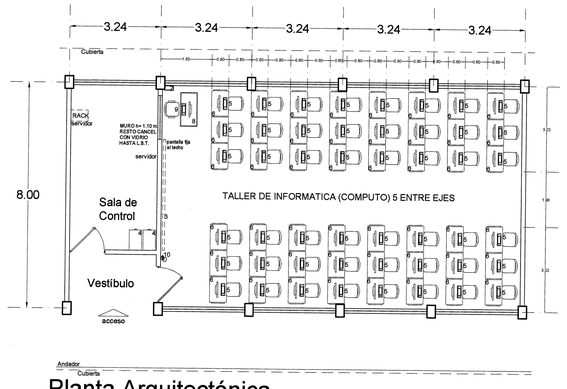

Planta Arquitectónica

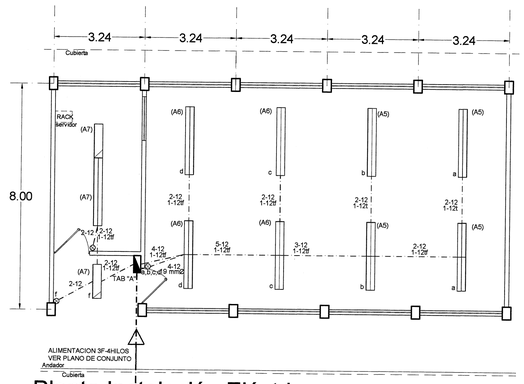

Planta Instalación Eléctrica

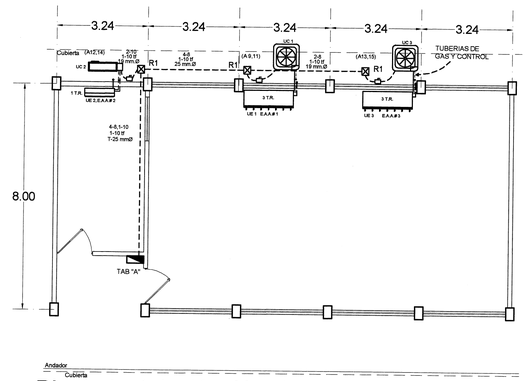

Planta Instalación Aire Acondicionado

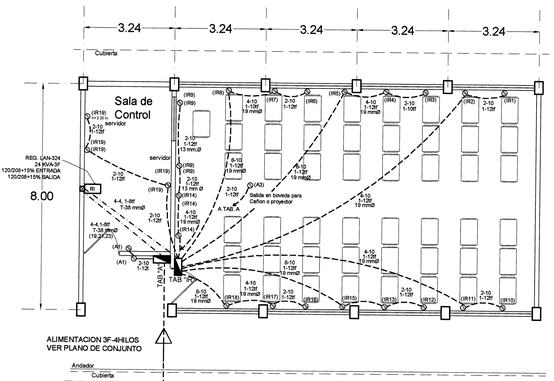

Planta Instalación Fuerza

SIMBOLOGIA

- CONTACTO DUPLEX POLARIZADO CON TIERRA FÍSICA AISLADA 127 Volts, 15 Amp. SALIDA EN MURO. (SE CONSIDERA UN CONTACTO DUPLEX POR MESA)
- INSTALACION OCULTA AHOGADA EN PISO, MURO O BOVEDA CON TUBO CONDUIT P.V.C.-S.P. (SERVICIO PESADO)
- INSTALACION VISIBLE O APARENTE CON TUBO CONDUIT GALVANIZADO PARED DELGADA ETIQUETA VERDE.
- (A-1) IDENTIFICA CIRCUITO A QUE SE CONECTA.

NOTA: LA CONEXION ENTRE COMPUTADORAS SERA POR EL MUEBLE.

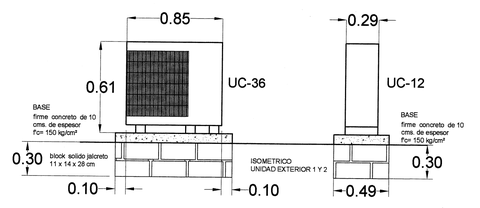

UNIDAD CONDENSADORA

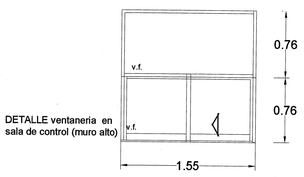

DETALLE ventaneria en sala de control (muro alto)

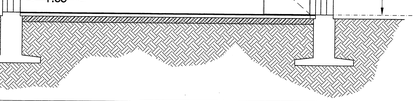

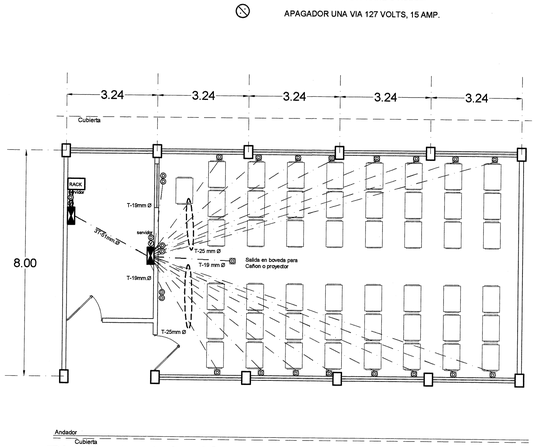

Planta Instalación de Datos

SIMBOLOGIA

- GABINETE TIPO TELEFONICO 56 X 28 X 13 cms. h=0.60 m. (con puerta embisagrada y chapa)
- CAJA REGISTRO EN MURO, SALIDA EN MURO.
- SALIDA PARA DATOS Y/O VOZ EN MUROS CON CAJA REGISTRO DE 120 x 120 x 57 Y SOBRETAPA.
- INSTALACION OCULTA AHOGADA EN PISO, MURO O BOVEDA CON TUBO CONDUIT P.V.C.-S.P. (SERVICIO PESADO)
- INSTALACION VISIBLE O APARENTE CON TUBO CONDUIT GALVANIZADO PARED DELGADA ETIQUETA VERDE.

SIMBOLOGIA

- LUMINARIA FLUORESCENTE CARCAZA METALICA, ENVOLVENTE ACRILICO, DE 2 X 59 W, 127 V, HOLOPHANE O HUBBEL.
- LUMINARIA FLUORESCENTE CARCAZA METALICA, ENVOLVENTE ACRILICO, DE 2 X 32W, 127 V, HOLOPHANE O HUBBEL.
- APAGADOR UNA VIA 127 VOLTS, 15 AMP.



FIJACION DE UNIDAD EVAPORADORA

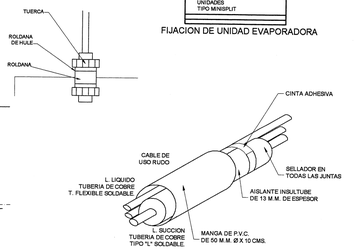

SOPORTE DE TUBERIAS DE GAS

CUADRO DE CARGAS TAB. "A"

DIAGRAMA DE CONEXIONES	LOCALIZACION	CIRC. Nº	2x32W 80 W	2x59W 150 W	200W	AA 3TR 4200 W IF-220V	AA 1TR 2290 W IF-220V	24 KVA VOGAR 3F-220V	VOLTS	WATTS A FASE A	B	C	AMPS.	COND. MINIMO	INTERRUPT. TERMOMAG. POLOS	AMPS.
NEUTRO	CONTACTOS	1			2				127	400			3.5	10	1	20
A B C	CONT. CAÑON	3			1				127		200		1.75	10	1	20
1 2 3 4 5 6 7 8 9 10 11 12 13 14 15 16 17 18 19 20 21 22 23 24 R R R R	ALUMBRADO	5		4					127			600	5.25	12	1	15
	ALUMBRADO	6		4					127			600	5.25	10	1	15
	ALUMBRADO	7	2	1					127	310			2.71	10	1	15
	EQUIPO A.A.3TR	9,11				1			220		2,100	2,100	21.30	8	2	30
	EQUIPO A.A.1TR	12,14					1		220	1,145		1,145	11.97	10	2	20
	EQUIPO A.A.3TR	13,15				1			220	2,100	2,100		21.30	8	2	30
INT. GRAL. 3 X 125 A.	REGULADOR RI	19,21,23						1	220	7,600	7,200	7,200	64.15	4	3	70
	TOTAL		2	9	3	2	1	1		11,555	11,600	11,645	101.47			

TAB. 3F-4H 240 V.C.A. 30 CIRCUITOS 10,000 A.C.I. — TOTAL WATTS : 34 800 — INT. GRAL. 3 X 150 A.

NQ304AB225 C/INTERRUPTOR 150A.

CUADRO DE CARGAS TAB. "IR" CONTACTOS REGULADOS

DIAGRAMA DE CONEXIONES	LOCALIZACION	CIRC. Nº	400W.	VOLTS	WATTS A FASE A	B	C	AMPS.	COND. MINIMO	INTERRUPT. TERMOMAG. POLOS	AMPS.
NEUTRO	MESAS	1	3	127	1,200			10.50	10	1	20
A B C	MESAS	2	3	127	1,200			10.50	10	1	20
1 2 3 4 5 6 7 8 9 10 11 12 13 14 15 16 17 18 19 20 R R R	MESAS	3	3	127		1,200		10.50	10	1	20
	MESAS	4	3	127		1,200		10.50	10	1	20
	MESAS	5	3	127			1,200	10.50	10	1	20
	MESAS	6	3	127			1,200	10.50	10	1	20
	MESAS	7	3	127	1,200			10.50	10	1	20
	MESAS	8	3	127	1,200			10.50	10	1	20
	IMPRESORAS	9	2	127	800			7.00	10	1	20
	MESAS	10	3	127		1,200		10.50	10	1	20
	MESAS	11	3	127			1,200	10.50	10	1	20
	MESAS	12	3	127			1,200	10.50	10	1	20
	MESAS	13	3	127	1,200			10.50	10	1	20
	IMPRESORAS	14	2	127	800			7.00	10	1	20
	MESAS	15	3	127		1,200		10.50	10	1	20
	MESAS	16	3	127		1,200		10.50	10	1	20
	MESAS	17	3	127			1,200	10.50	10	1	20
	MESAS	18	3	127			1,200	10.50	10	1	20
3 X 70 A.	S.CONTROL	19	3	127		1,200		10.50	10	1	20
	TOTAL		55 DUPLEX		7,600	7,200	7,200	64.15			

TAB. 3F-4H, 120/240 V.C.A , 10,000 A.C.I. — TOTAL WATTS : 22,000 — INT. PPAL 3 X 70 A.

CAT. NQ304AB100 C/INTERRUPTOR 70A.

18 JUN. 2019

EDUCACIÓN — JALISCO GOBIERNO DEL ESTADO — INFEJAL

PLANO TIPO

NOTAS Y ESPECIFICACIONES

MOBILIARIO

Nº	Codificación	Descripción	Cant.
1	M10100003	ESCRITORIO PEDESTALES 114x75x75	
2		CESTO METALICO 32x32x18cm	1
3	0101060006	PIZARRON BLANCO	1
4	0101010032	ARCHIVERO	2
5		SILLA OPERATIVA CON REGATON	48
6	0101010054	MESA PARA COMPUTADORA (NUEVO DISEÑO)	48
7	0101010052	MESA PARA IMPRESORA	
8		ESCRITORIO PARA MAESTRO DE 120x60x75cm	1
9		SILLON EJECUTIVA	1
10		EXTINTOR BIOXIDO DE CARBONO	1

Nota: LA RESPONSABILIDAD DEL SUMINISTRO DE MOBILIARIO CORRESPONDE A LA DIRECCIÓN ADMINISTRATIVA DE INFEJAL POR MEDIO DEL ÁREA DE ADQUISICIONES.

PLANO GUIA, NOTAS:
- VERIFICAR UBICACION DE PUERTAS EN PLANOS DE CONJUNTO Y ARQUITECTONICO; CONSIDERAR GUARDADO BAJO DE ACUERDO A LO INDICADO EN LOS MISMOS PLANOS.
- PREEVER UBICACION DE INSTALACIONES EN MUROS DE CONCRETO DE ACUERDO A GUIAS ESTRUCTURALES.

SIMBOLOGIA
- PROGRAMA ACTUAL
- CONSTRUCCION EXISTENTE
- ETAPA FUTURA
- DEMOLICION
- DESMONTAR
- REUBICAR
- N.P.T. +0.00 NIVELES

PLANOS COMPLEMENTARIOS
- ...

SELLO Y FIRMA

JALISCO GOBIERNO DEL ESTADO — INFEJAL
PLANO DE PROYECTO AUTORIZADO
FECHA: 17 JULIO 19

PLANO: TALLER DE INFORMATICA (COMPUTO) 5 E.E. — CLAVE: G-TINF-5EE-C

CONTENIDO:
PLANTA ARQUITECTONICA
FACHADAS PRINCIPAL Y POSTERIOR
INSTALACIONES ALUMBRADO Y FUERZA
INSTALACIONES RED DE DATOS

NO. DE PLANO — ARCHIVO: PROYECTOS\GUIA\RADEX\SECEDU\CCA-GDE\PTO-TNT-5EE-C.DWF

FECHA: 28-may-19 — REVISION: P-06 / 29-oct-17

ESCALA: 1 : 100

AUTOR-DT: DIRECTOR DE OBRA Y PROYECTOS — ING. VICTOR HUGO RODRIGUEZ RAMOS — Firma

REVISO: JEFE DE PROYECTOS — ARQ. LOURDES IVETT MACIAS MENDEZ — Firma

CBR-R-53

INFEJAL. GOB .MX
Infejal
@INFEJAL
Los documentos que se obtienen de la autorización por medio de INFEJAL, Av. Prol. Alcalde 1350 C.U.A.M.de Mtra. Guadalajara Jalisco Mex. C.P. 44100 tels. (33) 38182220 y 38344877
INFEJAL Se reserva a la Ley General de Derechos de Autor y demás derechos de propiedad. Estos documentos NO deberán ser reproducidos, modificados o vendidos por ningún medio, ni deberán ser asignados a terceras personas sin obtener la autorización

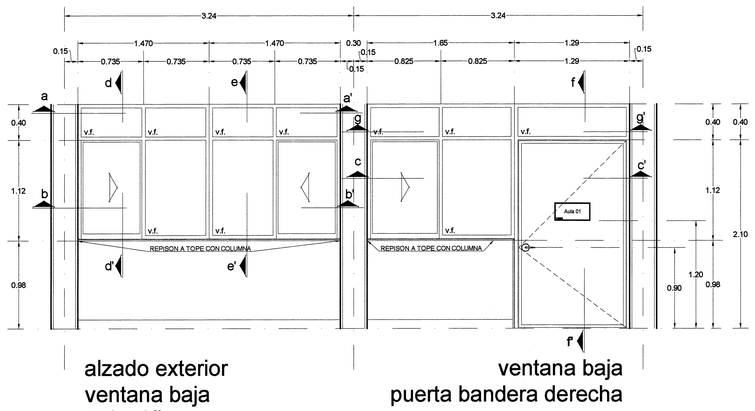

alzado exterior
ventana baja

ventana baja
puerta bandera derecha

escala: 1:30

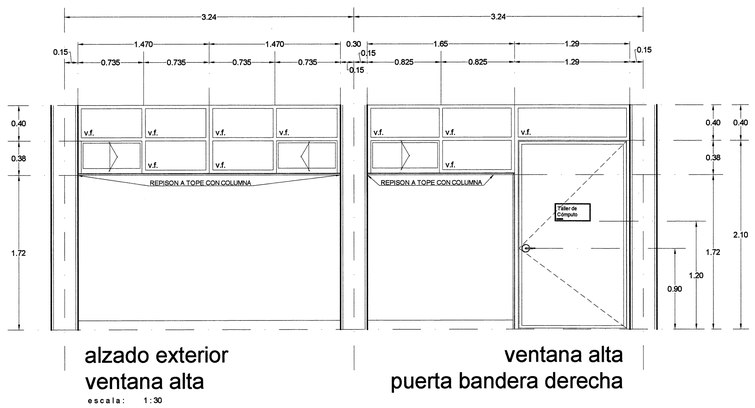

alzado exterior
ventana alta

ventana alta
puerta bandera derecha

escala: 1:30

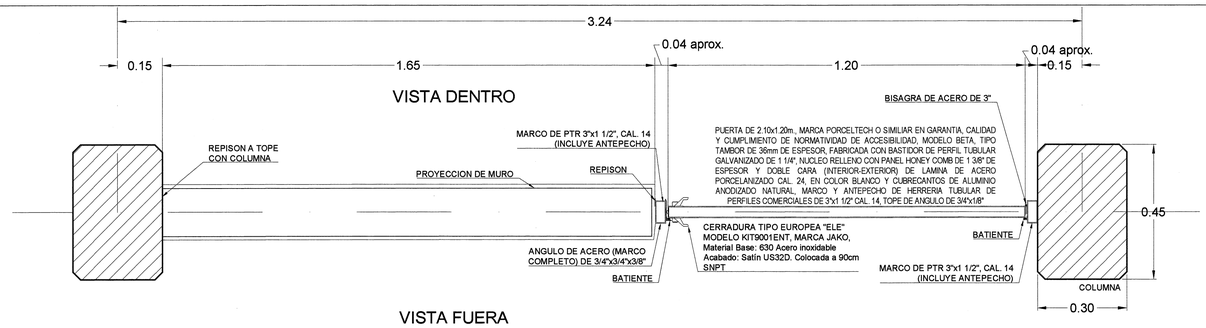

VISTA FUERA

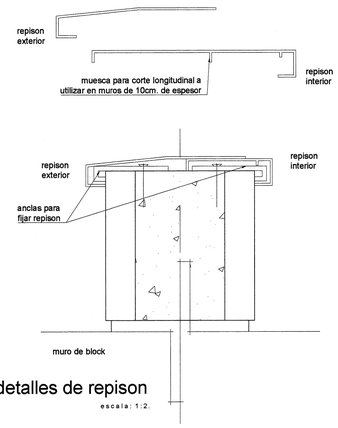

detalles de repison
escala: 1:2.

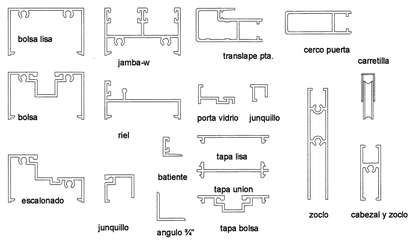

perfiles escala: 1:2.

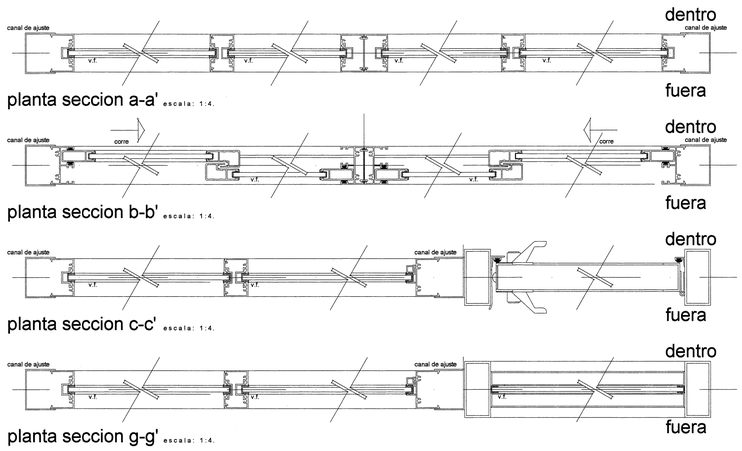

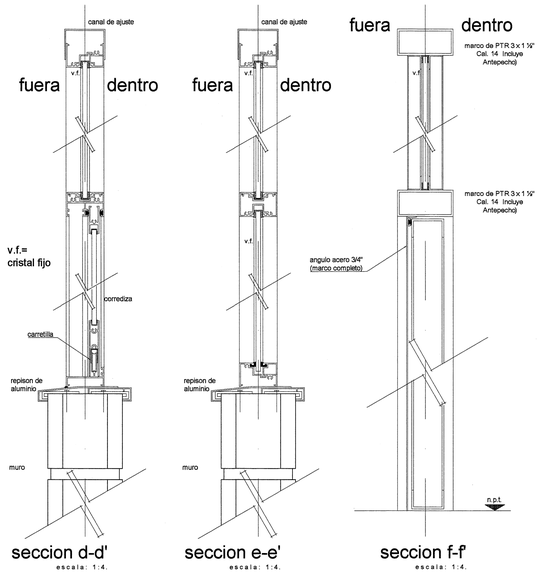

Rotulación de Puertas de Ingreso

escala: 1:5

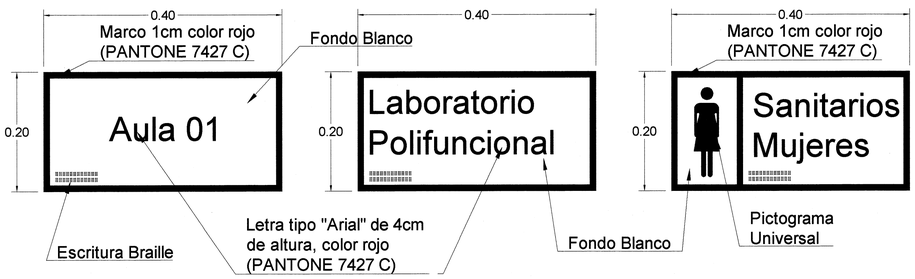

Rotulación Braille

escala: 1:1

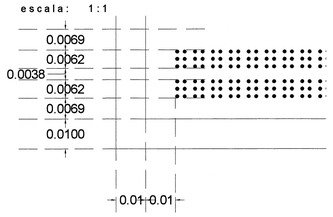

Señal de identificación de área a base de acrílico de cristal de 3mm, forrada con vinilo opaco Avery® serie A6, con texto impreso y en código Braille con Rasters® de acrílico marca ARQ:CESIBLE o similar en garantía, especificaciones, calidad, caracterísiticas generales y cumplimiento de normas de accesibilidad.

Jalisco
GOBIERNO DEL ESTADO

INFEJAL
Infraestructura Física Educativa del Estado de Jalisco

PLANO TIPO

NOTAS Y ESPECIFICACIONES

NOTAS:

- PERFIL DE ALUMINIO ANODIZADO NATURAL EN LINEA CUPRUM CORREDIZA DE 2" X 1.25 MARCA CUPRUM
- COLOCAR VINIL PARA FIJAR CRISTAL FELPA EN RIELES Y BATIENTES
- CRISTAL DE 6 MM.
- REPISON AJUSTABLE A ESPESOR DE MURO:
  - ESPESOR MINIMO 10 CM.
  - ESPESOR MAXIMO 20 CM.
- ANCLAR EL CANCEL COMPLETO AL VANO DE MUROS A CADA 15 CM TANTO EN VERTICAL COMO HORIZONTAL
- UTILIZAR SILICON NEUTRO PARA UNIR EL CRISTAL CON EL ALUMINIO, VERIFICAR PRIMERO QUE EL ALOJAMIENTO ESTE LIBRE DE POLVO Y GRASA.
- DEJAR 3 M.M. PERIMETRALES DE ESPACIO LIBRE PARA LA EXPANSION/CONTRACCION TERMICA DEL CRISTAL.
- AJUSTAR COTAS EN OBRA.

CARACTERISTICAS GENERALES DE ROTULOS EN PUERTA:

- Señal de identificación de área a base de acrílico de cristal de 3mm, forrada con vinilo opaco Avery® serie A6, con texto impreso y en código Braille con Rasters® de acrílico marca ARQ:CESIBLE o similar en garantía, especificaciones, calidad, caracterísiticas generales y cumplimiento de normas de accesibilidad.
- Las aulas serán numeradas del 01 en adelante tomando en cuenta las etapas anteriores de construcción.
- En todos los casos los letreros contendrán Macrotipos, Pictogramas y lenguaje Braille bajo las caracteristicas dadas.
- Las letras y demás símbolos internacionales deberán ser de 4cm aproximados de altura y de color rojo (PANTONE 7427 C) sobre fondo blanco, en letra tipo Arial, todos los letreros llevarán un margen en color rojo (PANTONE 7427 C) de 1cm.
- Los rótulos con textos cortos irán centrados en el señalamiento, los de más de cuatro letras, deben de ir justificados al margen izquierdo de la misma.

SISTEMA DE ESCRITURA BRAILLE

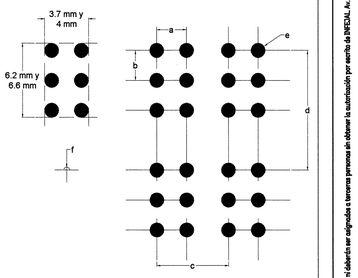

a = distancia horizontal entre los centros de puntos contiguos de la misma celda: de 0.25 a 0.26 cm.
b = distancia vertical entre los cetros de puntos contiguos de la misma celda: de 0.25 a 0.26 cm.
c = distancia entre los centros de puntos identica posicion en celdas contiguas: de 0.60 a 0.61 cm.
d = distancias entre los centros de puntos en identica posicion en lineas contiguas: de 1.00 a 1.08 cm.
e = diametro de la base de los puntos: entre 0.12 y 0.15 cm.
f = altura del relieve de los puntos: 0.05 a 0.065 cm.

SIMBOLOGIA

- PROGRAMA ACTUAL
- CONSTRUCCION EXISTENTE
- ETAPA FUTURA
- DEMOLICION
- DESMONTAR
- REUBICAR
- N.P.T. ±0.00 NIVELES

PLANOS COMPLEMENTARIOS

SELLO Y FIRMA

JALISCO GOBIERNO DEL ESTADO | INFEJAL
PLANO DE PROYECTO AUTORIZADO
FECHA: 17 JULIO 19

16 JUN. 2019

PLANO: CANCELERIA ALUMINIO	CLAVE: E-CA-C
CONTENIDO: -ELEVACIONES -SECCIONES -DETALLES -ESPECIFICACIONES	
NO. DE PLANO: /	ARCHIVO: TIBMCO PROYECTOS2019\ARQ\03 DETALLES CONSTRUCTIVOS\CANCELERIA\CANCELERIA-CA-C COLUMNA-A 3D+ACDP
FECHA: 28-may-19	REVISION: P-03 05-oct-19
ESCALA: indicadas	
AUTORIZO: DIRECTOR DE OBRAS Y PROYECTOS C. MARIA ELENA ZAMAGO OSUNA Firma	
REVISO: JEFE DE PROYECTOS ARQ. LOURDES IVETT MACIEL MENDEZ Firma	

OBR-R-53

INFEJAL. Se reserva el Ley General de Derechos de Autor y demás derechos de propiedad. Estos documentos NO deberán ser reproducidos, modificados o copiados por ningún medio, ni deberán ser asignados a terceras personas sin obtener la autorización por escrito de INFEJAL. Av. Prof. Abelardo 1500 Col. Miraflores, Guadalajara, Jalisco Mex. CP. 44270. tels. (33) 38170200 y 38184077

Infejal
@INFEJAL
INFEJAL.GOB.MX

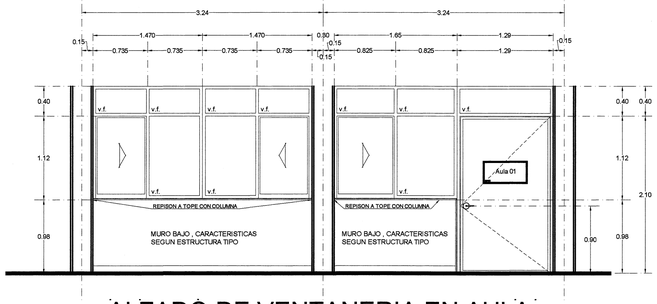

ALZADO DE VENTANERIA EN AULA
escala 1 : 40

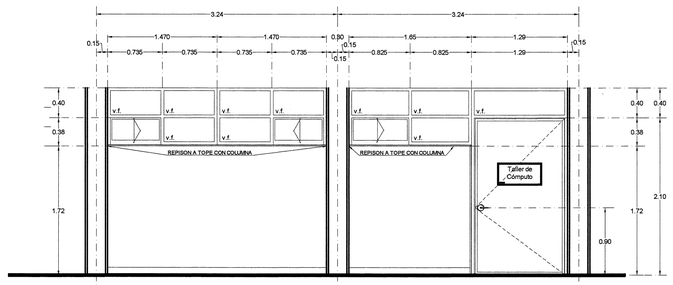

ALZADO DE VENTANERIA EN TALLERES, LABORATORIOS Y SANITARIOS
escala 1 : 40

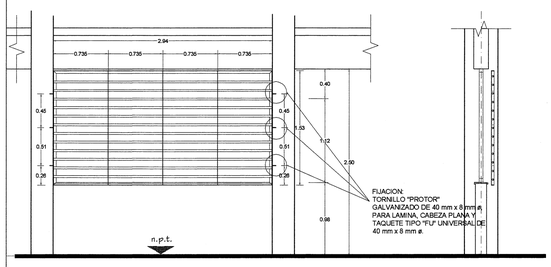

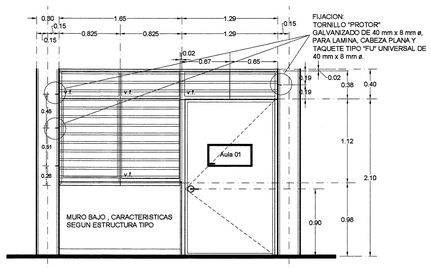

ALZADO DE PROTECCION EN AULA
escala 1 : 40

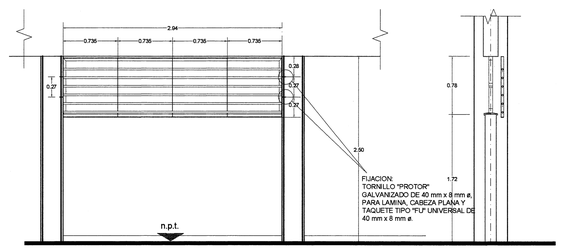

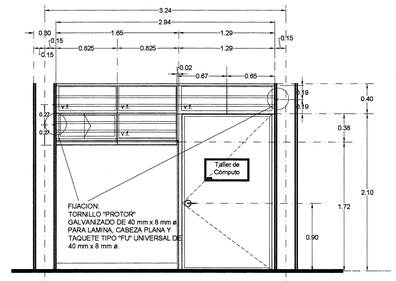

ALZADO DE PROTECCION EN TALLERES, LABORATORIOS Y SANITARIOS
escala 1 : 40

NOTA: USAR MISMOS ELEMENTOS, DIMENSIONES Y MODULACION EN PARTE POSTERIOR DE LOS ESPACIOS INDICADOS

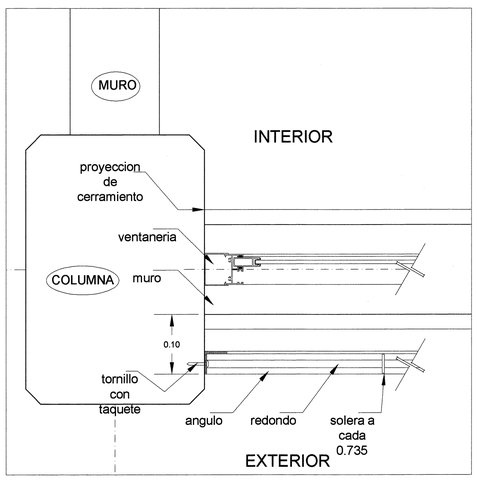

PLANTA DE DETALLE DE UBICACION DE PROTECCION
sin escala

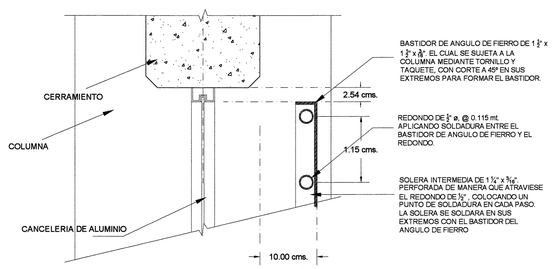

DETALLE DE FIJACION (parte superior)
sin escala

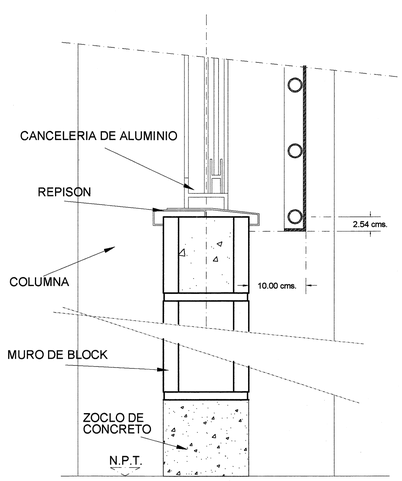

DETALLE DE FIJACION (parte inferior)
sin escala

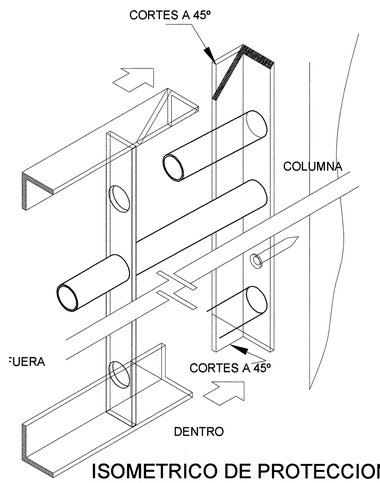

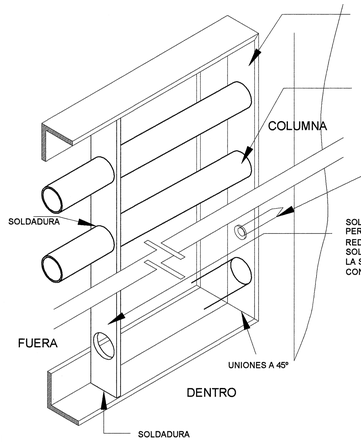

ISOMETRICO DE PROTECCION ENSAMBLE
sin escala

Jalisco
GOBIERNO DEL ESTADO

INFEJAL
Infraestructura Física Educativa del Estado de Jalisco

PLANO TIPO

NOTAS Y ESPECIFICACIONES

NOTA :
**EL DETALLE DE MONTAJE PARA PROTECCION DE EQUIPO DE AIRE ACONDICIONADO, SERA UTILIZADO EN LOS ESPACIOS QUE LO REQUIEREN SEGUN NORMATIVIDAD.
**LA INSTALACION Y COLOCACION DE EQUIPOS DE AIRE ACONDICIONADO, SERA EN LA VENTANERIA POSTERIOR DEL EDIFICIO ; NO AUTORIZANDO EL COLOCADO EN EL PASILLO DISTRIBUIDOR.

PLANO GUIA, NOTAS:
- VERIFICAR UBICACION DE PUERTAS EN PLANOS DE CONJUNTO Y ARQUITECTONICO; CONSIDERAR GUARDADO BAJO DE ACUERDO A LO INDICADO EN LOS MISMOS PLANOS.
- PREEVER UBICACION DE INSTALACIONES EN MUROS DE CONCRETO DE ACUERDO A GUIAS ESTRUCTURALES.

SIMBOLOGIA
- PROGRAMA ACTUAL
- CONSTRUCCION EXISTENTE
- ETAPA FUTURA
- DEMOLICION
- DESMONTAR
- REUBICAR
- N.P.T. ±0.00 NIVELES

PLANOS COMPLEMENTARIOS
- ....

SELLO Y FIRMA

JALISCO GOBIERNO DEL ESTADO | INFEJAL
PLANO DE PROYECTO AUTORIZADO
FECHA: 17 JULIO 19

16 JUN. 2015

PLANO: PROTECCIONES CANCELERIA CONTENIDO: -PLANTA ARQUITECTONICA -ELEVACIONES -SECCIONES -DETALLES -ESPECIFICACIONES	CLAVE: E-PT-C
NO. DE PLANO: /	ARCHIVO: TIEMPO PROYECTO\2015\HOSPITAL\ARQ\CRA-04\05\PTE-PT-C COLUMNAS SEMIDOS
FECHA: 28-may-19	REVISION: P-01-01-oct-17
ESCALA: indicadas	
AUTORIZO: DIRECTOR DE OBRAS Y PROYECTOS C. MARIA ELENA ZAMAGO OSUNA	Firma
REVISO: JEFE DE PROYECTOS ARQ. LOURDES IVETT MACIEL MENDEZ	Firma

OBR-R-53

INFEJAL.GOB.MX
INFEJAL Se reserva a la Ley General de Derechos de Autor y demás derechos de propiedad. Este documento NO deberán ser reproducidos, modificados o copiados por ningún medio, ni deberán ser asignados a terceras personas sin obtener la autorización por escrito de INFEJAL. Av. Prol. Alcalde 1350 Col. Miraflores, Guadalajara, Jalisco, Mex. C.P. 44270. tels. (33) 38992920 y 38344577
Infejal
@INFEJAL

DETALLES



PLANTA UBICACION
escala 1:50

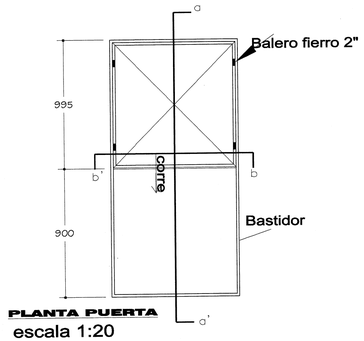

PLANTA PUERTA
escala 1:20

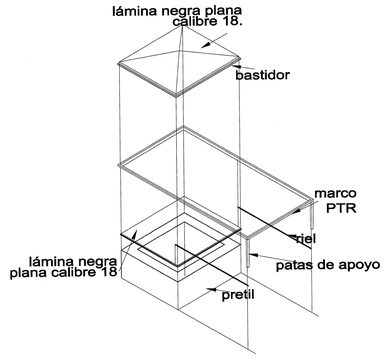

DETALLE PUERTA
escala : s/e

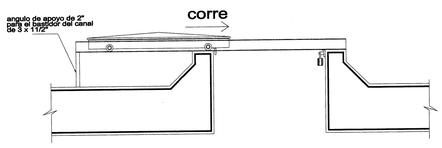

SECCION A-A'
escala 1:20

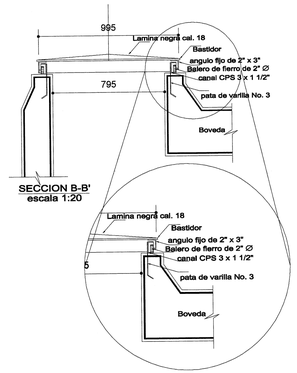

SECCION B-B'
escala 1:20

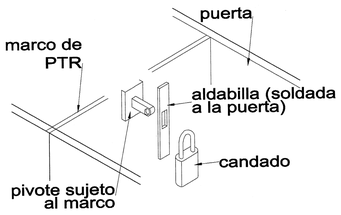

DETALLE DE CERRADURA
escala: s/e

FIGURA 1.- UNION DE VARILLA No. 8 Ó MAYORES

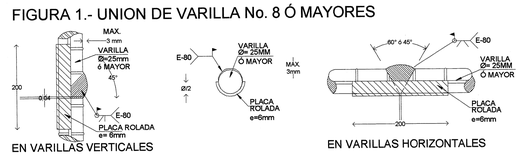

1 6 JUL 2019

Jalisco
GOBIERNO DEL ESTADO

INFEJAL
Infraestructura Física Educativa del Estado de Jalisco

PLANO TIPO

NOTAS Y ESPECIFICACIONES

CIMBRA:
- LA CIMBRA DEBERA ESTAR COMPLETAMENTE LIMPIA A PLOMO Y NIVELADA Y CON CONTRAFLECHA SI SE ESPECIFICA.
- EL LUBRICADO DEBERA HACERSE ANTES DE COLOCAR EL ARMADO

CONCRETO:
- SE USARA CONCRETO CLASE 1 CON PESO VOLUMETRICO MAYOR A 2200 KG/M³, RESISTENCIA A LA COMPRESION DE F'C = 250 KG/CM², Y DEBERA INCLUIR EN SU DOSIFICACION UN IMPERMEABILIZANTE INTEGRAL.
- EL CONCRETO SERA PREMEZCLADO, EXCEPTO EN ZONAS RURALES DONDE UN LABORATORIO DETERMINARA EL PROPORCIONAMIENTO ACECUADO EN FUNCION DE LOS AGREGADOS EXISTENTES EN EL LUGAR.
- EL TAMAÑO MAXIMO DEL AGREGADO GRUESO SERA DE 2 CM (¾").
- REOUBRIMIENTOS LIBRES (EXCEPTO DONDE SE INDIQUE OTRA COSA): CASTILLOS, CADENAS Y LOSAS: 1.5 CM, MUROS 2 CM, TRABES Y CONTRATRABES 2.5 CM, COLUMNAS 3 CM Y ZAPATAS 4 CM, DEBERAN SER VERIFICADOS PARA ZONAS NO CORROSIVAS.
- LA PLANTILLA SERA DE CONCRETO CON F'C=150 KG/CM² Y 5 CM DE ESPESOR.
- EL CORTE DE COLADO SE HARA EN EL TERCIO MEDIO DEL ELEMENTO.

JUNTAS DE COLADO:
- EN JUNTAS DE COLADO SE DEBERAN ESCARIFICAR EN MAS MENOS UN CENTIMETRO LAS SUPERFICIES DE CONCRETO ENDURECIDO, DEJANDO UNA RUGOSIDAD MINIMA DE 1 CM DE PROFUNDIDAD. ESTAS SUPERFICIES DEBERAN HUMEDECERSE CON AGUA ABUNDANTE DESDE 24 HORAS ANTES DE CADA COLADO, CADA 8 HORAS
- LAS SUPERFICIES DE CONCRETO ENDURECIDO DEBERAN ESTAR LIBRES DE MATERIAL SUELTO O MAL ADHERIDO, DE LECHADA, MORTERO SUPERFICIAL, O DE CUALQUIER MATERIAL EXTRAÑO QUE PUEDA AFECTAR LA LIGA CON EL CONCRETO FRESCO.

ACERO:
- SE USARA ACERO DE REFUERZO CON UNA RESISTENCIA FY=4200 KG/CM². EXCEPTO EL ALAMBRON (# 2), EL CUAL SERA FY=2300 KG/CM²
- EL ACERO DE REFUERZO DEBERA CUMPLIR CON LO SEÑALADO EN EL PARRAFO 1.5.2 DEL VOLUMEN 4, TOMO V DE LA NORMATIVIDAD DEL INIFED, DANDO PARTICULAR IMPORTANCIA AL ESFUERZO MINIMO DE FLUENCIA, AL CORRUGADO Y AL DOBLADO DE LAS BARRAS.
- LONGITUD DE TRASLAPES 40 Ø, ESCUADRAS 12 Ø SALVO DONDE SE INDIQUE OTRA MEDIDA (VER TABLA).
- TODOS LOS DOBLECES DE VARILLAS SE HARAN ALREDEDOR DE UN PERNO CUYO DIAMETRO SERA 9 VECES EL DE LA VARILLA
- NO DEBERA TRASLAPARSE MAS DE UNA TERCERA PARTE DEL ACERO EN UNA MISMA SECCION.
- LAS UNIONES SOLDADAS SE HARAN A PARTIR DE LA VARILLA DE 1" (#8) VER FIG. 1
- EN EL CASO DE UNIONES SOLDADAS O CON DISPOSITIVOS MECANICOS, NO DEBERA UNIRSE MAS DEL 33% DEL REFUERZO EN UNA MISMA SECCION TRANSVERSAL, LAS SECCIONES DE UNION DISTARAN ENTRE SI NO MENOS DE 20 DIAMETROS.
- TODA MODIFICACION DEBERA SER APROBADA POR LA SUBGERENCIA DE INGENIERIA DE LA GERENCIA DE PROYECTOS DEL INIFED.

COMPACTACION:
- EL RELLENO QUE SE HAGA BAJO FIRMES SE HARA CON MATERIAL INERTE, EL CUAL DEBERA TENER UN ESPESOR MINIMO DE 40 CM ASIMISMO SE COMPACTARA EN TRES CAPAS DE 15 CM. CUANDO MENOS AL 90% DE SU PESO VOLUMETRICO SECO MAXIMO. LAS DOS CAPAS INFERIORES SERAN PARA SUSTITUCION DEL TERRENO SUPERFICIAL EXISTENTE Y LA SUPERIOR PARA DAR EL NIVEL DEL LECHO BAJO DE PISO.

ESTE PLANTEAMIENTO DE SUSTITUCION DEBERA SER AVALADO POR EL SUPERVISOR DE LA OBRA, QUIEN DADO EL CASO, DEBERA REPLANTEAR EL ESPESOR A SUSTITUIR, A FIN DE LOGRAR UN COMPORTAMIENTO ADECUADO DE LOS FIRMES, ADEMAS DE UN NIVEL DE PISO TERMINADO ACORDE A LAS CONDICIONES TOPOGRAFICAS DEL LUGAR.
- LA HUMEDAD DEL RELLENO DEBERA SER LA OPTIMA SEGUN RECOMENDACIONES DEL LABORATORIO.

NOTAS:
- ACOTACIONES EN CENTIMETROS Y NIVELES EN METROS.
- CONSULTE EL PLANO ARQUITECTONICO PARA LOCALIZACION DE CADENAS, MUROS Y NIVELES.
- LOS ENRASES EN CIMENTACION SE HARAN DE TARQUE CEMENTO-ARENA 7 X 14 X 28 CM TIPO PESADO, JUNTEADO CON MORTERO CEMENTO-ARENA 1:5 PARA RECIBIR LAS CONTRATRABES O EL FIRME CUANDO EL NIVEL DE DESPLANTE LO REQUIERA.
- UTILICE ESTE PLANO EXCLUSIVAMENTE PARA CONSTRUCCION DE ESTRUCTURA. EN CASO DE QUE NO CONCUERDE CON LAS DIMENSIONES GENERALES DEL PLANO ARQUITECTONICO CORRESPONDIENTE CONSULTE A LA GERENCIA DE INGENIERIA DE LA GERENCIA DE PROYECTOS INIFED.
- ESTAS ESPECIFICACIONES SE COMPLETARAN CON LAS DEL INIFED, LAS DEL A.C.I. 318-05 Y LAS DEL MANUAL IMCA 1997.
- NINGUN ESPACIO PODRA CAMBIAR DE USO SIN LA APROBACION DE LA GERENCIA DE PROYECTOS INIFED

TABLA DE DOBLECES Y TRASLAPES DE VARILLAS



VARILLA NO.	Ø VARILLA d_b	Ldg (cm)	ϕ m (cm)	RADIO DE DOBLEZ r (cm)	Ldc (cm)	ϕ m (cm)	TRASLAPE LT (cm)
2	1/4"	21.8	2.5	2.9	24.0	7.8	30
3	3/8"	33.0	3.8	4.3	33.1	11.4	36
4	1/2"	43.3	5.1	5.7	44.1	15.2	46
5	5/8"	54.8	6.4	7.1	55.2	19.1	63
6	3/4"	64.8	7.6	8.5	66.2	22.9	69
8	1"	86.4	10.2	11.3	88.2	30.5	114
10	1 1/4"	108.9	12.7	14.1	110.2	38.1	167

- PUERTA DE PASO PARA HOMBRE DE 0.70 x 1.83 EN DUELA DE FIERRO APARENTE DE 1 CARA Y PORTACANDADOS.

PLANO GUIA, NOTAS:
- VERIFICAR UBICACION DE PUERTAS EN PLANOS DE CONJUNTO Y ARQUITECTONICO; CONSIDERAR GUARDADO BAJO DE ACUERDO A LO INDICADO EN LOS MISMOS PLANOS.
- PREEVER UBICACION DE INSTALACIONES EN MUROS DE CONCRETO DE ACUERDO A GUIAS ESTRUCTURALES.

SIMBOLOGIA

- PROGRAMA ACTUAL
- CONSTRUCCION EXISTENTE
- ETAPA FUTURA
- DEMOLICION
- DESMONTAR
- REUBICAR
- N.P.T ±0.00 NIVELES

PLANOS COMPLEMENTARIOS

- ...

SELLO Y FIRMA

JALISCO GOBIERNO DEL ESTADO | INFEJAL
PLANO DE PROYECTO AUTORIZADO
FECHA: 17 JULIO 19

PLANO: DETALLE DE SALIDA DE AZOTEA		CLAVE: E-DSA-C
CONTENDO: - UBICACION - PLANTA - CORTES - DETALLES ESTRUCTURALES		
NO. DE PLANO: /	ARCHIVO: TAMAÑO: PROYECTO\02\01\ACES\01\DWG\CAD\A-DSA-SIE\PTE\DSAC1.DWF	
FECHA: 28-may-19	REVISION: P-02\ 05-dic-17	
ESCALA: s/e		
AUTOR(ES): DIRECTOR DE OBRA Y PROYECTOS: C. MARIA ELENA ZAMAGO OSUNA Firma		
REVISO: JEFE DE PROYECTOS: ARQ. LOURDES IVETT MACIEL MENDEZ Firma		

OBR-R-53

Infejal
@INFEJAL
Av. Prol. Alcalde 1300 Col. Miraflores, Guadalajara, Jalisco Mex. C.P. 44270 tel. (33) 38105200 y 38344077
Imágenes o terceras personas sin obtener la autorización por escrito de INFEJAL.
INFEJAL Se reserva a la ley General de Derechos de Autor y demás derechos de propiedad. Estos documentos NO deberán ser reproducidos, modificados o copiados por ningún medio, ni deberán ser asignados a terceras personas
INFEJAL.GOB.MX

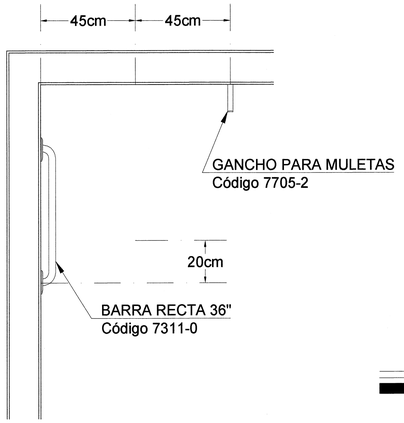

PLANTA

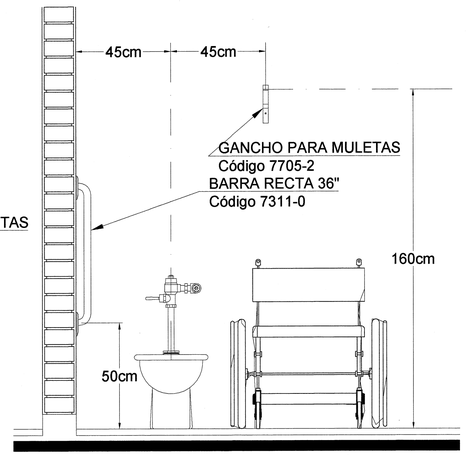

ALZADO FRONTAL

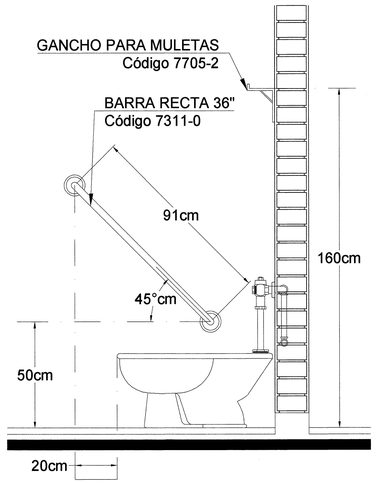

ALZADO LATERAL

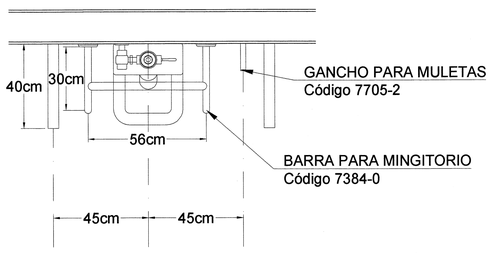

PLANTA

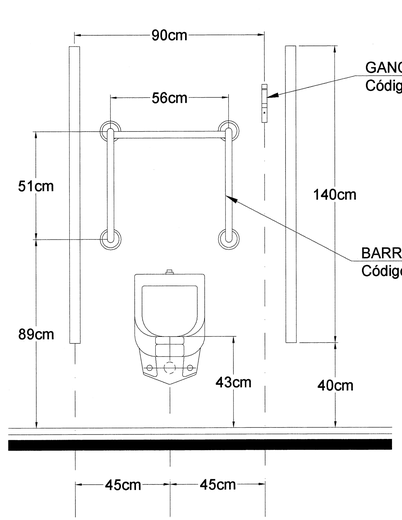

ALZADO FRONTAL

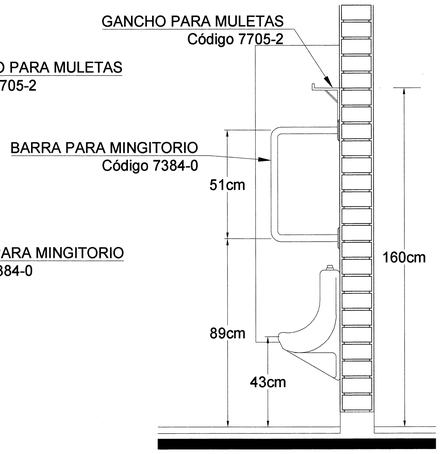

ALZADO LATERAL

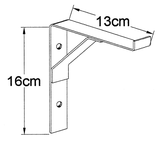

Gancho para Muletas
Código 7705-2

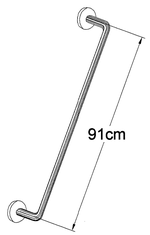

Barra Recta de 36" (91cm)
Código 7311-0

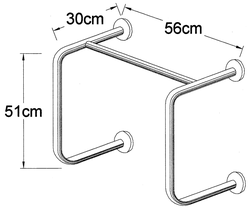

Barra para Mingitorio
Código 7384-0

1 6 JUL. 2019

Jalisco
GOBIERNO DEL ESTADO

INFEJAL
Infraestructura Física Educativa del Estado de Jalisco

PLANO TIPO

NOTAS Y ESPECIFICACIONES

ESPECIFICACIONES DE BARRAS:
- DE ACERO INOXIDABLE TIPO 304 CALIBRE 18
- ACABADO PULIDO
- UNIONES CON SOLDADURA HECHA A BASE DE GAS ARGÓN PARA CONSERVAR LAS PROPIEDADES Y POSTERIORMENTE PULIDOS PARA BORRAR TODA HUELLA
- INSTALADA CON 3 PIJAS GALVANIZADAS DE CABEZA FIJADORA DE 1/4"x2" Y 3 TAQUETES DE 1/4" DE DIÁMETRO POR CADA PLATILLO QUE SE FIJA A MURO.
- MARCA SANILOCK.

ESPECIFICACIONES DE GANCHO PARA MULETAS:
- DE ACERO INOXIDABLE TIPO 304 CALIBRE 12
- ANCHO DEL GANCHO PARA MULETAS = 1"
- ACABADO ABRILLANTADO
- UNIONES CON SOLDADURA HECHA A BASE DE GAS ARGÓN PARA CONSERVAR LAS PROPIEDADES INOXIDABLES Y POSTERIORMENTE PULIDOS PARA BORRAR TODA HUELLA.
- INSTADA CON DOS PIJAS DE ACERO INOXIDABLE CABEZA PHILLIPS DE 1/4"x2" Y TAQUETES DE 1/4" DE DIÁMETRO.
- MARCA SANILOCK.

(120) INDICA ANCHO DE PUERTAS EN CENTÍMETROS, MÁS EL MARCO

(PT01) INDICA PUERTA DE TAMBOR CON TRIPLAY DE CAOBILLA DE 6mm. POR AMBAS CARAS, DE 1.20x2.10m, MÁS EL MARCO. FORMADA A BASE DE BASTIDOR Y MARCO DE MADERA DE PINO DE PRIMERA DE 2" x 1 1/2" Y PEINAZOS DE 1 1/2" X 1 1/2" A CADA 30cm EN AMBOS SENTIDOS, ACABADO ENTINTADO Y LACA BRILLANTE TRANSPARENTE.

(PT02) INDICA PUERTA DE TAMBOR CON TRIPLAY DE CAOBILLA DE 6mm. POR AMBAS CARAS, DE 1.00x2.10m, MÁS EL MARCO. FORMADA A BASE DE BASTIDOR Y MARCO DE MADERA DE PINO DE PRIMERA DE 2" x 1 1/2" Y PEINAZOS DE 1 1/2" X 1 1/2" A CADA 30cm EN AMBOS SENTIDOS, ACABADO ENTINTADO Y LACA BRILLANTE TRANSPARENTE.

INCLUYEN SEÑAL DE IDENTIFICACIÓN DE ÁREA A BASE DE ACRÍLICO DE CRISTAL DE 3mm, FORRADA CON VINILO OPACO AVERY SERIE A6, CON TEXTO IMPRESO Y EN CÓDIGO BRAILLE CON RASTERS DE ACRÍLICO MARCA ARQ.CESIBLE O SIMILAR, SIEMPRE QUE CUMPLA NORMAS DE ACCESIBILIDAD.

PLANO GUIA, NOTAS:
- VERIFICAR UBICACION DE PUERTAS EN PLANOS DE CONJUNTO Y ARQUITECTONICO; CONSIDERAR GUARDADO BAJO DE ACUERDO A LO INDICADO EN LOS MISMOS PLANOS.
- PREEVER UBICACION DE INSTALACIONES EN MUROS DE CONCRETO DE ACUERDO A GUIAS ESTRUCTURALES.

SIMBOLOGIA
- PROGRAMA ACTUAL
- CONSTRUCCION EXISTENTE
- ETAPA FUTURA
- DEMOLICION
- DESMONTAR
- REUBICAR
- N.P.T. P+0.60 NIVELES

PLANOS COMPLEMENTARIOS
- ...

SELLO Y FIRMA

JALISCO GOBIERNO DEL ESTADO | INFEJAL
PLANO DE PROYECTO AUTORIZADO
FECHA: 17 JULIO 19

PLANO: BARRAS PARA PERSONAS CON DISCAPACIDAD
CONTENIDO:
- VISTAS
- ISOMETRICOS
- PLANTAS DESCRIPTIVAS
- ALZADOS

CLAVE: G-BAD-G

NO. DE PLANO: /
ARCHIVO: TAMAÑO: PROYECTO\PDF\R1\ARQ\ISO\BAD-G-CAN-SAN\PTO-BAD-G.DWF

FECHA: 26-may-19
REVISIÓN: P-02 13-feb-19
ESCALA: sin escala

AUTOR(D): DIRECTOR DE OBRA Y PROYECTOS — C. MARIA ELENA ZAMAGO OSUNA — Firma:
REVISÓ: JEFE DE PROYECTOS — ARQ. LOURDES IVETT MACIAS MENDEZ — Firma:

OBR-R-53

INFEJAL.GOB.MX

INFEJAL Es reserva, a la Ley General de Derechos de Autor y demás derechos de propiedad. Estos documentos NO deberán ser reproducidos, modificados o copiados por ningún medio, ni deberán ser asignados a terceras personas sin obtener la autorización por escrito de INFEJAL. Av. Prol. Alcalde 1500 Col. Ninfa Rene, Guadalajara, Jalisco Mex. CP. 44300. tels. 030 3915520 y 3824497

Infejal @INFEJAL

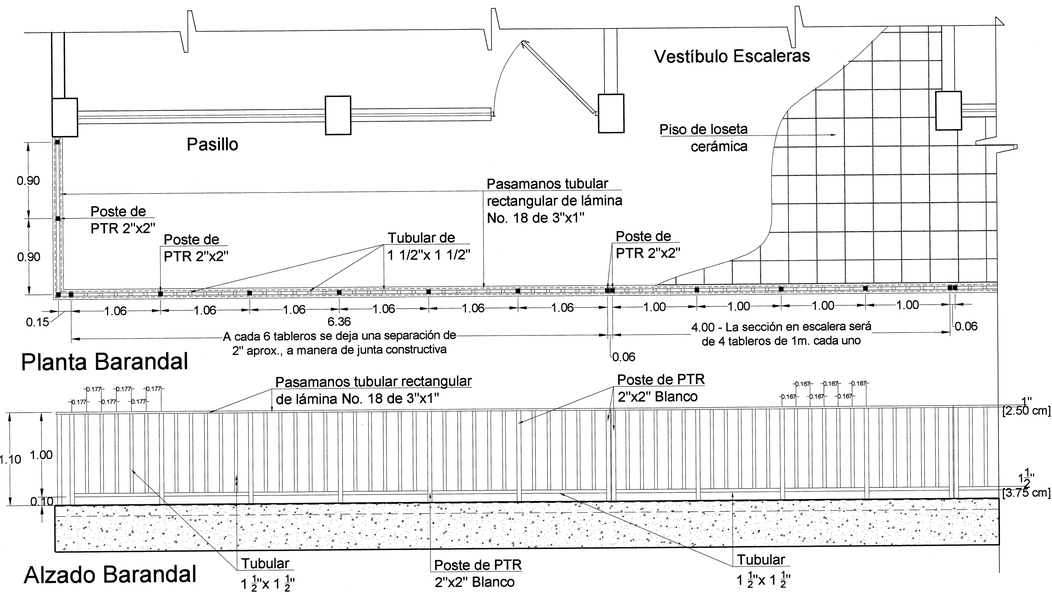

Planta Barandal

Alzado Barandal

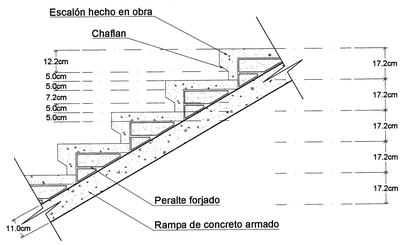

Detalle de Escalón

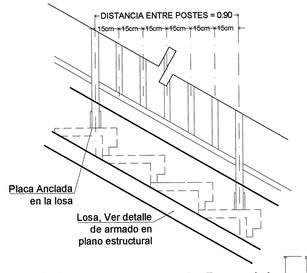

Detalle de Anclado de Barandal

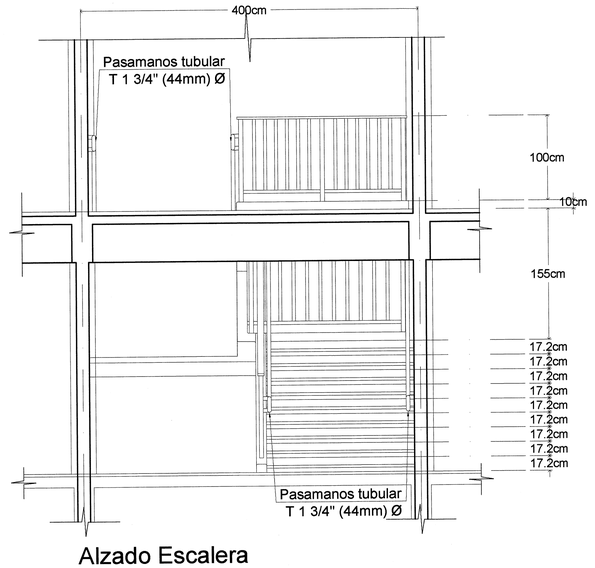

Alzado Escalera

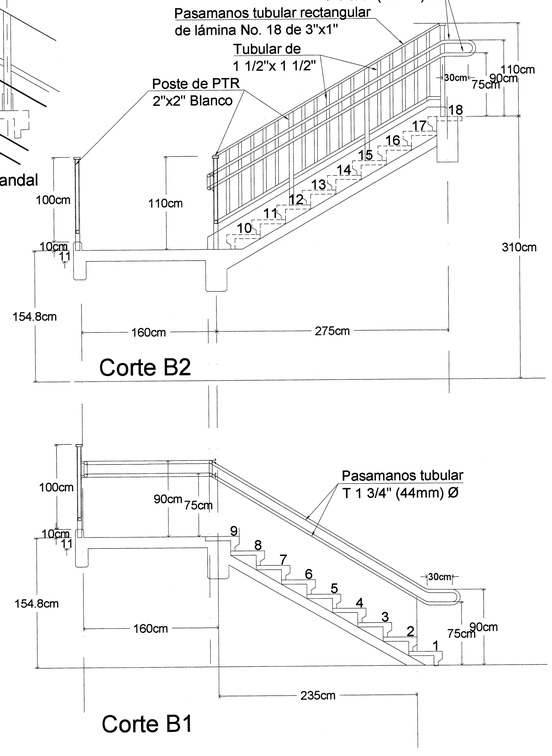

Corte B2

Corte B1

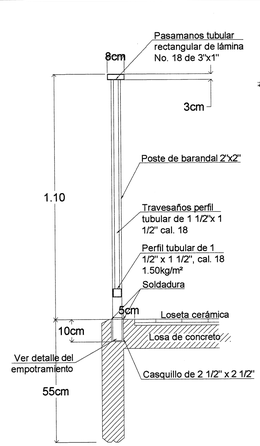

Sección de Barandal

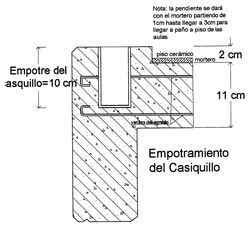

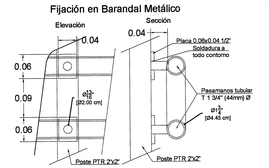

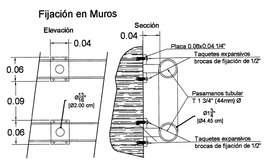

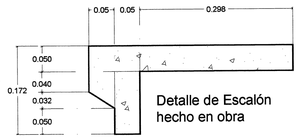

Detalle de Escalón hecho en obra

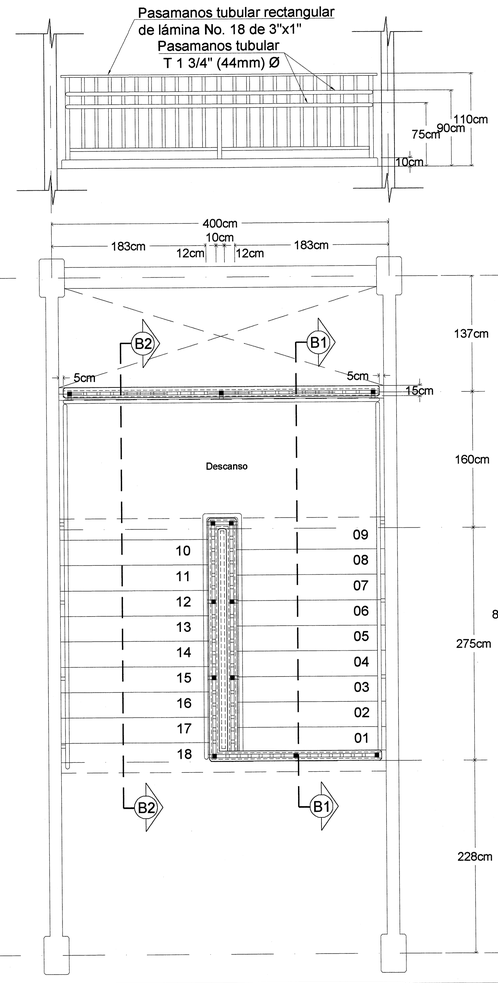

16 JUN. 2019

Jalisco
GOBIERNO DEL ESTADO

INFEJAL
Infraestructura Física Educativa del Estado de Jalisco

PLANO TIPO

NOTAS Y ESPECIFICACIONES

CIMBRA:
- LA CIMBRA DEBERA ESTAR COMPLETAMENTE LIMPIA A PLOMO Y NIVELADA Y CON CONTRAFLECHA SI SE ESPECIFICA
- EL LUBRICADO DEBERA HACERSE ANTES DE COLOCAR EL ARMADO
- CIMBRA DE MADERA

INSTALACIONES :
- EMTUBADO ELECTRICO LA COLOCACION DE LAS TUBERIAS PARA LA INSTALACION ELECTRICA DEBERA HACERSE UNA VEZ QUE ESTE TERMINADA LA PARRILLA DE REFUERZO. ANTES DEBERA TRAZARSE EN LA CIMBRA LA UBICACION EXACTA DE CAJAS Y SALIDAS
- LA COLOCACION DEL REFUERZO DEBERA HACERSE PREVIENDO QUE NO COINCIDA NINGUNA VARILLA CON ALGUNA CAJA DE ALUMBRADO. EN CASO DE CONCIDIR SE HARAN DESVIACIONES AL REFUERZO EN FORMA HORIZONTAL, CON UNA SEPARACION MINIMA DE 20 cm AL CENTRO DE LA CAJA.
- PARA LOGRAR UNA BUENA CONEXION DE TUBOS A CAJAS ES NECESARIO HACERLES A LOS TUBOS UN DOBLEZ SUAVE, TANTO COMO LO PERMITAN LAS VARILLAS.

CONCRETO:
- EL CONCRETO SERA CONCRETO CLASE 1 CON PESO VOLUMETRICO MAYOR A 2200 KG/M³, RESISTENCIA A LA COMPRESION DE F´C = 250 KG/CM², EL CUAL DEBERA MEZCLARSE EN SU DOSIFICACION CON UN IMPERMEABILIZANTE INTEGRAL.
- EL CONCRETO SERA PREMEZCLADO, EXCEPTO EN ZONAS RURALES DONDE UN LABORATORIO DETERMINARA EL PROPORCIONAMIENTO ADECUADO EN PLANTA DE LOS AGREGADOS EXISTENTES EN EL LUGAR.
- EL TAMAÑO MAXIMO DEL AGREGADO GRUESO SERA DE 2 CM (¾").
- RECUBRIMIENTOS LIBRES (EXCEPTO DONDE SE INDIQUE EXTRA COSA): CASTILLOS, CADENAS Y LOSAS 1.5 CM, MUROS 2 CM, TRABES Y CONTRATRABES 2.5 CM, COLUMNAS 3 CM Y ZAPATAS 4 CM, DEBERAN SER VERIFICADOS PARA ZONAS NO CORROSIVAS.
- LA PLANTILLA SERA DE CONCRETO CON F´C=100 KG/CM² Y 5 CM DE ESPESOR.
- EL CORTE DE COLADO SE HARA EN EL TERCIO MEDIO DEL ELEMENTO.

JUNTAS DE COLADO:
- EN JUNTAS DE COLADO SE DEBERAN ESCARIFICAR EN MAS O MENOS UN CENTIMETRO LAS SUPERFICIES DE CONCRETO ENDURECIDO, DEJANDO UNA RUGOSIDAD MINIMA DE 5 MM DE PROFUNDIDAD. ESTAS SUPERFICIES DEBERAN HUMEDECERSE CON ABUNDANTE AGUA POR LO MENOS 24 HORAS ANTES DE CADA COLADO, CADA 8 HORAS
- LA SUPERFICIE DE CONCRETO ENDURECIDO DEBERA ESTAR LIBRES DE MATERIAL SUELTO O MAL ADHERIDO, DE LECHADA, MORTERO SUPERFICIAL, O DE CUALQUIER MATERIAL EXTRAÑO QUE PUEDA AFECTAR LA LIGA CON EL CONCRETO FRESCO.

ACERO:
- SE USARA ACERO DE REFUERZO CON UNA RESISTENCIA FY=4200 KG/CM². EXCEPTO EL ALAMBRON (Ø 2), EL CUAL SERA FY=2300 KG/CM²
- EL ACERO DE REFUERZO DEBERA CUMPLIR CON LO SEÑALADO EN EL PARRAFO 1.5.2 DEL VOLUMEN II, TOMO V DE LA NORMATIVIDAD DEL INIFED, DANDO PARTICULAR IMPORTANCIA AL ESFUERZO MINIMO DE FLUENCIA, AL CORRUGADO Y AL DOBLADO DE LAS VARILLAS.
- LONGITUD DE TRASLAPES 40 Ø, EXCUSANDO 12 Ø SALVO DONDE SE INDIQUE OTRA MEDIDA (VER TABLA).
- TODOS LOS DOBLECES DE VARILLAS SE HARAN ALREDEDOR DE UN PERNO CUYO DIAMETRO SERA 5 VECES EL DE LA VARILLA
- NO DEBERA TRASLAPARSE MAS DE UNA TERCERA PARTE DEL ACERO EN UNA MISMA SECCION.
- LAS UNIONES SOLDADAS SE HARAN A PARTIR DE LA VARILLA DE 1" (Ø8) VER FIG. 1
- EN EL CASO DE UNIONES SOLDADAS O CON DISPOSITIVOS MECANICOS, NO DEBERA UNIRSE MAS DEL 33% DEL REFUERZO EN UNA MISMA SECCION TRANSVERSAL, LAS SECCIONES DE UNION DISTARAN ENTRE SI NO MENOS DE 20 DIAMETROS.
- TODA MODIFICACION DEBERA SER APROBADA POR LA SUBGERENCIA DE INGENIERIA DE LA GERENCIA DE PROYECTOS DEL INIFED.

COMPACTACION:
- EL RELLENO QUE SE HAGA BAJO FIRMES SE HARA CON MATERIAL INERTE, EL CUAL DEBERA TENER UN ESPESOR MINIMO DE 45 CM. MISMO QUE SE COMPACTARA EN TRES CAPAS DE 15 CM. CUANDO MENOS AL 90% DE SU PESO VOLUMETRICO SECO MAXIMO. LAS DOS CARAS INFERIORES SERAN PARA SUSTITUCION DEL TERRENO SUPERFICIAL EXISTENTE Y LA SUPERIOR PARA DAR EL NIVEL DEL SUELO TERMINADO.

ESTE PUNTO PODRA SER SUSTITUIDO DEBERA SER AVALADO POR EL SUPERVISOR DE LA OBRA, QUIEN DADO EL CASO, DEBERA REPLANTEAR EL ESPESOR A SUSTITUIR, A FIN DE LOGRAR UN COMPORTAMIENTO ADECUADO DE LOS FIRMES. ADEMAS DE UN NIVEL DE PISO TERMINADO ACORDE A LAS CONDICIONES TOPOGRAFICAS DEL LUGAR.
- LA HUMEDAD DEL RELLENO DEBERA SER LA OPTIMA SEGUN RECOMENDACIONES DEL LABORATORIO.

NOTAS:
- ACOTACIONES EN CENTIMETROS Y NIVELES EN METROS.
- CONSULTE EL PLANO ARQUITECTONICO PARA LOCALIZACION DE CADENAS, MUROS Y NIVELES.
- LOS MUROS EN CIMENTACION DE HARAN DE TABIQUE CEMENTO-ARENA 1:5 14.5 Ø8 CM TIPO PESADO, JUNTEADO CON MORTERO CEMENTO-ARENA 1:5 PARA RECIBIR LAS CONTRATRABES O EL PISO. CUANDO EL NIVEL DE DESPLANTE LO REQUIERA.
- UTILICE ESTE PLANO EXCLUSIVAMENTE PARA CONSTRUCCION DE ESTRUCTURA. EN CASO DE QUE NO CONCUERDE CON LAS DIMENSIONES GENERALES DEL PLANO ARQUITECTONICO CORRESPONDIENTE, CONSULTE A LA GERENCIA DE INGENIERIA DE LA GERENCIA DE PROYECTOS INIFED.
- ESTAS ESPECIFICACIONES SE COMPLETARAN CON LAS DEL INIFED, LAS DEL A.C.I. 318-95 Y LAS DEL MANUAL IMCA 1997.
- NINGUN ESTRADO PODRA CAMBIAR DE USO SIN LA APROBACION DE LA GERENCIA DE PROYECTOS INIFED

FIGURA 1 .- UNION DE VARILLA No.8´ ó MAYORES



TABLA DE DOBLECES Y TRASLAPES DE VARILLAS



VARILLA No.	Ø VARILLA db	Ldg (cm)	g min. (cm)	RADIO DE DOBLEZ r(cm)	Ldc (cm)	e min (cm)	traslape LT (cm)
2	1/4"	21.6	2.5	2.9	24.0	7.6	30
3	3/8"	33.0	3.8	4.3	33.1	11.4	36
4	1/2"	43.3	5.1	5.7	44.2	15.2	46
5	5/8"	53.6	6.4	7.1	55.2	19.1	63
6	3/4"	64.8	7.6	8.5	66.2	22.9	69
8	1"	86.4	10.2	11.3	88.2	30.5	114
10	1 1/4"	108.9	12.7	14.1	110.2	38.1	167

PLANO GUIA, NOTAS:
- VERIFICAR UBICACION DE PUERTAS EN PLANOS DE CONJUNTO Y ARQUITECTONICO; CONSIDERAR GUARDADO BAJO DE ACUERDO A LO INDICADO EN LOS MISMOS PLANOS.
- PREEVER UBICACION DE INSTALACIONES EN MUROS DE CONCRETO DE ACUERDO A GUIAS ESTRUCTURALES.

SIMBOLOGIA
- PROGRAMA ACTUAL
- CONSTRUCCION EXISTENTE
- ETAPA FUTURA
- DEMOLICION
- DESMONTAR
- REUBICAR
- N.P.T. ±0.00 NIVELES

PLANOS COMPLEMENTARIOS
- S/---

SELLO Y FIRMA

JALISCO GOBIERNO DEL ESTADO | INFEJAL
PLANO DE PROYECTO AUTORIZADO
FECHA: 17 JULIO 19

PLANO: BARANDAL	CLAVE: G-BAR-C-G
CONTENIDO: - Planta - Detalles y Especificaciones - Secciones y Alzados	
NO. DE PLANO: /	ARCHIVO: TAMAÑO: PROYECTO DOBLE\IMAGENES\PERIMETRALES\CHINA SADE\PTO BARANDAL.DGN
FECHA: 28-may-19	REVISIÓN: P-01 05-oct-17
ESCALA: sin escala	
AUTORIZO: DIRECTOR DE OBRA Y PROYECTO C. MARIA ELENA ZAMAGO OSUNA	Firma
REVISO: JEFE DE PROYECTOS ARQ. LOURDES IVETT MACIEL MENDEZ	Firma

OBR-R-53

INFEJAL.GOB.MX

INFEJAL Se reserva a la Ley General de Derechos de Autor y demás derechos de propiedad. Estos documentos NO deberán ser reproducidos, modificados o copiados por ningún medio, ni deberán ser asignados a terceras personas sin obtener la autorización por escrito de INFEJAL. Av. Prol. Alcalde 1300 Col. Miraflores, Zapopan Nte., C.P. 44920 , tels. 038 38992000 y 38944677

Infejal
@INFEJAL

Alfabeto Braille en Español Mexicano

A		a		á	
B		b		é	
C		c		í	
D		d		ó	
E		e		ú	
F		f		#	
G		g		0	
H		h		1	
I		i		2	
J		j		3	
K		k		4	
L		l		5	
M		m		6	
N		n		7	
Ñ		ñ		8	
O		o		9	
P		p		(	
Q		q		)	
R		r		¡	
S		s		!	
T		t		¿	
U		u		?	
V		v		+	
W		w		-	
X		x		.	
Y		y		,	
Z		z		"	
para indicar toda una palabra en mayúsculas					

Aula 01
Aula 02
Aula 03
Aula 04
Aula 05
Aula 06
Aula 07
Aula 08
Aula 09
Aula 10
Aula 11
Aula 12
Aula 13
Aula 14
Aula 15
Aula 16
Aula 17
Aula 18
Aula 19
Aula 20
Aula 21
Aula 22
Aula 23
Aula 24
Aula 25
Aula 26
Aula 27
Aula 28
Aula 29
Aula 30
Bodega
Dirección
Biblioteca
Intendencia
Prefectura
Enfermería
Cooperativa
Secretaría
Taller de Diseño de Circuitos Eléctricos
Taller de Conservación de Productos Alimenticios
Taller de Preparación y Conservación de Alimentos

Administración
Aula de Usos Múltiples
Sala de Juntas
Dirección Turno Matutino
Dirección Turno Vespertino
Sanitarios Hombres
Sanitarios Mujeres
Servicio Médico
Orientación Vocacional
Taller de Cómputo
Taller de Informática
Taller de Diseño Gráfico
Taller de Dibujo
Taller de Cerámica
Taller de Cocina
Taller de Carpintería
Taller de Electrónica
Taller de Electricidad
Taller de Turismo
Taller de Producción

Taller de Mantenimiento Doméstico
Taller de Máquinas y Herramientas
Taller de Aplicaciones Múltiples
Taller de Industria del Vestido
Taller de Mecánica Automotriz
Taller de Creación Artesanal
Taller de Dibujo Industrial
Taller de Mecanografía
Taller de Contabilidad
Taller de Destreza Manual
Taller de Soldadura y Foja
Taller de Agricultura
Taller de Avicultura
Taller de Cunicultura
Taller de Artes Plásticas
Laboratorio Polifuncional
Laboratorio de Idiomas
Laboratorio de Cómputo

18 JUN. 2019

Rotulación Braille Ejemplo

escala: 1:1

Taller de Diseño de Circuitos Eléctricos

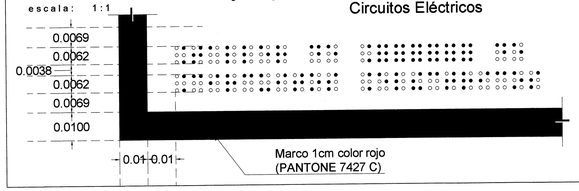

Jalisco GOBIERNO DEL ESTADO

INFEJAL Infraestructura Física Educativa del Estado de Jalisco

PLANO TIPO

NOTAS Y ESPECIFICACIONES

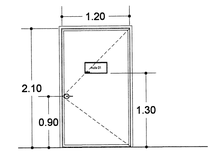

Puertas Tipo
Medidas: 2.10x1.20m libres mas marco
Cerradura a 0.90m SNPT
Rótulo a 1.30m SNPT

CARACTERISTICAS GENERALES DE ROTULOS EN PUERTA:

- Señal de identificación de área a base de acrílico de cristal de 3mm, forrada con vinilo opaco Avery® serie A6, con texto impreso y en código Braille con Rasters® de acrílico marca ARQ:CESIBLE o similar en garantía, especificaciones, calidad, características generales y cumplimiento de normas de accesibilidad.
- Las aulas serán numeradas del 01 en adelante tomando en cuenta las etapas anteriores de construcción.
- En todos los casos los letreros contendrán Macrotipos, Pictogramas y lenguaje Braille bajo las características dadas.
- Las letras y demás símbolos internacionales deberán ser de 4cm aproximados de altura y de color rojo (PANTONE 7427 C) sobre fondo blanco, en letra tipo Arial, todos los letreros llevarán un margen en color rojo (PANTONE 7427 C) de 1cm.
- Los rótulos con textos cortos irán centrados en el señalamiento, los de más de cuatro letras, deben de ir justificados al margen izquierdo de la misma.

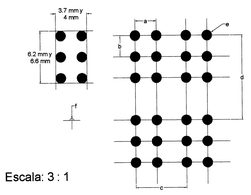

Escala: 3 : 1

a = distancia horizontal entre los centros de puntos contiguos de la misma celda: de 0.25 a 0.26 cm.
b = distancia vertical entre los cetros de puntos contiguos de la misma celda: de 0.25 a 0.26 cm.
c = distancia entre los centros de puntos idéntica posicion en celdas contiguas: de 0.60 a 0.61 cm.
d = distancias entre los centros de puntos en idéntica posicion en lineas contiguas: de 1.00 a 1.08 cm.
e = diametro de la base de los puntos: entre 0.12 y 0.15 cm.
f = altura del relieve de los puntos: 0.05 a 0.095 cm.

PLANO GUIA, NOTAS:
- VERIFICAR UBICACION DE PUERTAS EN PLANOS DE CONJUNTO Y ARQUITECTONICO, CONSIDERAR GUARDADO BAJO DE ACUERDO A LO INDICADO EN LOS MISMOS PLANOS.
- PREEVER UBICACION DE INSTALACIONES EN MUROS DE CONCRETO DE ACUERDO A GUIAS ESTRUCTURALES.

SIMBOLOGIA
- PROGRAMA ACTUAL
- CONSTRUCCION EXISTENTE
- ETAPA FUTURA
- DEMOLICION
- DESMONTAR
- REUBICAR
- N.P.T. ±0.00 NIVELES

PLANOS COMPLEMENTARIOS
- ....

SELLO Y FIRMA

JALISCO GOBIERNO DEL ESTADO — INFEJAL
PLANO DE PROYECTO AUTORIZADO
FECHA: 17 JULIO 19

PLANO: GUÍA DE ESCRITURA TIPO BRAILLE
CONTENIDO:
- ALFABETO EN CARACTERES BRAILLE
- NOMBRES DE ESPACIOS ESCOLARES MAS UTILIZADOS
- EJEMPLO DE COLOCACION EN ROTULO

CLAVE: G-BRAILLE-G

NO. DE PLANO: /

ARCHIVO: Edificio3 PROYECTO20201914DE0338E5A4-CCAA-4AB1F75C-B9ALJE-0.DWF

FECHA: 28-may-19

REVISIÓN: P-01 05-oct-17

ESCALA: s/e

AUTOR-ID: DIRECTOR DE OBRA Y PROYECTOS C. MARIA ELENA ZAMAGO OSUNA

REVISO: JEFE DE PROYECTOS ARQ. LOURDES IVETT MACIEL MENDEZ

CBR-R-53

Infejal
@INFEJAL
INFEJAL.GOB.MX

INFEJAL Se reserva la ley General de Derechos de Autor y demás derechos de propiedad. Estos documentos NO deberán ser reproducidos, modificados o copiados por ningún medio, ni deberán ser asignados a terceras personas sin obtener la autorización por escrito de INFEJAL Av. Prof. Alcalde 1930 Col. Miraflores, Guadalajara, Jalisco Mex. C.P. 44920 . tels. 033 38199220 y 38344077

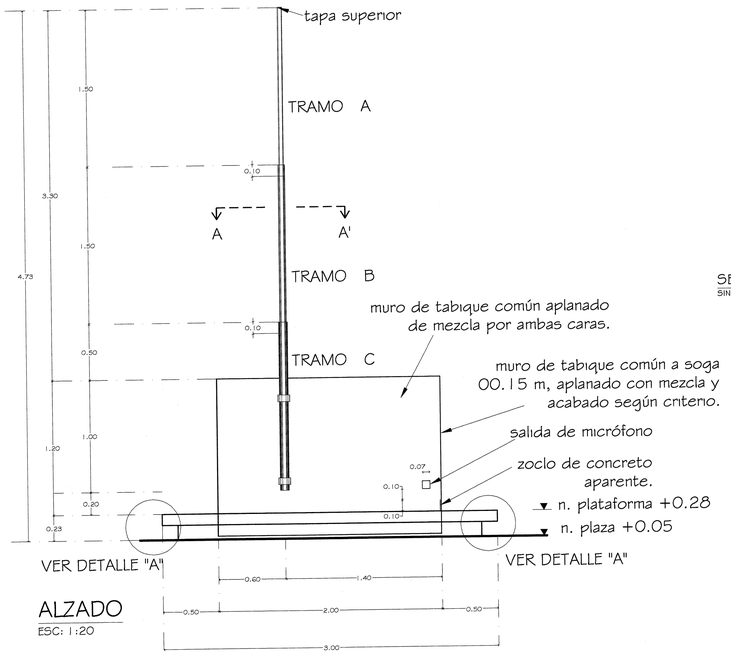

ALZADO
ESC: 1:20

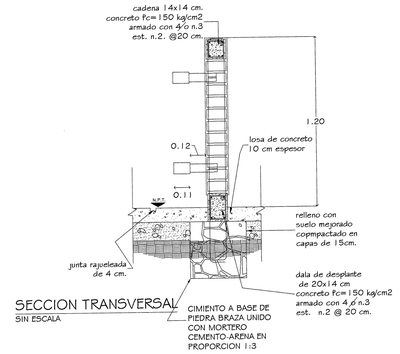

SECCION TRANSVERSAL
SIN ESCALA

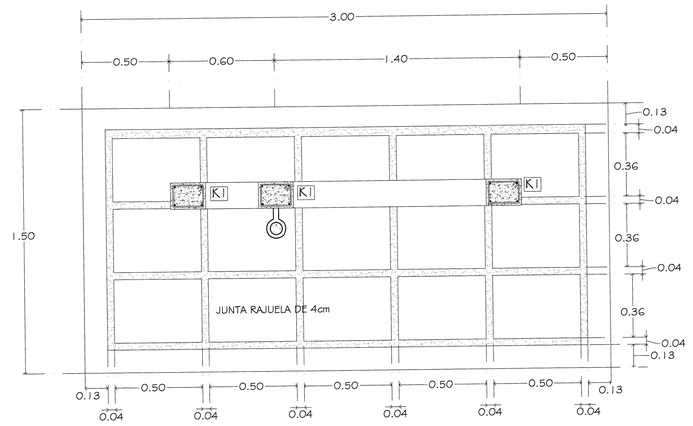

PLANTA
ESC: 1:20

DETALLE REMATE PLATAFORMA

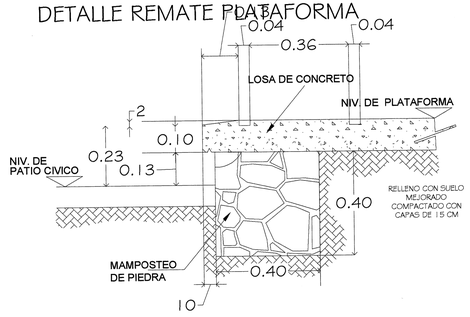

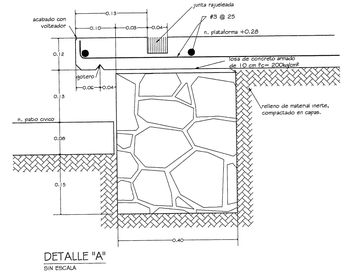

DETALLE "A"
SIN ESCALA

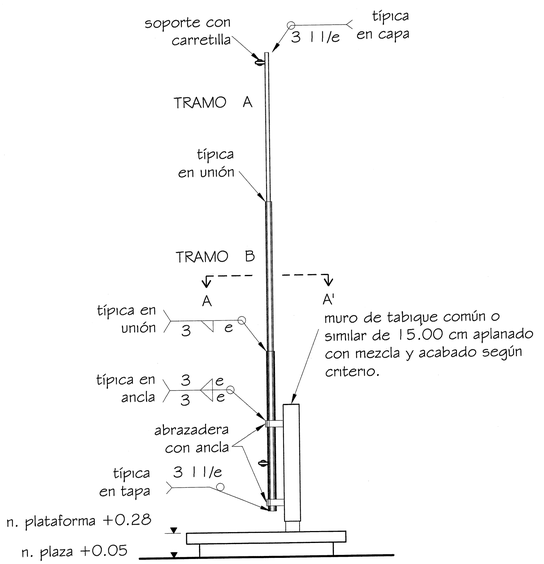

VISTA LATERAL
ESC: 1:20

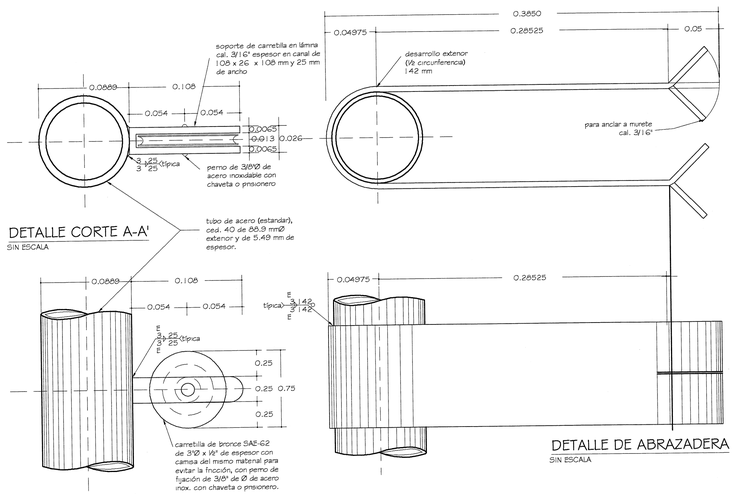

DETALLE CORTE A-A'
SIN ESCALA

DETALLE DE ABRAZADERA
SIN ESCALA

18 JUN. 2019

DIMENSIONES GENERALES

TRAMO I GOO MM	Ø NOMINAL	Ø EXTERIOR PULG.	MM	Ø INTERIOR PULG.	MM	ESPESOR PULG	MM	PESO K.X ML
A	2"	2.375	60.3	2.010	52.50	0.154	3.91	5.48
B	2 1/2"	2.875	73.0	2.469	62.71	0.203	5.15	8.66
C	3"	3.500	88.9	3.068	77.92	0.216	5.49	11.34
PESO TOTAL ASTA BANDERA								50.96K
TUBO DE ACERO (ESTANDAR) CEDULA 40								
ASTA-BANDERA DE 4500 MM DE ALTURA TOTAL								

Jalisco
GOBIERNO DEL ESTADO

INFEJAL
Infraestructura Física Educativa del Estado de Jalisco

PLANO TIPO

NOTAS Y ESPECIFICACIONES

ASTA BANDERA: FABRICADA A BASE DE 3 TRAMOS DE TUBO DE ACERO ESTANDAR CEDULA 40 DE 2000 mm CADA UNO Y DE 60.3, 73.0 Y 88.9 mm DE DIAMETRO EXTERIOR RESPECTIVAMENTE TELESCOPADOS 100 mm DE ACUERDO A SU DIAMETRO EXTERIOR PARA SER UNIDOS ENTRE SI CON SOLDADURA EN TODO SU PERIMETRO. EN CADA UNO DE SUS EXTREMOS (UNA VEZ UNIDOS) LLEVA UNA TAPA DE LAMINA CALIBRE 3/16" Y POR ULTIMO SE FIJARA EN IGUAL FORMA CON SOLDADURA DE ACUERDO COMO LO INDICA EL PLANO 2 SOPORTES CON CARRETILLAS ESPECIALES Y 2 ABRAZADERAS PARA FIJAR EL ASTA A UN MURETE.

SOPORTE CON CARRETILLA: HECHO A BASE DE UN CANAL DE LAMINA CALIBRE 3/16" Y 108 X 26 X 108 mm Y 25 mm DE ANCHO CON UNA CARRETILLA DE BRONCE SAE-62 DE 3" Ø Y 13 mm DE ESPESOR, CON CAMISA DEL MISMO MATERIAL PARA EVITAR FRICCION, CON EL PERNO DE FIJACION; TODAS LAS PIEZAS IRAN FIJAS AL ASTA CON SOLDADURA DE APORTE, DE ACUERDO A SU LOCALIZACION.

ABRAZADERA: EN FORMA DE "U" A BASE DE LAMINA CALIBRE 3/16" CON 812.5 mm DE DESARROLLO TOTAL Y 100 mm DE ANCHO, EN UN EXTREMO LLEVA UN GIRO DE 180 Y CON RADIO DE 45 mm PARA ABRAZAR EL ASTA Y EN EL OTRO EXTREMO LLEVA AL CENTRO DE LO ANCHO CORTES DE 50 mm DE DISTANCIA PARA ABATIRLOS POSTERIORMENTE A 45° PARA FORMAR LAS ANCLAS. LAS PIEZAS IRAN FIJAS AL ASTA CON SOLDADURA DE APORTE, DE ACUERDO A SU LOCALIZACION.

ACABADO: UNA VEZ LIBRE LA PIEZA DE GRASAS , ASI COMO DE IMPUREZAS, (REBABAS EN LAS SOLDADURAS APLICADAS), RECIBIRA UNA MANO DE "PRIMER" ANTICORROSIVO COLOR ROJO OXIDO (COMO BASE) Y POSTERIORMENTE 2 MANOS DE PINTURA DE ESMALTE COLOR BLANCO.

EMPAQUE: SE ENTREGARA EN FORMA UNITARIA, CON PROTECCIONES DE CARTON CORRUGADO EN LOS LUGARES NECESARIOS.

PLANO GUIA, NOTAS:
- VERIFICAR UBICACION DE PUERTAS EN PLANOS DE CONJUNTO Y ARQUITECTONICO, CONSIDERAR GUARDADO BAJO DE ACUERDO A LO INDICADO EN LOS MISMOS PLANOS.
- PREEVER UBICACION DE INSTALACIONES EN MUROS DE CONCRETO DE ACUERDO A GUIAS ESTRUCTURALES.

SIMBOLOGIA
- PROGRAMA ACTUAL
- CONSTRUCCION EXISTENTE
- ETAPA FUTURA
- DEMOLICION
- DESMONTAR
- REUBICAR
- N.P.T. +0.00 NIVELES

PLANOS COMPLEMENTARIOS
- ....

SELLO Y FIRMA

JALISCO GOBIERNO DEL ESTADO | INFEJAL
PLANO DE PROYECTO AUTORIZADO
FECHA: 17 JULIO 19

PLANO:	ASTA BANDERA	CLAVE: OE-ABA-03
CONTENIDO: - PLANTA ARQUITECTONICA - ALZADO Y DETALLES - CONTENIDO C		
NO DE PLANO: /	ARCHIVO: T:\BIMOS\PROYECTOS\2019\OBRAS\OBRAS-CONA-SAE\BP\TIPO\OE-ABA-03.dwg	
FECHA: 28-may-19	REVISION: P-03 23-may-19	
ESCALA: ...		
AUTORIZO: DIRECTOR DE OBRAS Y PROYECTOS	C. MARIA ELENA ZAMAGO OCHOA	
REVISO: JEFE DE PROYECTOS	ARQ. LOURDES IVETT MACIEL MENDEZ	Firma

OBR-R-53

Infejal
@INFEJAL
INFEJAL.GOB.MX
INFEJAL Se reserva la (la) Ley General de Derechos de Autor y demás derechos de propiedad. Estos documentos NO deberán ser reproducidos, modificados o copiados por ningún medio, ni deberán ser exhibidos o distribuidos a terceros personas sin obtener la autorización por escrito de INFEJAL. Av. Prof. Alcalde 1350 Col. Miraflores, Guadalajara, Jalisco Mex. C.P. 44270. Tels. (33) 38192220 y 38244077

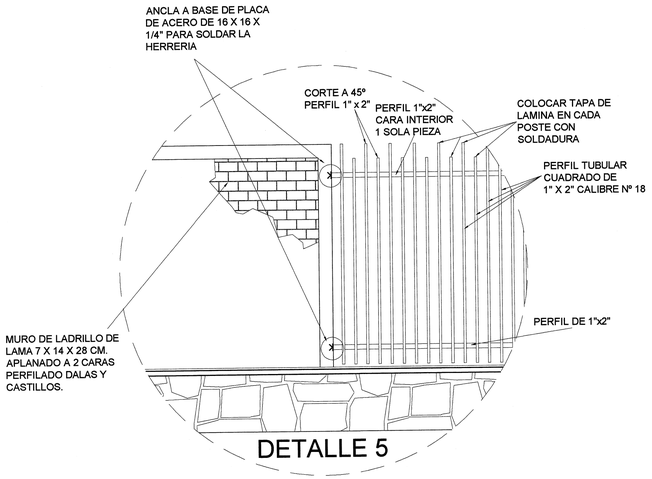

DETALLE 5

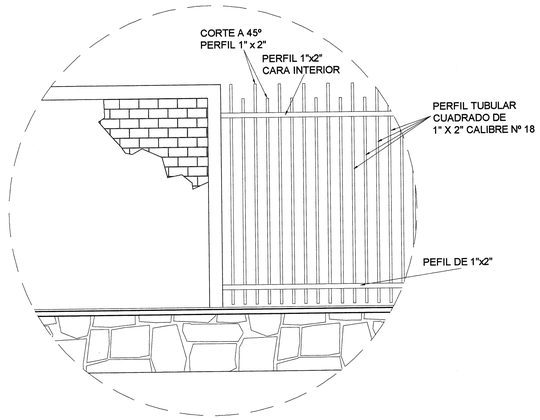

ALZADO POSTERIOR INTERIOR

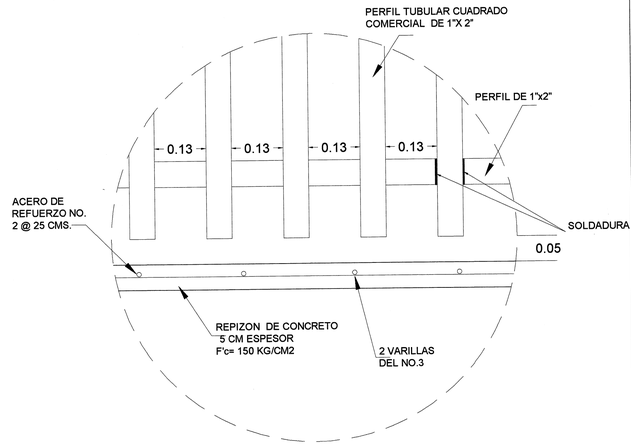

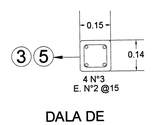

DALA DE CORONACION

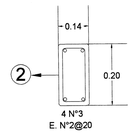

DALA DE DESPLANTE Y CASTILLO

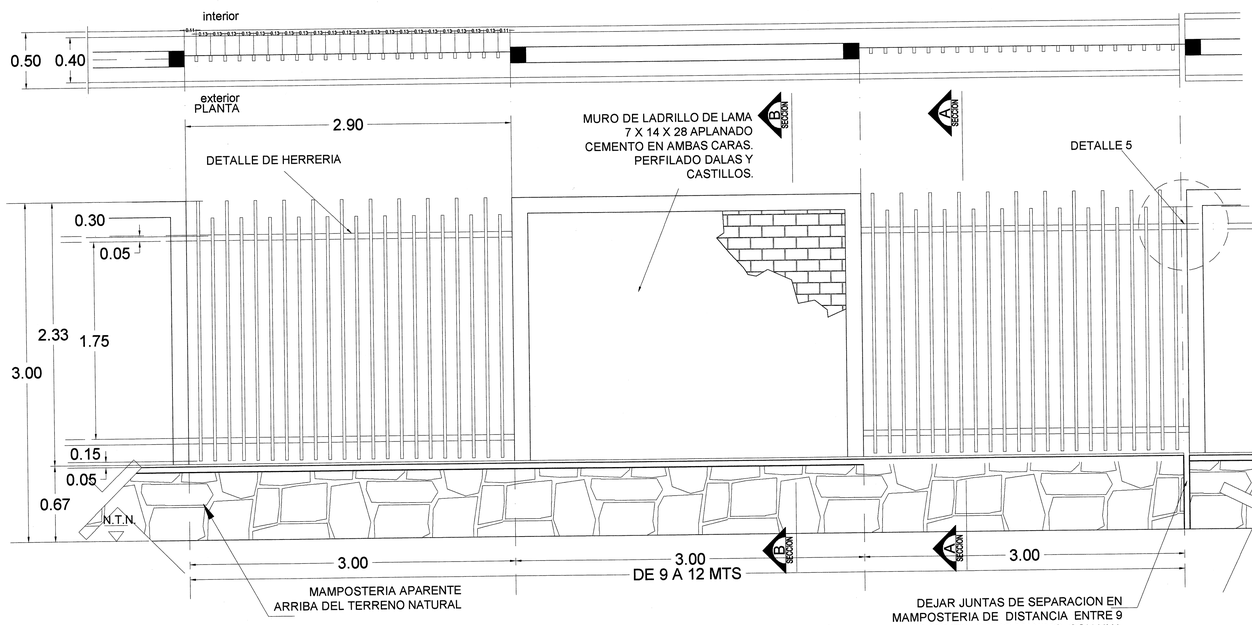

DETALLE DE MURO PERIMETRAL

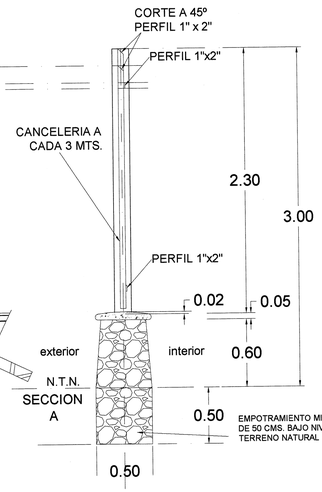

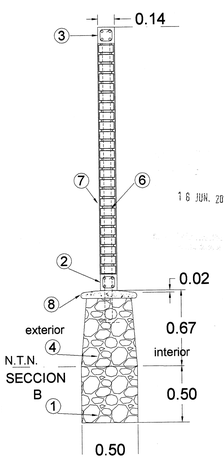

SECCION MURO DE MAMPOSTERIA

Jalisco
GOBIERNO DEL ESTADO

INFEJAL
Infraestructura Física Educativa del Estado de Jalisco

PLANO TIPO

NOTAS Y ESPECIFICACIONES

1. CIMIENTO DE PIEDRA BRAZA, ACOMODADA ASENTADA CON MORTERO CEMENTO-ARENA 1:3. 400 mm. DE ANCHO Y PROFUNDIDAD VARIABLE SEGUN CAPACIDAD DEL TERRENO.
2. DALA DE DESPLANTE CONCRETO f'c= 150 kg/cm² 200 X 140 mm. ARMADO 4Ø No.3 Y EST. No.2 @ 200 mm.
3. DALA DE CORONAMIENTO CONC. f'c = 150 kg/cm² 140 X 150 mm. ARM. 4 VAR. No.3 EST. No.2 @200 mm.
4. RODAPIE DE PIEDRA BRAZA ACABADO APARENTE 1 CARA, ASENTADO MORTERO CEMENTO-ARENA 1:3
5. CASTILLO CONCRETO f'c = 150 kg/cm² 150 X 140 mm. ARMADO 4 Ø NO.3 Y EST. No.2 @ 150 mm.
6. MURO DE TABIQUE DE LAMA DE 14 cm. DE ESP. A SOGA CON LADRILLO 70 X 140 X 280 mm. ACABADO COMUN.
7. APLANADO COMUN CON MORTERO CEMENTO-CAL-ARENA 1:2:6 EN AMBAS CARAS
8. REPIZON DE CONCRETO DE 0.05CMS

PLANO CLAVE:
NOTA: VERIFICAR UBICACION DE PUERTAS EN PLANOS DE CONJUNTO Y ARQUITECTONICO; CONSIDERAR GUARDADO BAJO DE ACUERDO A LO INDICADO EN LOS MISMOS PLANOS.

SIMBOLOGIA

- PROGRAMA ACTUAL
- CONSTRUCCION EXISTENTE
- ETAPA FUTURA
- DEMOLICION
- DESMONTAR
- REUBICAR
- N.P.T. ±0.00 NIVELES

PLANOS COMPLEMENTARIOS

- ...

SELLO Y FIRMA

JALISCO GOBIERNO DEL ESTADO | INFEJAL
PLANO DE PROYECTO AUTORIZADO
FECHA: 17 JUNIO 19

16 JUN. 2019

PLANO:	BARDA PERIMETRAL MURO-REJA APLANADO	CLAVE: OE-BP-MRA-G
CONTIENDO: - Alzados, Secciones y Detalles - Detalles de Herrería - Castillos y Detalles		
NO. DE PLANO: /	ARCHIVO: T:\PROYECTOS\2019\ADECUACIONES\ALCOMA-SAN\PPTOS-BP-MRA-G MURO REJA APLANADO.DWF	
FECHA: 28-may-19	REVISION: 7-03 05-oct-17	
ESCALA: 1 : 25		
AUTORIZO: DIRECTOR DE OBRA Y PROYECTOS C. MARIA ELENA ZAMAGO OSUNA	Firma	
REVISO: JEFE DE PROYECTOS ARQ. LOURDES IVETT MADEL MENDEZ	Firma	

OBR-R-53

Infejal
@INFEJAL
INFEJAL.GOB.MX
INFEJAL Av. Prof. Alcalde 1350 Col. Miraflores, Guadalajara, Jalisco Mex. C.P. 44270 . tels. 033 38199220 y 38244677
INFEJAL se reserva a la Ley General de Derechos de Autor y demás aplicables de propiedad. Este documento NO debe ser reproducido, modificados o copiados por ningún medio, ni deberán ser divulgados a terceras personas sin obtener la autorización por escrito de INFEJAL

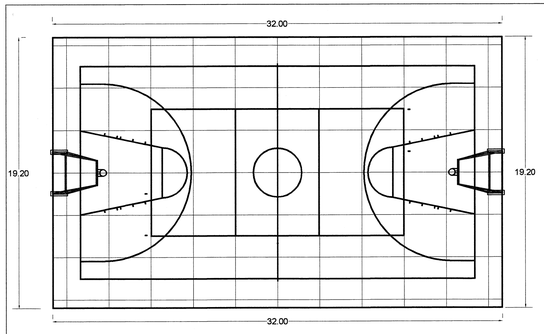

Planta General
escala 1 : 200

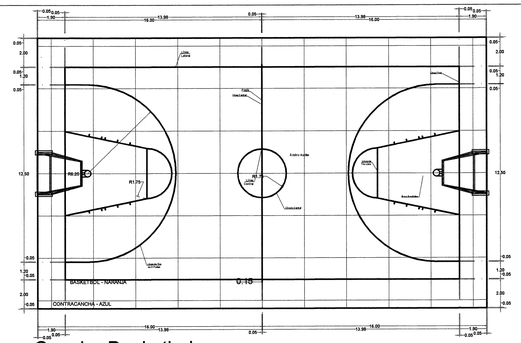

Cancha Basketbol
escala 1 : 200

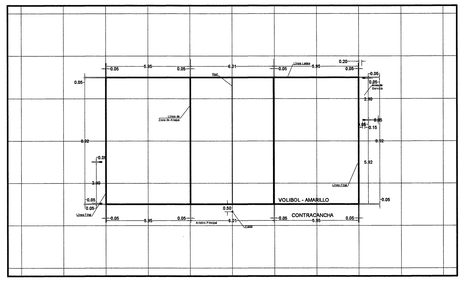

Cancha Volibol
escala 1 : 200

COLORES LINEAS CANCHAS		
CANCHA	CODIGO CROMATICO	MUESTRA
CANCHA BASKETBOL	PANTONE 2018 C	
CANCHA VOLIBOL	PANTONE YELLOW C	
CONTRACANCHA	PANTONE Dark Blue C	

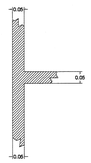

Detalle de líneas

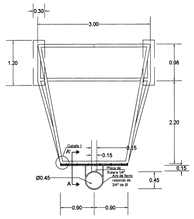

Planta Portería-Tablero

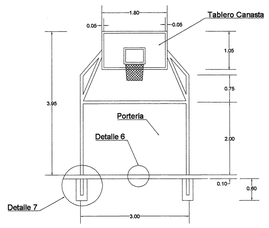

Vista Frontal Portería-Tablero

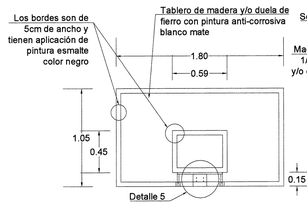

Alzado Frontal Tablero

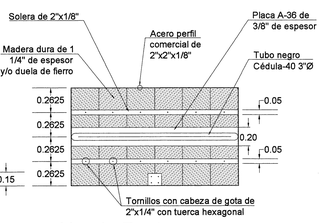

Alzado Posterior Tablero

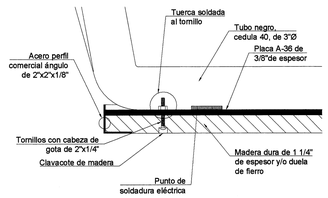

Detalle 1

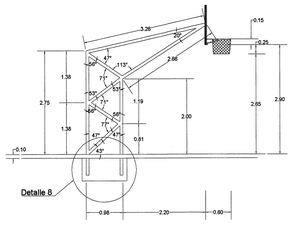

Vista Lateral Portería-Tablero

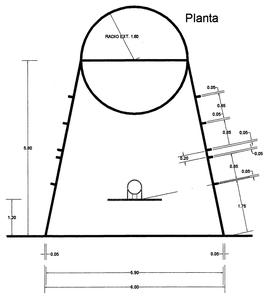

Detalle área restrictiva

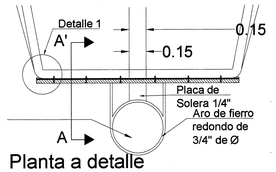

Planta a detalle

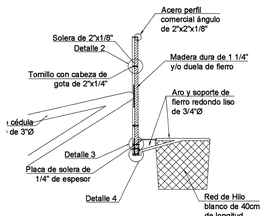

Corte A-A'

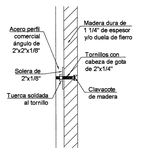

Detalle 2

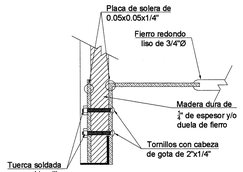

Detalle 3

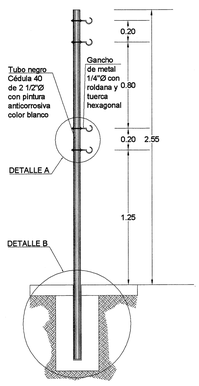

Alzado Poste de Volibol

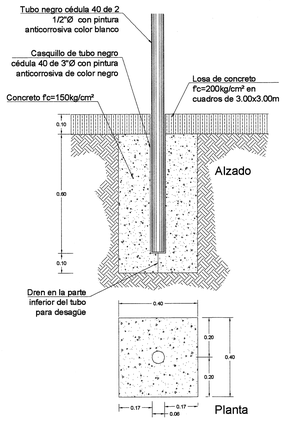

Detalle "B" Poste de Volibol

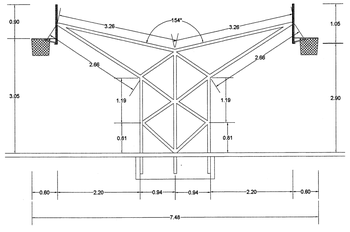

Opción Portería-Tablero doble

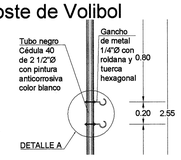

Detalle "A" Poste de Volibol

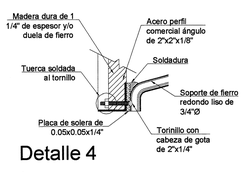

Detalle 4

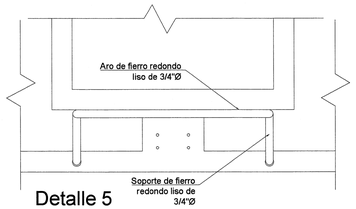

Detalle 5

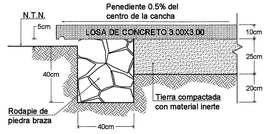

Detalle 6

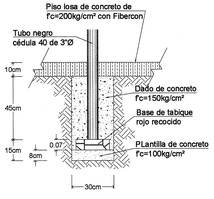

Detalle 7

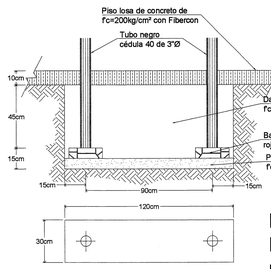

Detalle 8
Empotramiento de postes y marcos

18 JUN. 2019

Jalisco
GOBIERNO DEL ESTADO

INFEJAL
Infraestructura Física Educativa del Estado de Jalisco

PLANO TIPO

NOTAS Y ESPECIFICACIONES

SIMBOLOGIA	
PROGRAMA ACTUAL	
CONSTRUCCION EXISTENTE	
ETAPA FUTURA	
DEMOLICION	
DESMONTAR	
REUBICAR	N.P.I. NIVELES

PLANOS COMPLEMENTARIOS
-

SELLO Y FIRMA

JALISCO GOBIERNO DEL ESTADO | INFEJAL
PLANO DE PROYECTO AUTORIZADO
FECHA: 17 JULIO 19

PLANO: CANCHA DE USOS MULTIPLES	CLAVE: OE-CUM-01
CONTENIDO: • PLANTAS • DETALLES • ESPECIFICACIONES	
NO. DE PLANO: /	ARCHIVO: TAMAÑO PROYECTO\02\01\ARQUITECTONICO\OBRA GRIS\TIPOS DE CANCHA\CANCHA USOS MULTIPLES.DWF
FECHA: 28-may-19	REVISION: P-02 15-may-18
ESCALA: s/e	
AUTORIZO: DIRECTOR DE OBRAS Y PROYECTOS C. MARIA ELENA ZAMAGO OSUNA Firma	
REVISO: JEFE DE PROYECTOS ARQ. LOURDES IVETT MACIEL MENDEZ Firma	

OBR-R-53

INFEJAL.GOB.MX

INFEJAL @INFEJAL Infejal
INFEJAL Infraestructura Física Educativa del Estado de Jalisco, Av. Prol. Alcalde 1350 Ote. Miraflores, Guadalajara, Jalisco Mex. C.P. 44270. tels. 033 38795525 y 38134407
Prohibida la reproducción total o parcial de este documento sin autorización por escrito de INFEJAL. Este documento NO deberá ser reproducido, modificados o copiados por ningún medio, ni deberán ser ofrecidos a terceras personas sin obtener la autorización

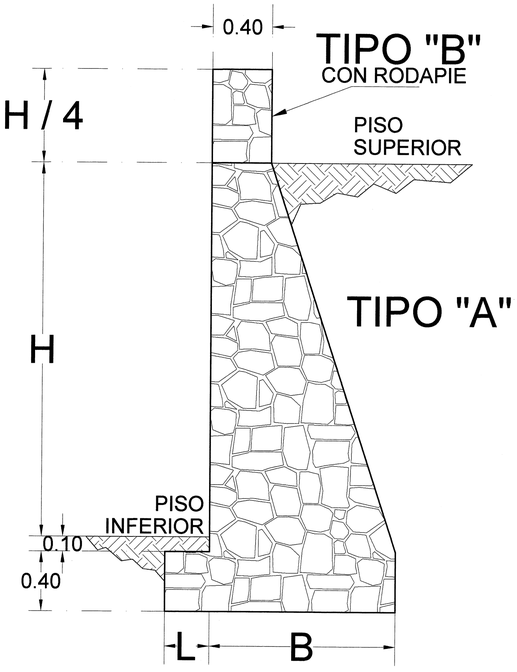

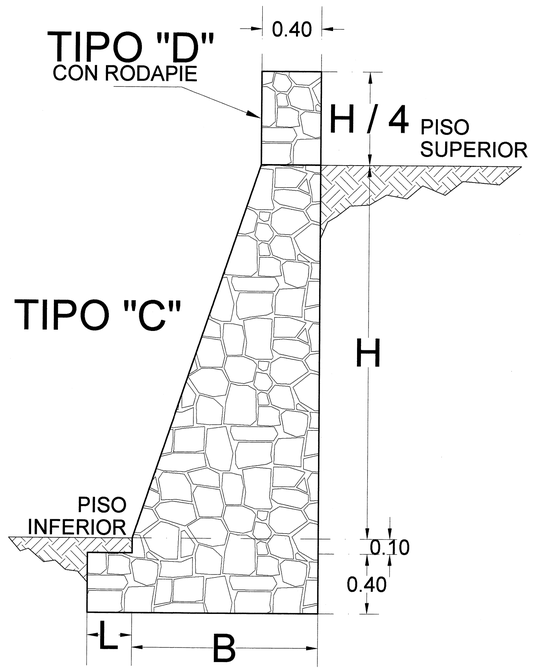

H cm	L cm
100	10
150	20
200	30
250	30
300	30
350	30
400	30

TIPO A		
B cm	F k/cm2	AREA M2
45	0.6	0.69
75	0.6	1.30
100	0.7	1.99
125	0.8	2.77
150	1.0	3.67
175	1.2	4.69
200	1.4	5.84

TIPO B		
B cm	F k/cm2	AREA M2
40	0.6	.74
75	0.6	1.45
105	0.6	2.27
135	0.3	3.19
160	1.0	4.16
185	1.2	5.26
210	1.5	6.49

TIPO C		
B cm	F k/cm2	AREA M2
45	0.6	0.69
60	0.6	1.12
75	0.7	1.63
95	0.7	2.26
115	0.8	2.99
135	0.9	3.81
155	1.1	4.74

TIPO D		
B cm	F k/cm2	AREA M2
40	0.6	0.74
45	0.6	1.21
70	0.7	1.76
85	0.8	2.34
100	1.9	2.99
120	1.0	3.83
140	1.2	4.77

JALISCO GOBIERNO DEL ESTADO — EDUCACIÓN — INFEJAL
Instituto de la Infraestructura Física Educativa del Estado de Jalisco

PLANO TIPO

NOTAS Y ESPECIFICACIONES

ESPECIFICACIONES
DISEÑO PARA CONDICIONES NORMALES ORDINARIAS:

PESO VOLUMETRICO DEL TERRENO=	1.6Ton/m3
PESO VOLUMETRICO DE LA MAMPOSTERIA=	2.4Ton/m3
ANGULO DE FRICCION INTERNA DEL TERRENO=	37°

SIN SOBRECARGA ESPECIAL EN PISO SUPERIOR.

Ft = ESFUERZO MAXIMO DE TRABAJO EN EL SUELO DE DESPLANTE.

ACOTACIONES EN CENTIMETROS.
PONER DRENES A CADA 5mts. APROXIMADAMENTE

PLANO GUIA, NOTAS:
- VERIFICAR UBICACION DE PUERTAS EN PLANOS DE CONJUNTO Y ARQUITECTONICO; CONSIDERAR GUARDADO BAJO DE ACUERDO A LO INDICADO EN LOS MISMOS PLANOS.
- PREEVER UBICACION DE INSTALACIONES EN MUROS DE CONCRETO DE ACUERDO A GUIAS ESTRUCTURALES.

SIMBOLOGIA
- PROGRAMA ACTUAL
- CONSTRUCCION EXISTENTE
- ETAPA FUTURA
- DEMOLICION
- DESMONTAR
- REUBICAR
- NPT ±0.00 NIVELES

PLANOS COMPLEMENTARIOS
- ....

SELLO Y FIRMA

JALISCO GOBIERNO DEL ESTADO — INFEJAL
PLANO DE PROYECTO AUTORIZADO
FECHA: 17 JULIO 19

16 JUN. 2019

PLANO: MUROS DE CONTENCIÓN
CONTENIDO: - ESQUEMAS Y DETALLES
CLAVE: OE-MCON-G
NO. DE PLANO: /
ARCHIVO: TIPICO PROYECTOS\2019\ACEERO\MUROS\A2-CONA-04\RPTOE-MCON-G MUROS CON TACHUELON.DWF
FECHA: 28-may-19
REVISO: P.M. 05-oct-17
ESCALA: s/e
AUTORIZO: DIRECTOR DE OBRAS Y PROYECTOS — ING. VICTOR HUGO RODRÍGUEZ RAMOS — Firma
REVISO: JEFE DE PROYECTOS — ARQ. LOURDES IVETT MACIEL MÉNDEZ — Firma

OBR-R-53

INFEJAL. Se reserva a la Ley General de Derechos de Autor y demás derechos de propiedad. Estos documentos NO deberán ser reproducidos, modificados o copiados por ningún medio, ni deberán ser asignados a terceras personas sin obtener la autorización por escrito de INFEJAL. Av. Prol. Alcalde 1351 Col.Miraflores, Guadalajara, Jalisco Mex. C.P. 44270 . tels. (33) 38182220 y 38244877

Infejal
@INFEJAL
INFEJAL.GOB.MX

INVESTIGACION DE LA CAPACIDAD DE ABSORCION DEL TERRENO

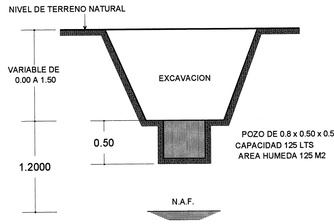

TABLA NO. 1

CAPACIDADES DE ABSORCION	
TIEMPO EN HRS.	CAPACIDAD DE ABS. EN lts/m2/dia
4	600
6	400
8	300
12	200
16	150
20	120
24	100
28	86
32	75

METODO

① EN EL TERRENO DONDE VAN A QUEDAR LOS POZOS DE ABSORCION O EL CAMPO DE FILTRACION SE HACE UNA EXCAVACION DE 0.50 x 0.50 x 0.50 (SUPERFICIAL PARA CAMPO DE OXIDACION Y APROXIMADAMENTE A 1.50 m PARA POZOS DE ABSORCION)
CAPACIDAD:125 m2
AREA HUMEDA: 1:25 m2

② LLENESE DE AGUA ESTE POZO Y DEJESE QUE SE ABSORBA TOTALMENTE

③ LLENESE POR SEGUNA VEZ Y MIDASE EL TIEMPO QUE EL AGUA ES ABSORBIDA TOTALMENTE

④ CAPACIDAD DE ABSORCION DEL TERRENO:
4a.- ABSORCION DEL POZO= 125lts/1.25 m2= 100lts/m2/h
4b.-CAP. DEL POZO EN 24 HRS= 2400lts/m2/h
4c.-ABSORCION= 2400lts/m2/h/TIEMPO DE ABSORCION EN 2a. VEZ

CUANDO SE UTILICE POZO DE ABSORCION

TABLA NO. 2

DATOS DE POZOS			
TIPO	DIAMETRO "D" (m)	PROF. "H" (m)	AREA "A" (m2)
P 1	1.50	1.50	8.85
P 2	1.50	2.00	11.20
P 3	1.50	2.50	13.55
P 4	2.00	2.00	15.70
P 5	2.00	2.50	18.85
P 6	2.00	3.00	22.00
P 7	2.50	2.00	20.50
P 8	2.50	2.50	24.55
P 9	2.50	3.00	28.50

AREA DE ABSORCION REQUERIDA

DIVIDIR EL VOLUMEN TOTAL DE AGUAS NEGRAS Y JABONOSAS ENTRE LA CAPACIDAD DE ABSORCION DEL TERRENO

NUMERO DE POZOS REQUERIDOS

DIVIDIR EL AREA DE ABSORCION REQUERIDA ENTRE EL AREA DEL POZO QUE SE PROPONE.

EJEMPLO

CALCULAR EL NUMERO DE POZOS REQUERIDOS PARA DESCARGAR 9000 lts/m2/dia. SI LA CAPACIDAD DE ABSORCION DEL TERRENO ES DE 200 lts/m2/dia

a)= AREA DE ABSORCION REQUERIDA
9000/200=45 m2

b) NUMERO DE POZOS TIPO P-2
45/11.20=4.02=4 POZOS P-2

c) NUMERO DE POZOS TIPO P-6
45/22=2.04=2 POZOS P-6

POZO DE ABSORCION
(PARA TERRENOS SUAVES CON TABIQUES)

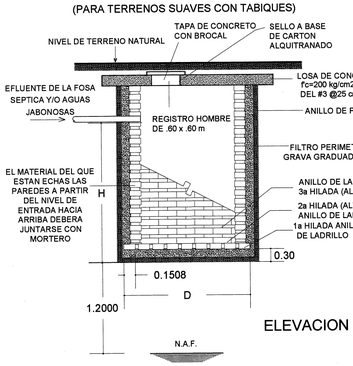

ELEVACION

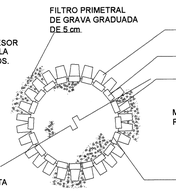

PLANTA

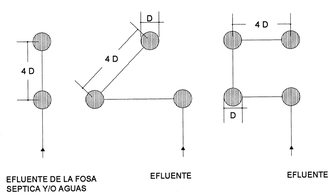

DISTRIBUCION RECOMENDABLE PARA POZOS DE ABSORCION

PAB-05 POZO DE ABSORCIÓN

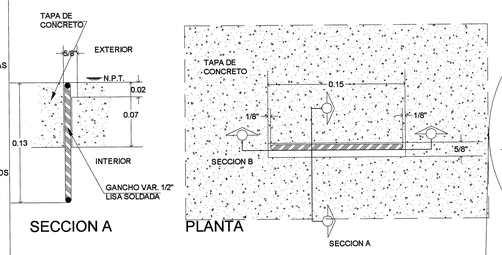

DETALLES Y SECCIONES

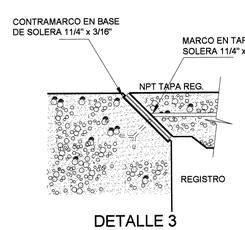

DETALLE 3
(TAPA EN PLAZAS O ZONA COSTERA)

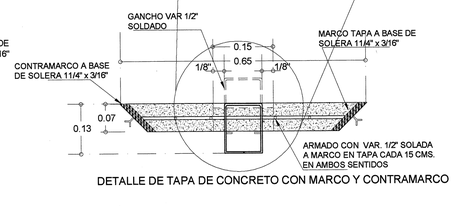

DETALLE DE TAPA DE CONCRETO CON MARCO Y CONTRAMARCO

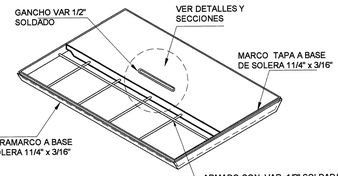

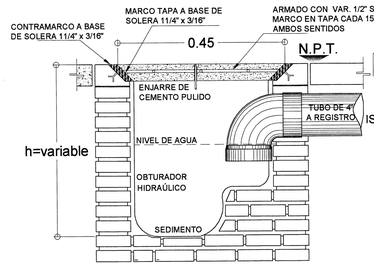

REGISTRO ARENERO CON REJILLA Y OBTURACIÓN HIDRAULICA

ISOMETRICO DE TAPA DE REGISTRO

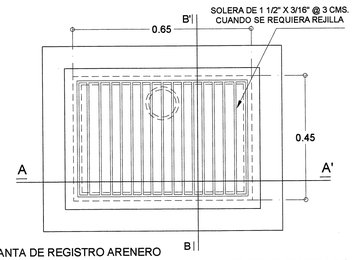

PLANTA DE REGISTRO ARENERO

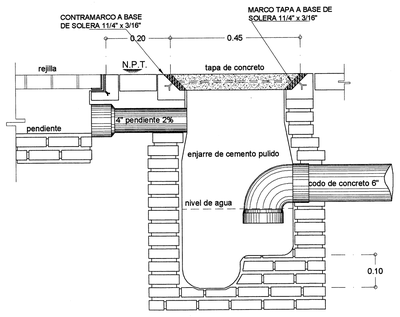

REGISTRO SANITARIO CON OBTURACIÓN HIDRAULICA JUNTO A REJILLA EN PATIO CIVICO

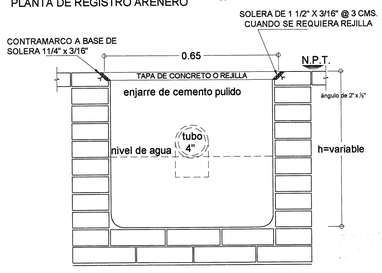

REGISTRO ARENERO SECCIÓN A-A´

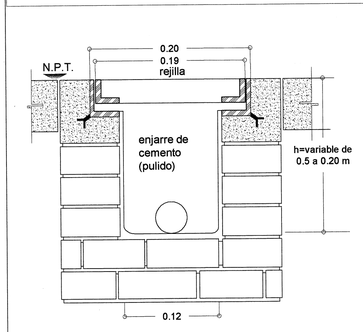

CORTE TRANSVERSAL DE REJILLA Y CANALETA

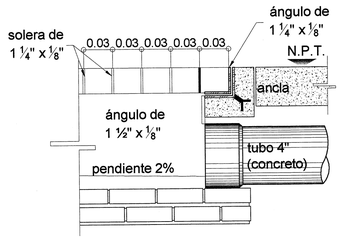

CORTE LONGITUDINAL DE REJILLA Y CANALETA

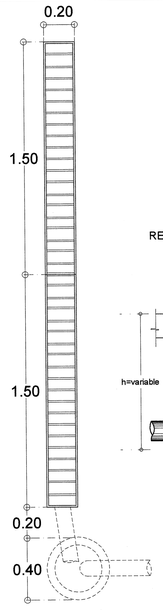

REJILLA Y REGISTRO EN PATIO CIVICO

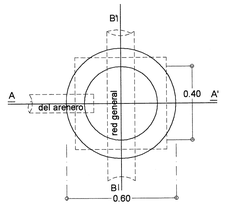

REGISTRO SANITARIO CON TAPA DE CONCRETO

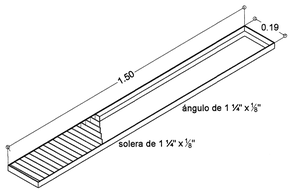

ISOMETRICO DE REJILLA

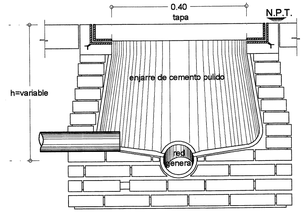

REGISTRO SANITARIO SECCIÓN A-A´

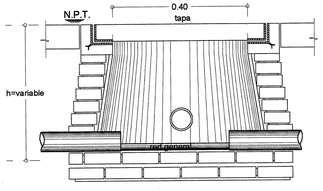

REGISTRO SANITARIO SECCIÓN B-B´

RRSA REJILLAS, REGISTROS SANIT. Y ARENEROS

Jalisco
GOBIERNO DEL ESTADO

INFEJAL
Infraestructura Física Educativa del Estado de Jalisco

PLANO TIPO

NOTAS Y ESPECIFICACIONES

PARA EL DRENAJE USAR TUBERIA DE CONCRETO 150 mm DE DIAMETRO O INDICADA LA PENDIENTE GENERAL DE LA RED ES DEL 0.6 % O INDICADA NO SE CUBRIRA LA TUBERIA HASTA QUE EL SUPERVISOR REVISE Y ACEPTE LAS JUNTAS, ALINEAMIENTOS Y PENDIENTE DE LA MISMA.

LOS NIVELES INDICADOS EN LOS REGISTROS CORRESPONDEN A LA PLANTILLA DEL TUBO DE SALIDA (COTA DE ARRASTRE) EN METROS.

APLANAR EL INTERIOR DE LOS REGISTROS, REDONDEANDO LAS ARISTAS.

EL POZO DE ABSORCION SE LOCALIZARA A UNA DISTANCIA HORIZONTAL MINIMA DE 15 .00 m; DE CUALQUIER FUENTE DE ABASTECIMIENTO DE AGUA.

EL FONDO DEL POZO DE ABSORCION SE PROCURARA QUE ESTE A UNA DISTANCIA VERTICAL DE 1.20 m ARRIBA DEL NIVEL FRAEATICO.

LOS DIAMETROS DE TUBERIAS ESTAN EN MILIMETROS, INDICADOS EN LINEA. ACOTACIONES Y NIVELES EN METROS.

POZO DE ABSORCIÓN
LA LOCALIZACION DEL POZO DE ABSORCION SE HARA DE ACUERDO CON LA TOPOGRAFIA GENERAL DEL TERRENO.

SIMBOLOGIA

DRENAJE
REGISTRO
N.A.F. NIVEL DE AGUAS FREATICAS
H ALTURA EFECTIVA
POZO DE ABSORCION

MUY IMPORTANTE:
CUANDO EL POZO DE ABSORCION ESTE LOCALIZADO CERCA DE ARBOLES NO NECESITA SER RECUBIERTO, LLENESE CON ROCAS SUELTAS.

PLANO GUIA, NOTAS:
- VERIFICAR UBICACION DE PUERTAS EN PLANOS DE CONJUNTO Y ARQUITECTONICO; CONSIDERAR GUARDADO BAJO DE ACUERDO A LO INDICADO EN LOS MISMOS PLANOS.
- PREEVER UBICACION DE INSTALACIONES EN MUROS DE CONCRETO DE ACUERDO A GUIAS ESTRUCTURALES.

SIMBOLOGIA
- PROGRAMA ACTUAL
- CONSTRUCCION EXISTENTE
- ETAPA FUTURA
- DEMOLICION
- DESMONTAR
- REUBICAR
- N.P.T. +0.00 NIVELES

PLANOS COMPLEMENTARIOS
- ---

SELLO Y FIRMA

JALISCO GOBIERNO DEL ESTADO | INFEJAL
PLANO DE PROYECTO AUTORIZADO
FECHA: 17 JULIO 19

PLANO: REGISTROS SANITARIOS Y POZOS DE ABSOCION	CLAVE: OE-IS-01
CONTENIDO: RRSA - REJILLAS, REGISTROS SANITARIOS Y ARENEROS PAB-05 - POZO DE ABSORCIÓN	
NO. DE PLANO: /	ARCHIVO: TIMACC PROYECTOS\2019\ACEES\TIPOS ACTUALIZADOS\PLANOS\PAB-05.DWG
FECHA: 28-may-19	REVISIÓN: P-05_22-feb-19
ESCALA: s/e	
AUTORIZO: DIRECTOR DE OBRA Y PROYECTOS C. MARIA ELENA ZAMAGO OSUNA	Firma
REVISO: JEFE DE PROYECTOS ARQ. LOURDES IVETT MACIEL MENDEZ	Firma

16 JUN. 2019

OBR-R-53

INFEJAL.GOB.MX
INFEJAL Se reserva la ley y Derecho de Autor y demás derechos de propiedad. Estos documentos NO deberán ser reproducidos, modificados o copiados por ningún medio, ni deberán ser asignados a terceros sin autorización por escrito de INFEJAL. Av. Prof. Alcalde 1350 Col. Miraflores, Guadalajara, Jalisco Mex. C.P. 44270 tels. 038 38992200 y 38344577
Infejal
@INFEJAL

OE-3 DETALLES DE ESCALONES Y RODAPIE

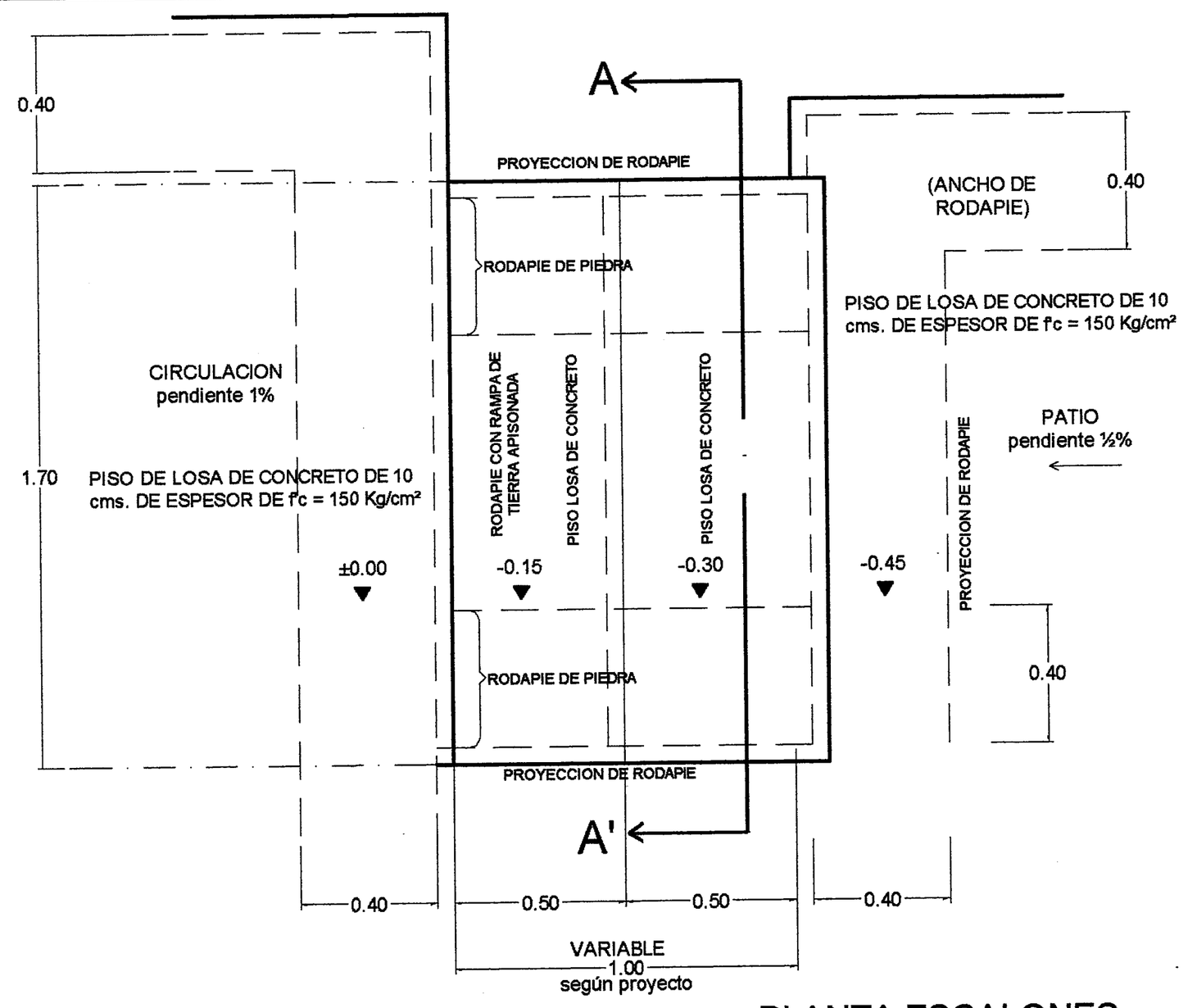

PLANTA ESCALONES

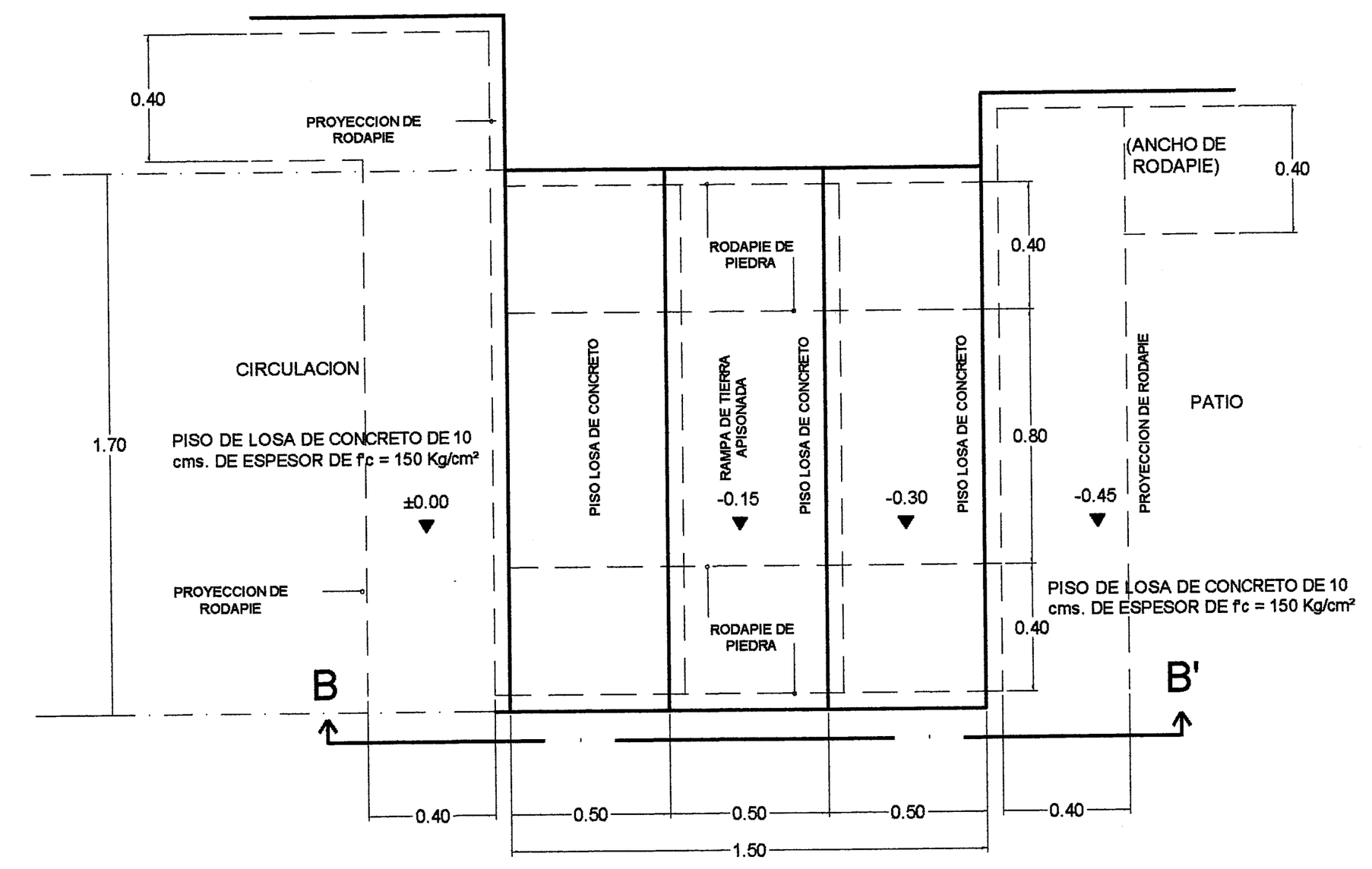

PLANTA ESCALONES

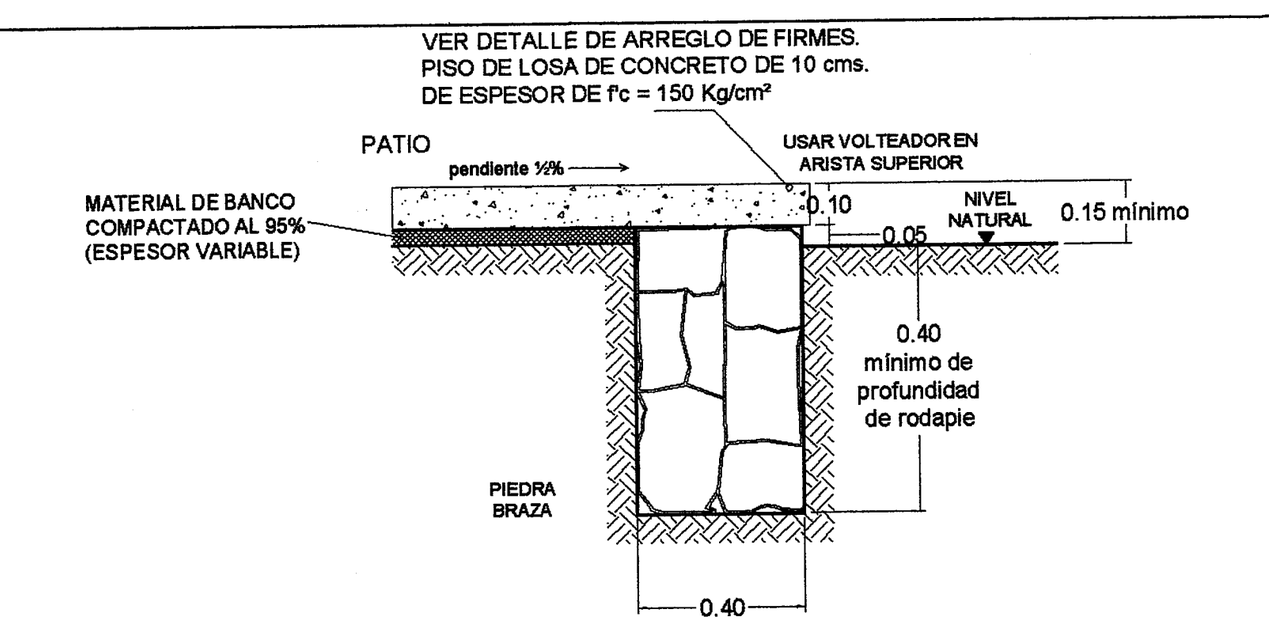

DETALLE RODAPIE PATIO A NIVEL (sección)

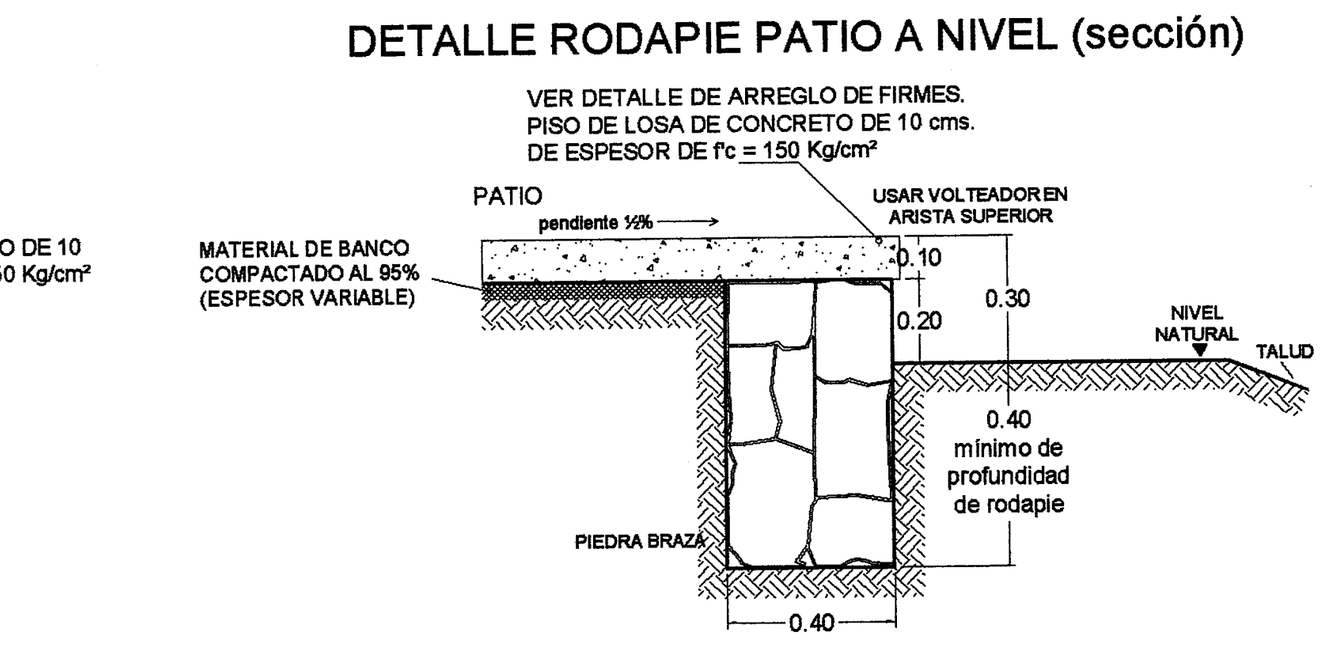

DETALLE RODAPIE PATIO ALTO (sección)

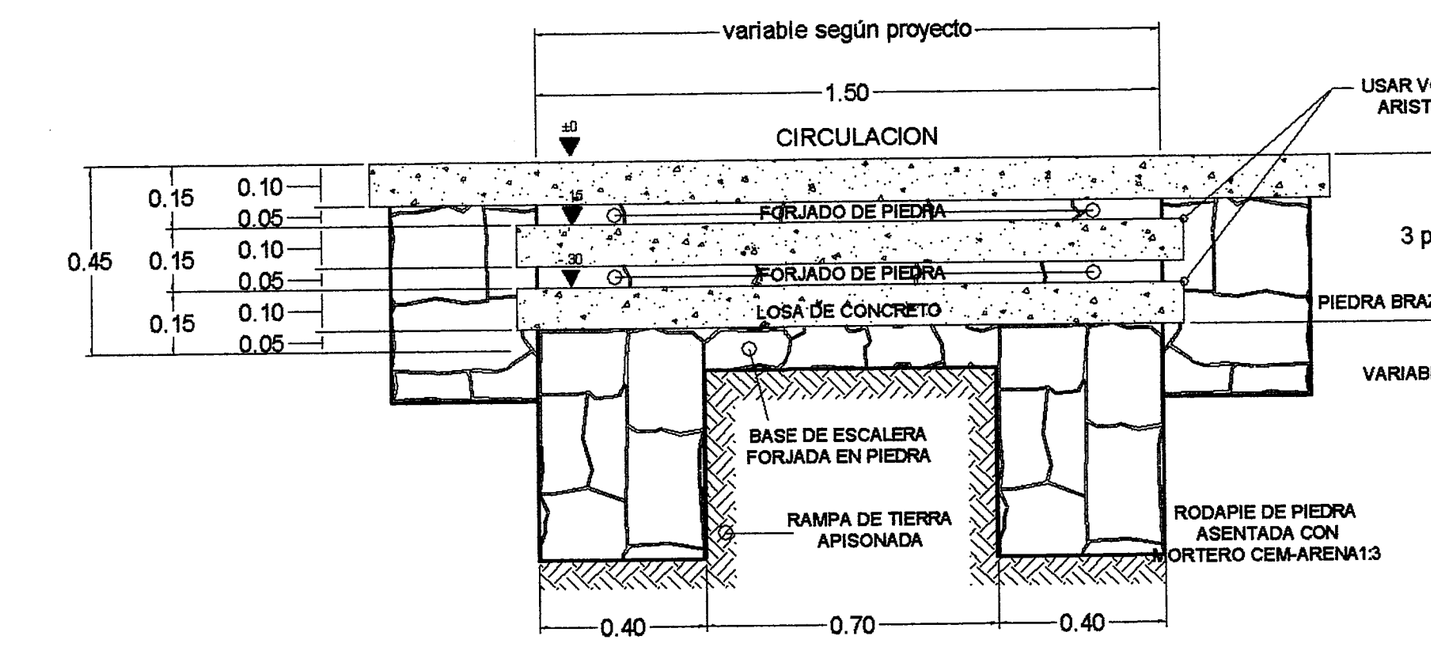

SECCION-A,A'

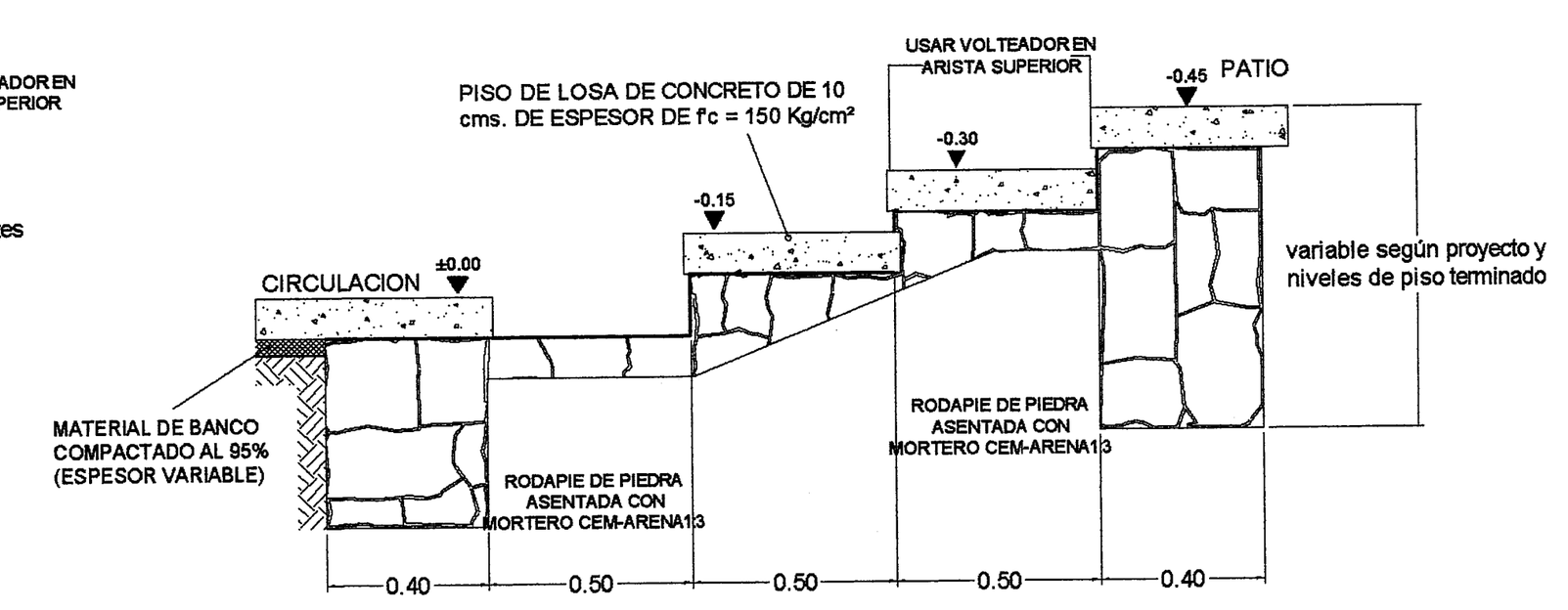

SECCION-B,B'

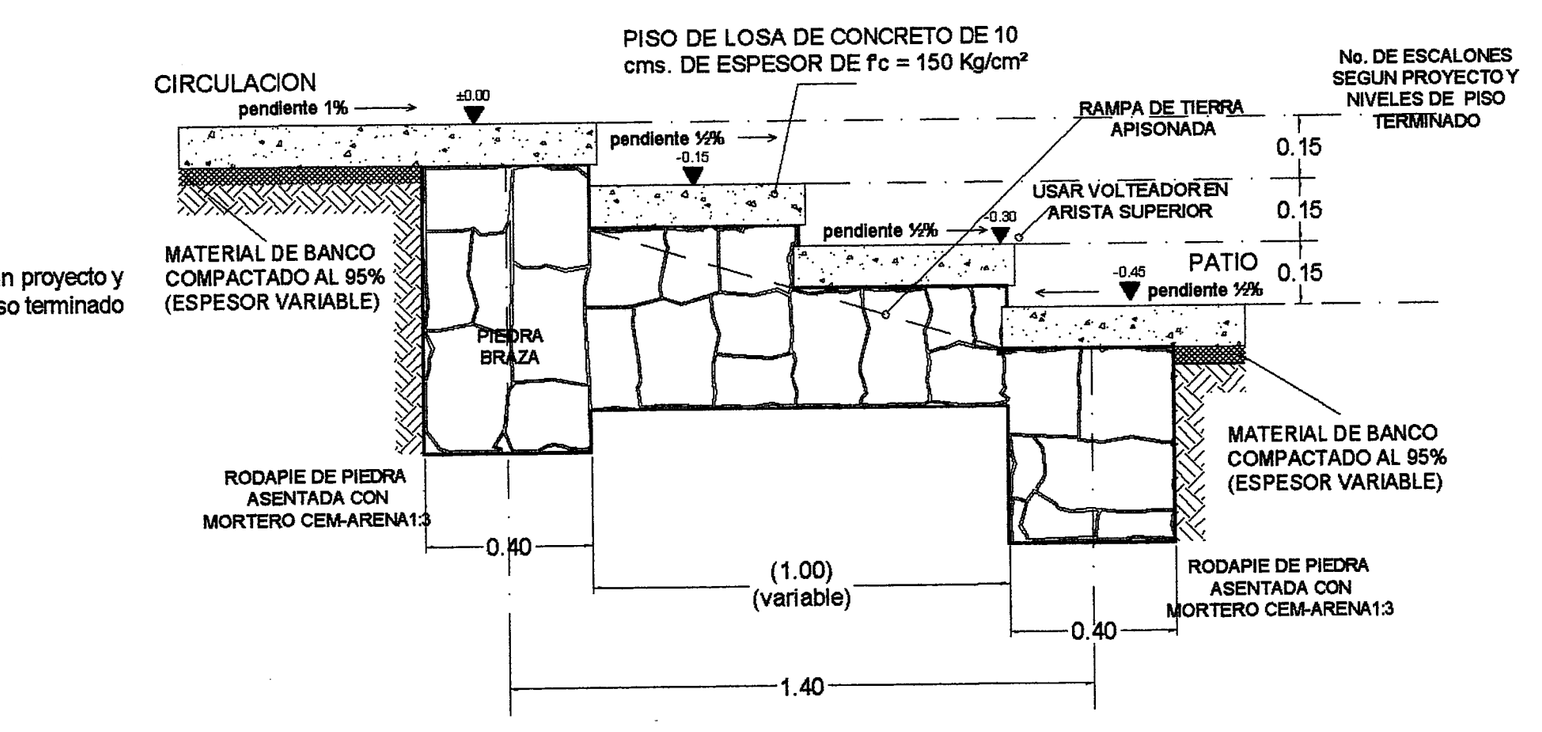

SECCION-ALZADO

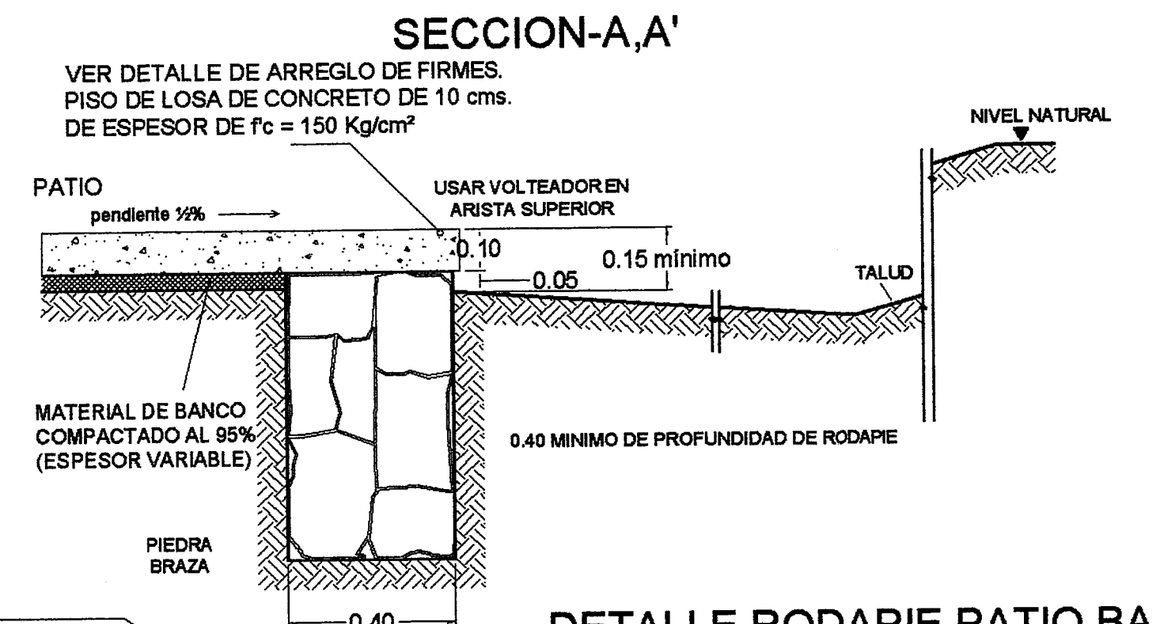

DETALLE RODAPIE PATIO BAJO (sección)

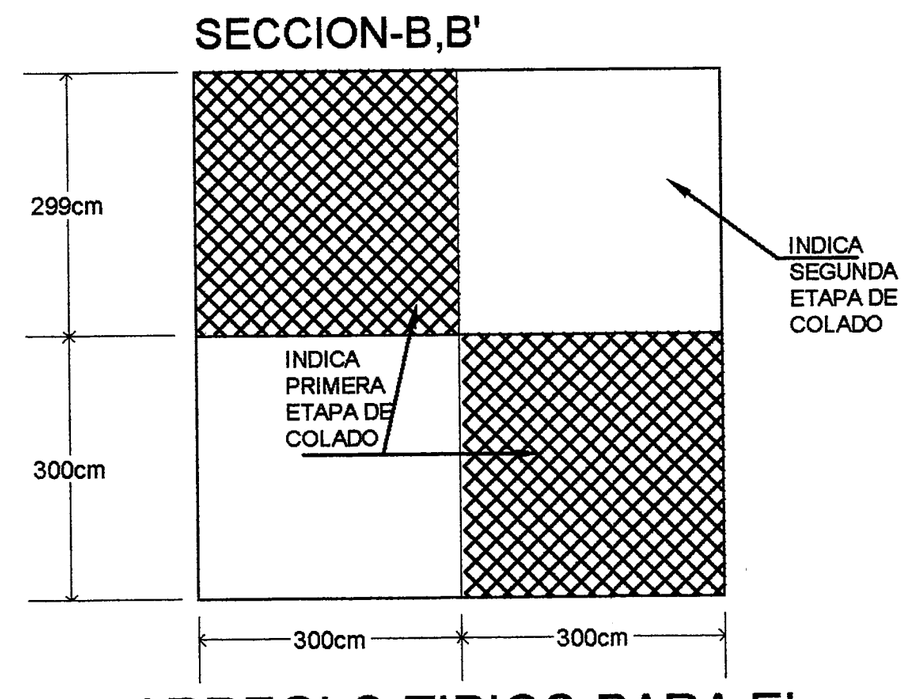

ARREGLO TIPICO PARA EL COLADO DE FIRMES
VER DETALLES DE RODAPIE PARA PATIO

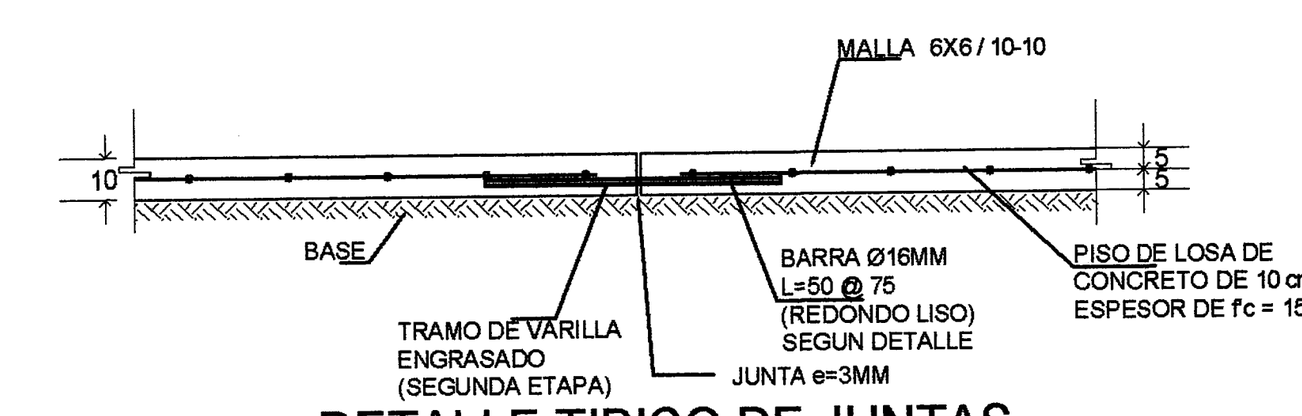

DETALLE TIPICO DE JUNTAS ENTRE TABLEROS DE FIRMES

OE-5 TOMA DE RIEGO

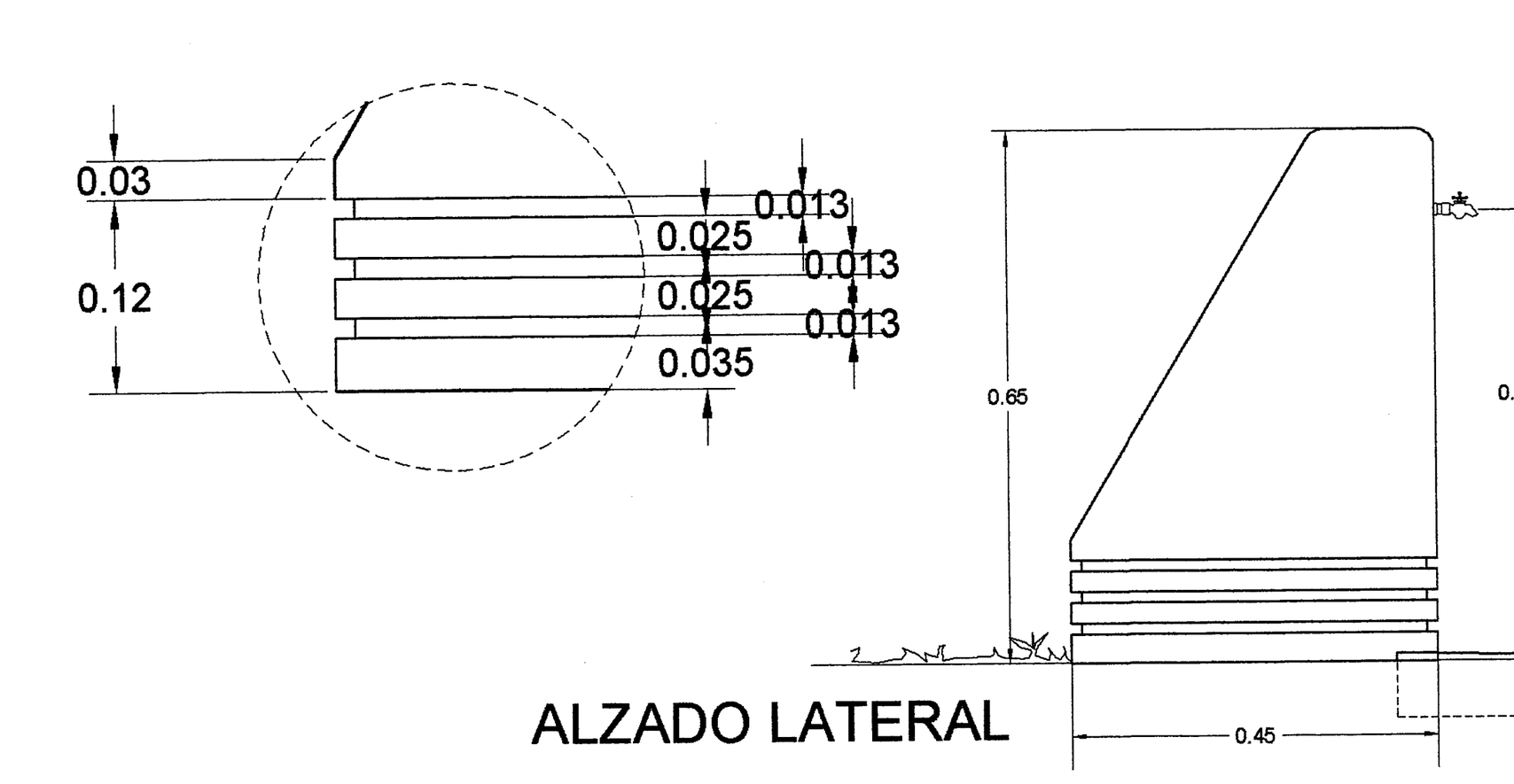

ALZADO LATERAL

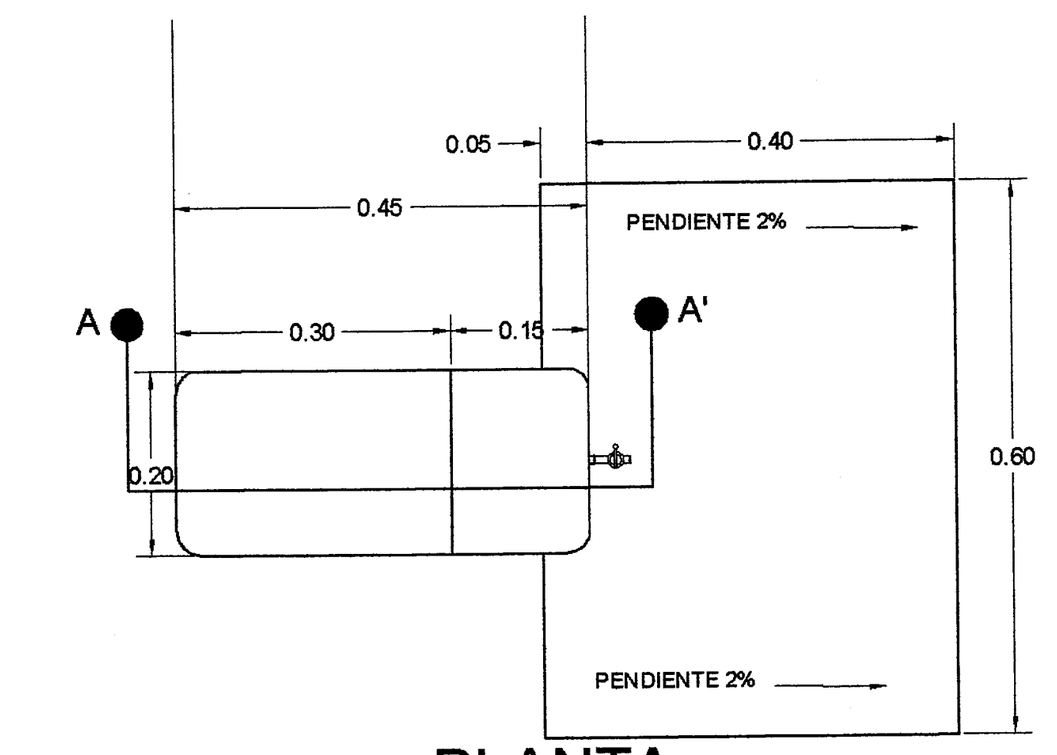

PLANTA

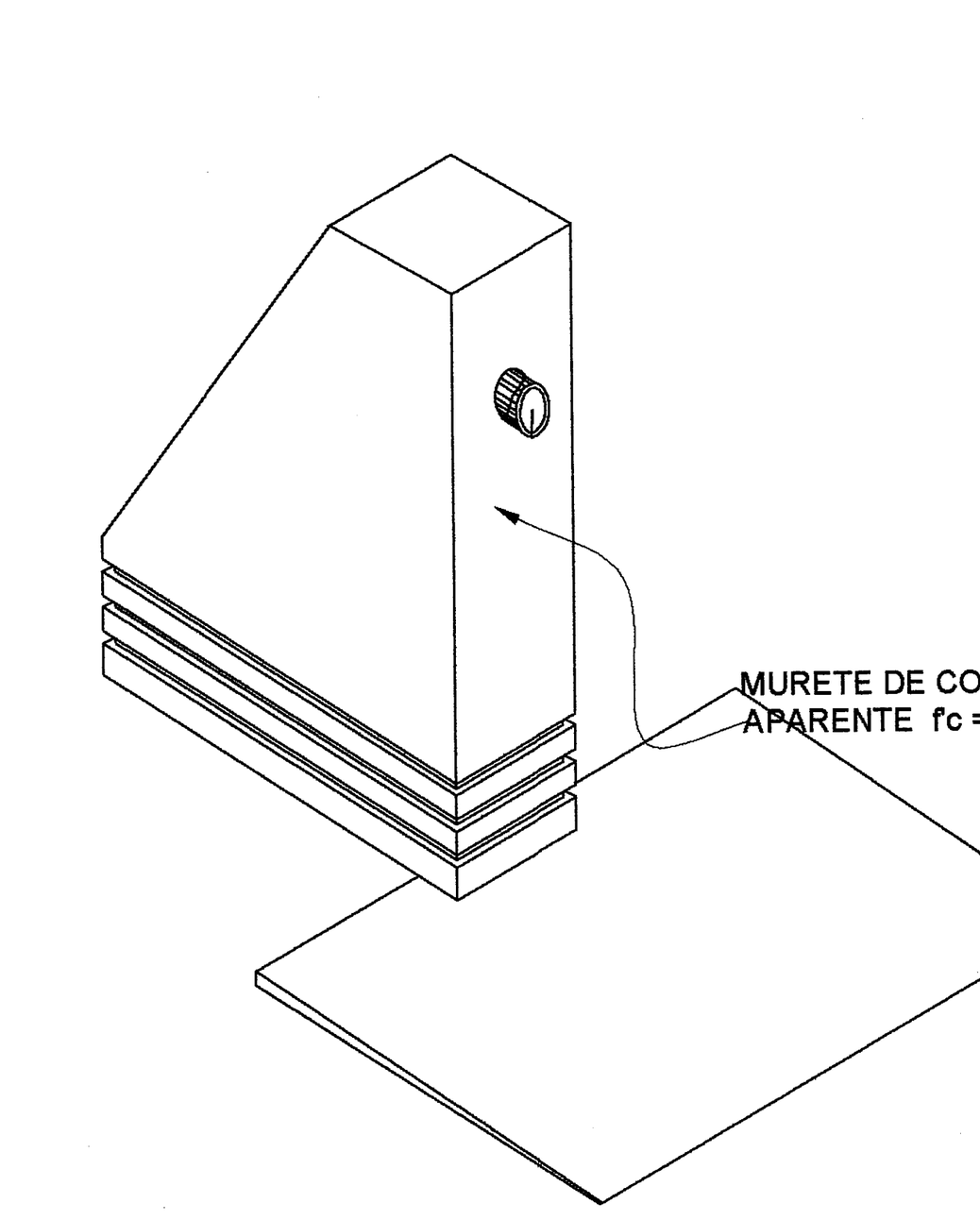

ISOMETRICO DE TOMA DE RIEGO

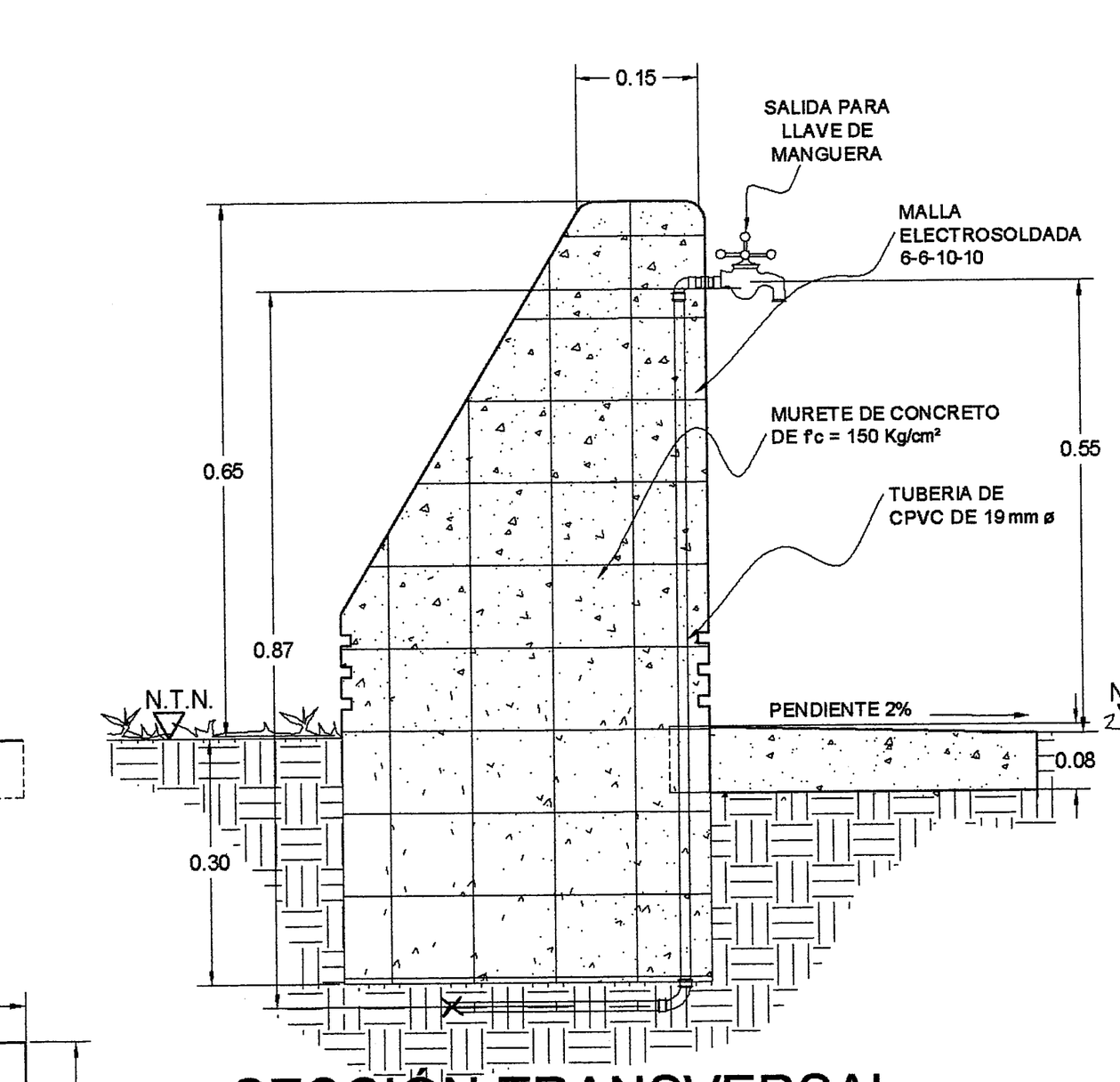

SECCIÓN TRANSVERSAL

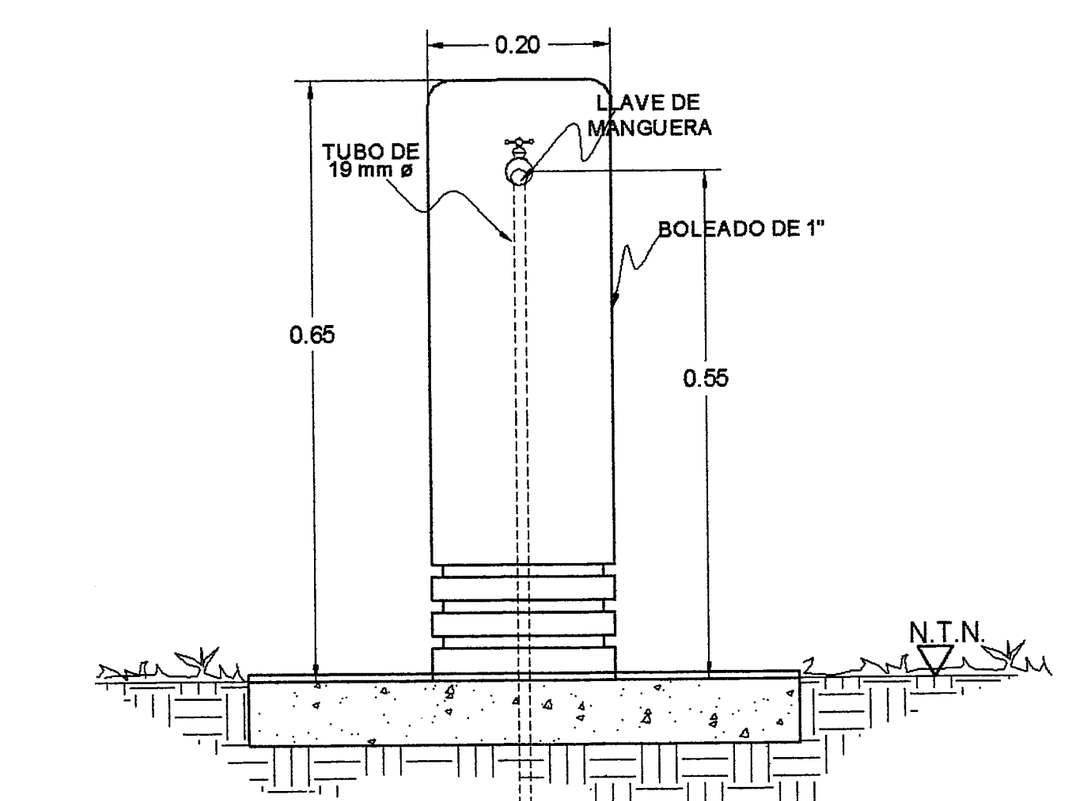

ALZADO FRONTAL

OE-5 TOMA DE RIEGO

OE-6 REGISTROS PARA INSTALACIONES ELECTRICA, CC, TV, INTERCOMUNICACIÓN Y TELEFONOS

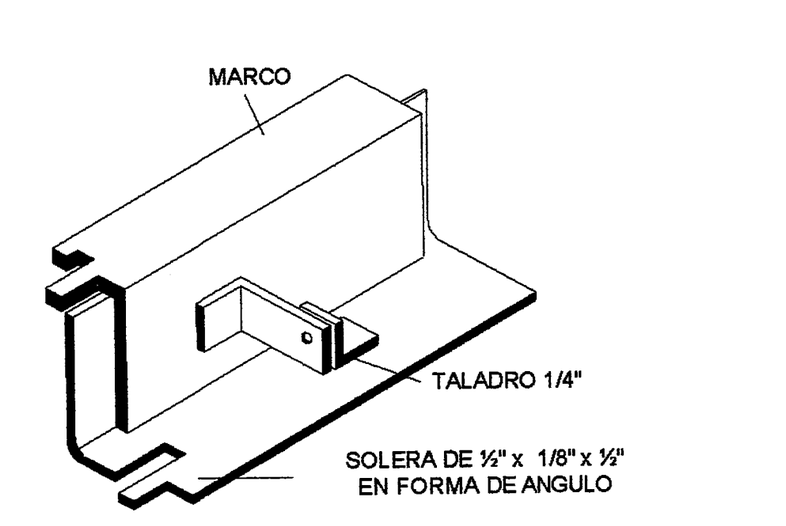

DETALLE 2
SEGURO DE LA TAPA

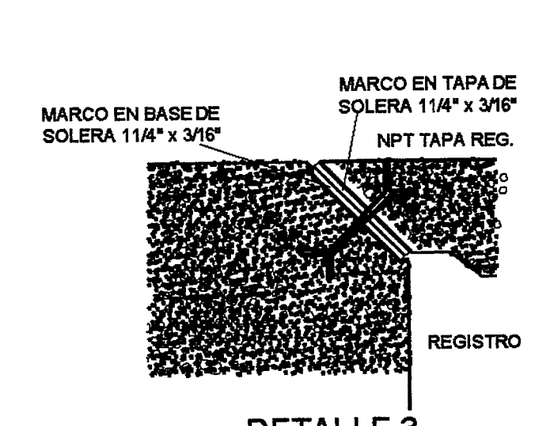

DETALLE 3
(TAPA EN PLAZAS O ZONA COSTERA)

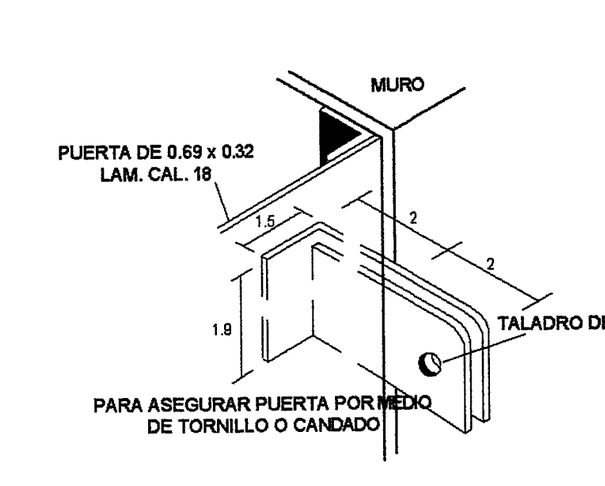

DETALLE "B"
SEGURO Y TOPE DE LA PUERTA

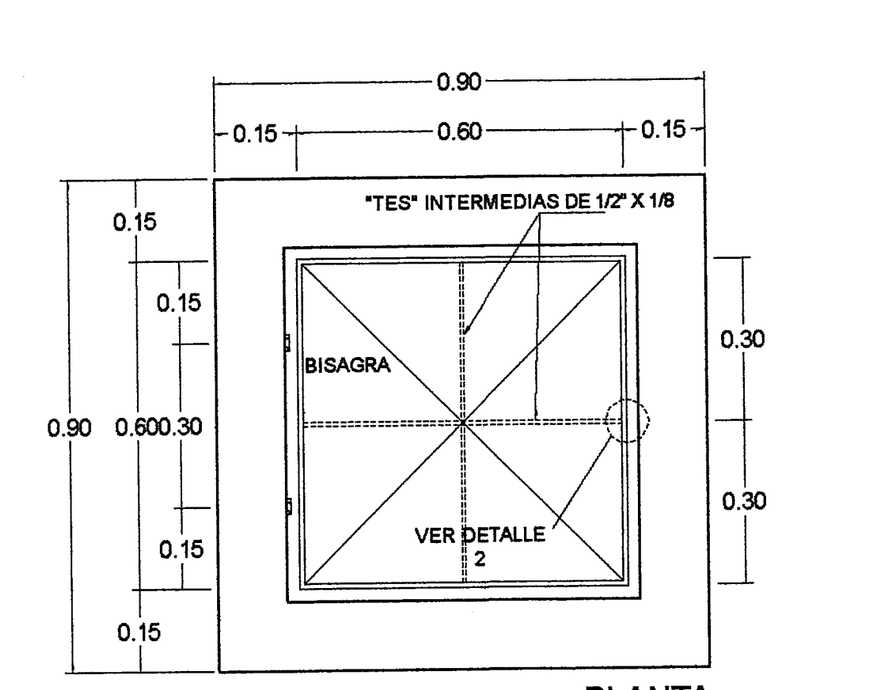

PLANTA

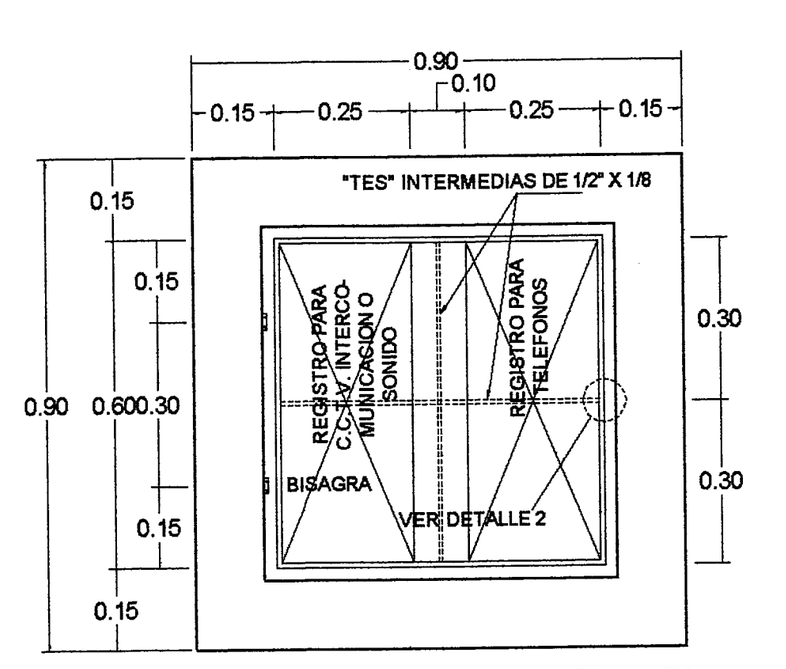

PLANTA

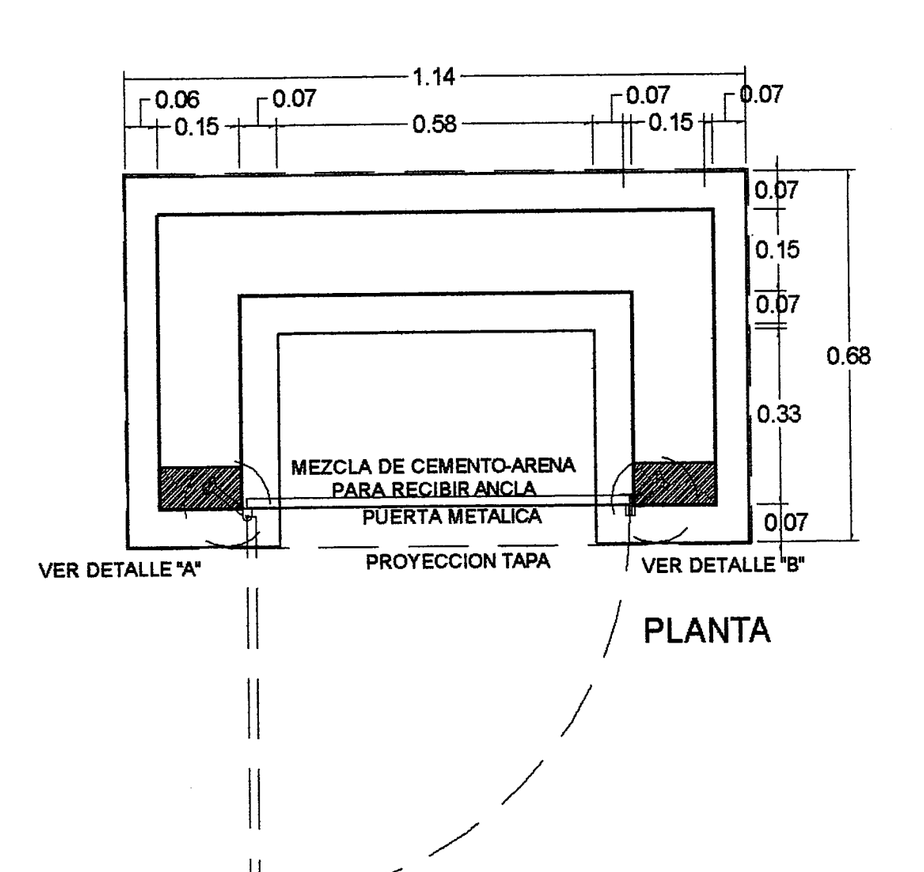

PLANTA

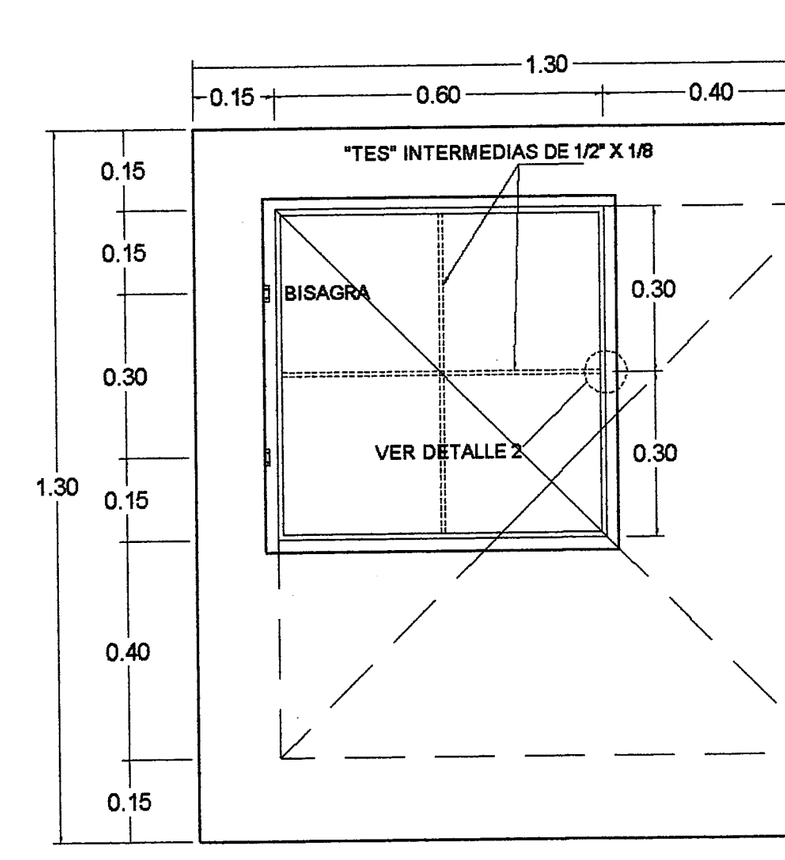

PLANTA

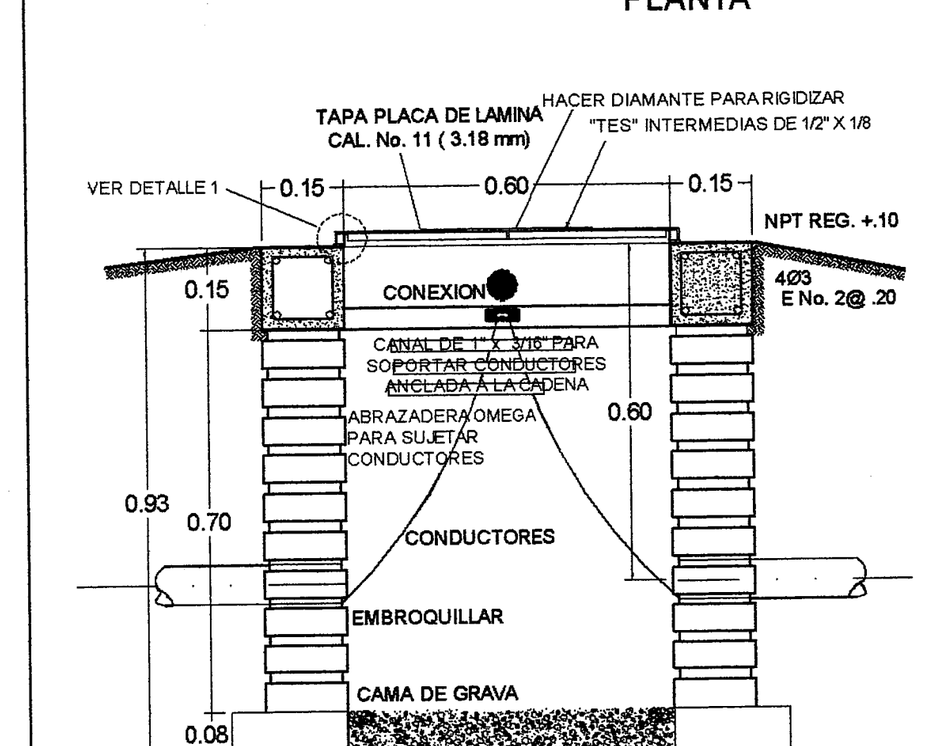

REGISTRO BAJA TENSION SECCION

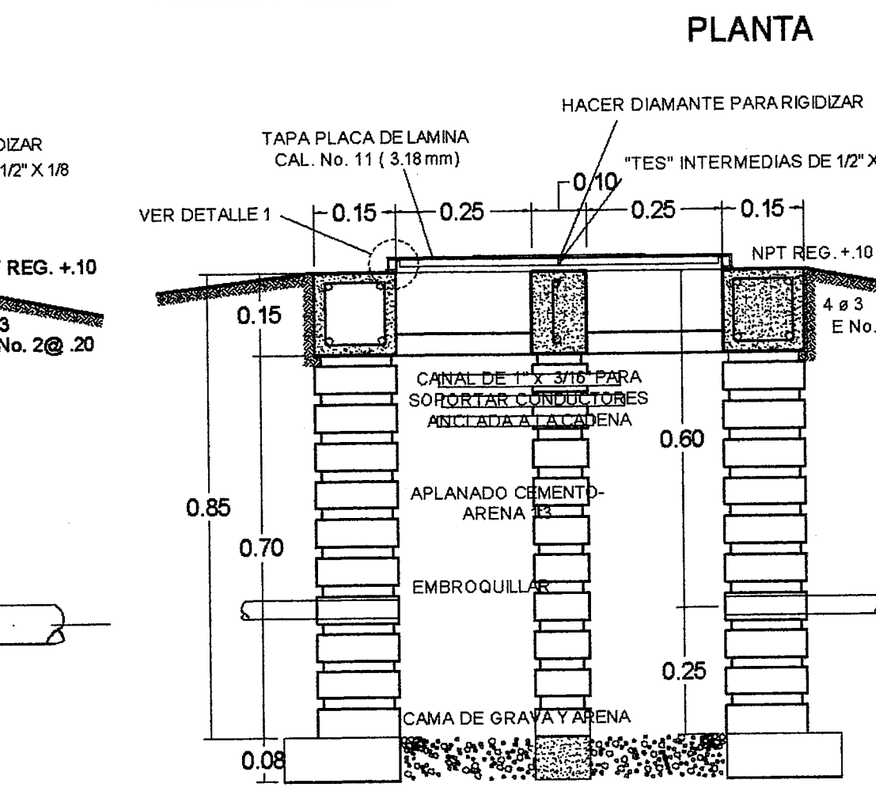

REGISTRO PARA C.C.T.V; TELEFONOS E INTERCOMUNICACION NFP
SECCION

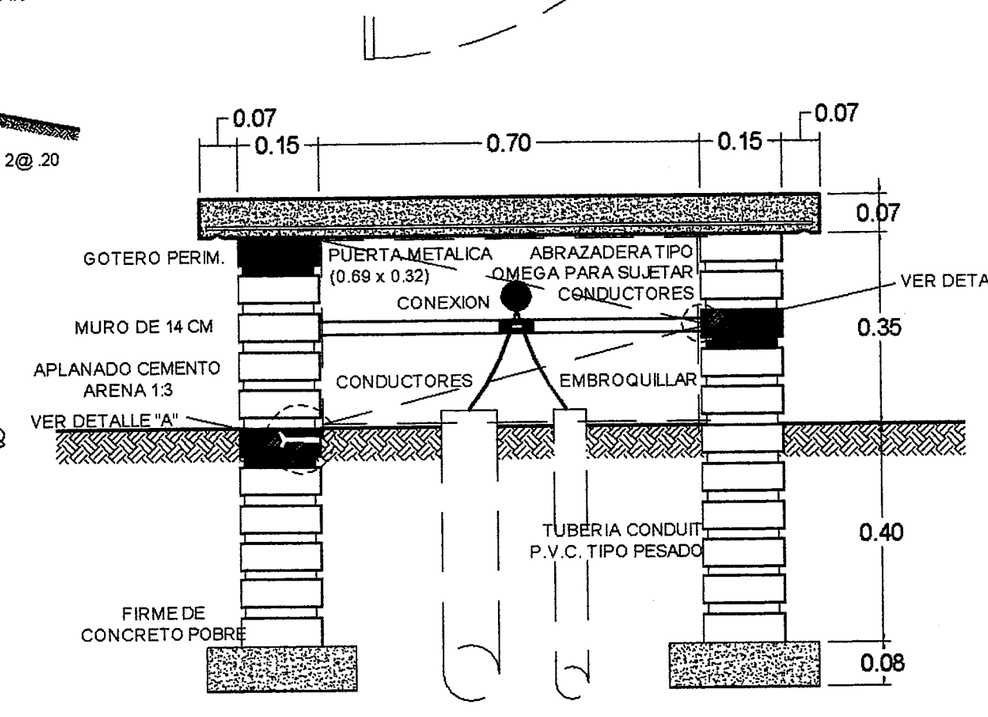

REGISTRO TIPO BANCA SECCION

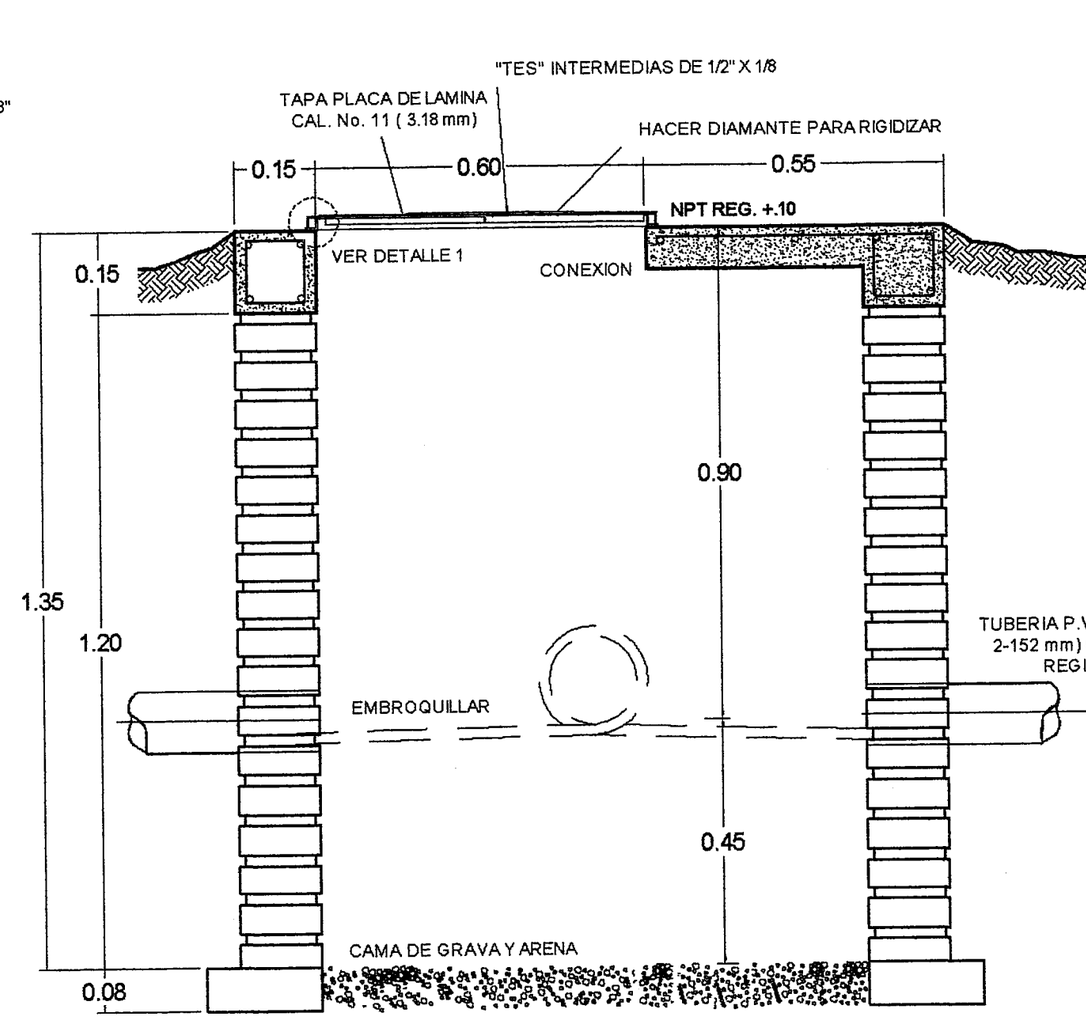

REGISTRO ALTA TENSION SECCION

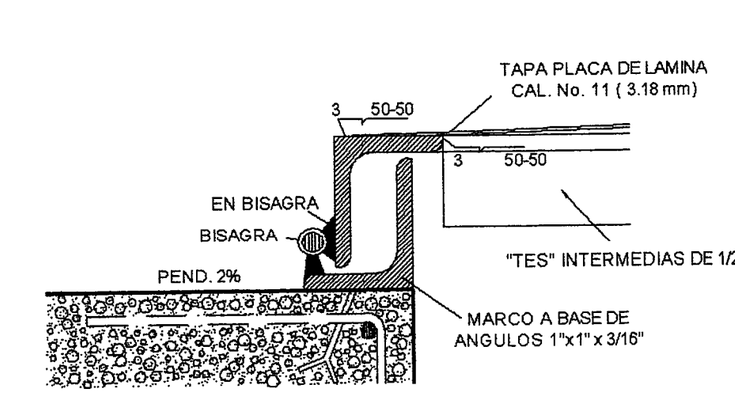

DETALLE 1 (TAPA METALICA)

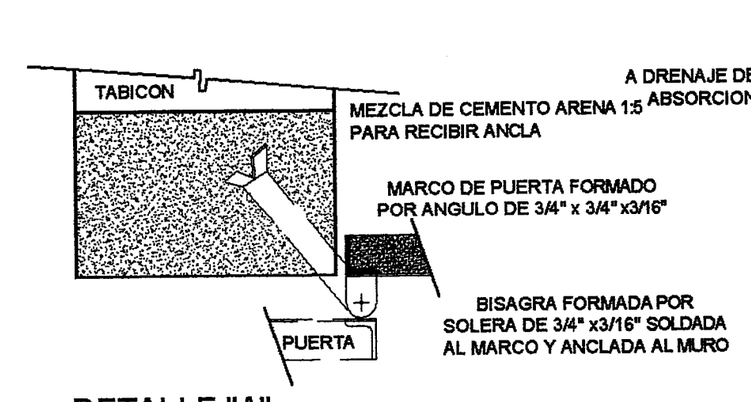

DETALLE "A"
ANCLAJE DE PUERTA AL MURO

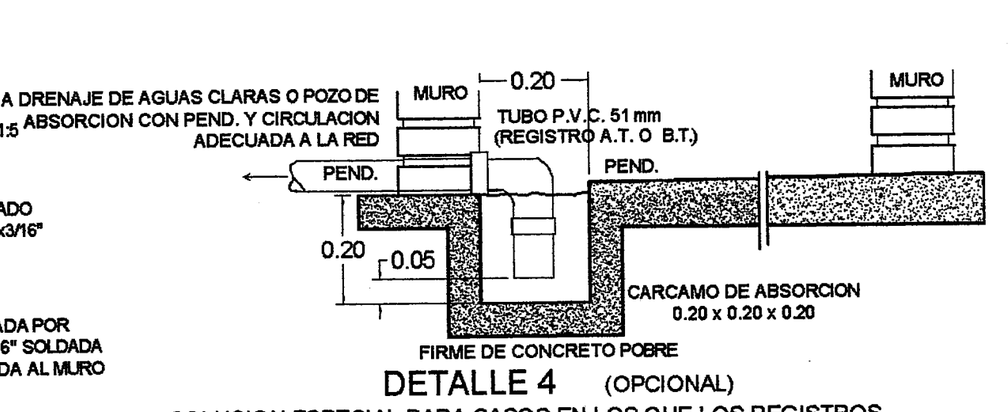

DETALLE 4 (OPCIONAL)
SOLUCION ESPECIAL PARA CASOS EN LOS QUE LOS REGISTROS SE PUEDAN DRENAR A LA RED DE AGUAS CLARAS

LAS TUBERIAS DE ALTA TENSION DEBERAN CUBRIRSE DE CONCRETO POBRE EN SU TOTALIDAD Y LAS DE BAJA TENSION SOLO EN LOS COPLES SE UTILIZARA TUBERIA CONDUIT P.V.C. TIPO PESADO COMO LO INDICA EL PLANO DE CONJUNTO RESPECTIVO CUANDO LA ESCUELA SE LOCALICE A MENOS DE 50 KMS DE LA COSTA, LAS TAPAS SERAN DE CONCRETO (VER DETALLE 3)

OE-7 INSTALACIÓN ELECTRICA PUESTA A TIERRA

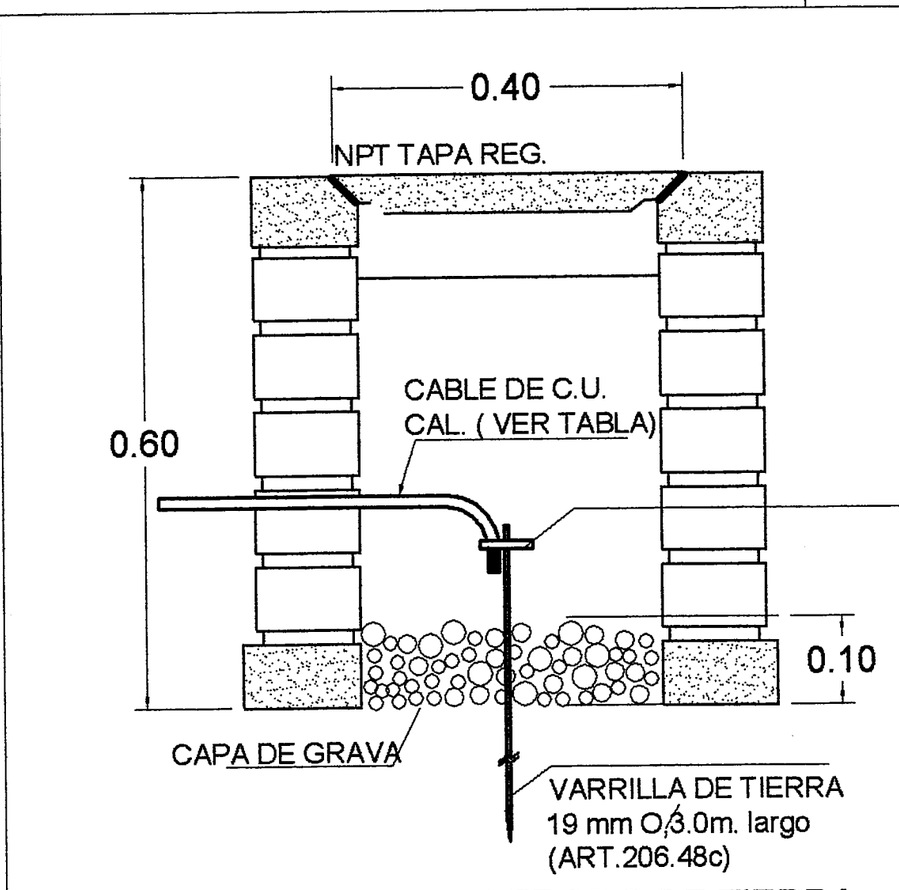

REGISTRO Y ELECTRODO DE TIERRA PARA TERRENOS BLANDOS Y CONDUCTIVIDAD NORMAL.

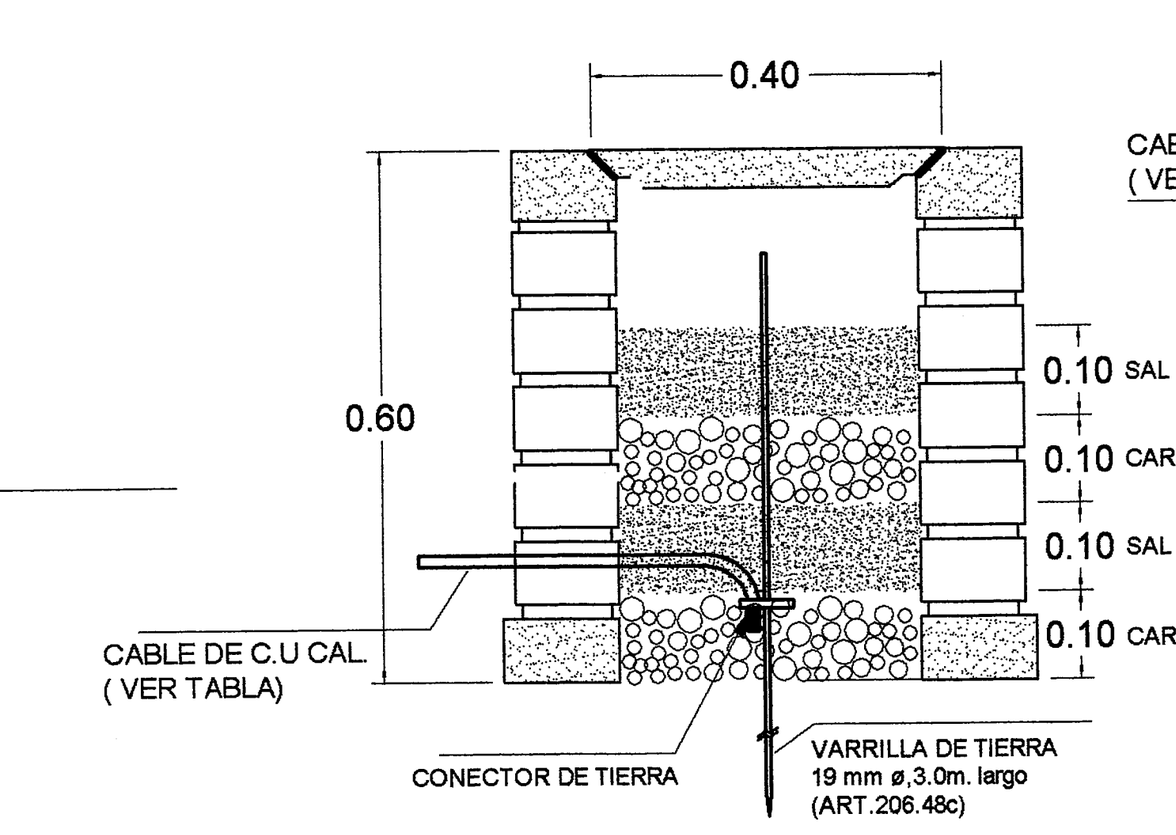

REGISTRO Y ELECTRODO DE TIERRA PARA TERRENOS BLANDOS Y DE ALTA RESISTIVIDAD.

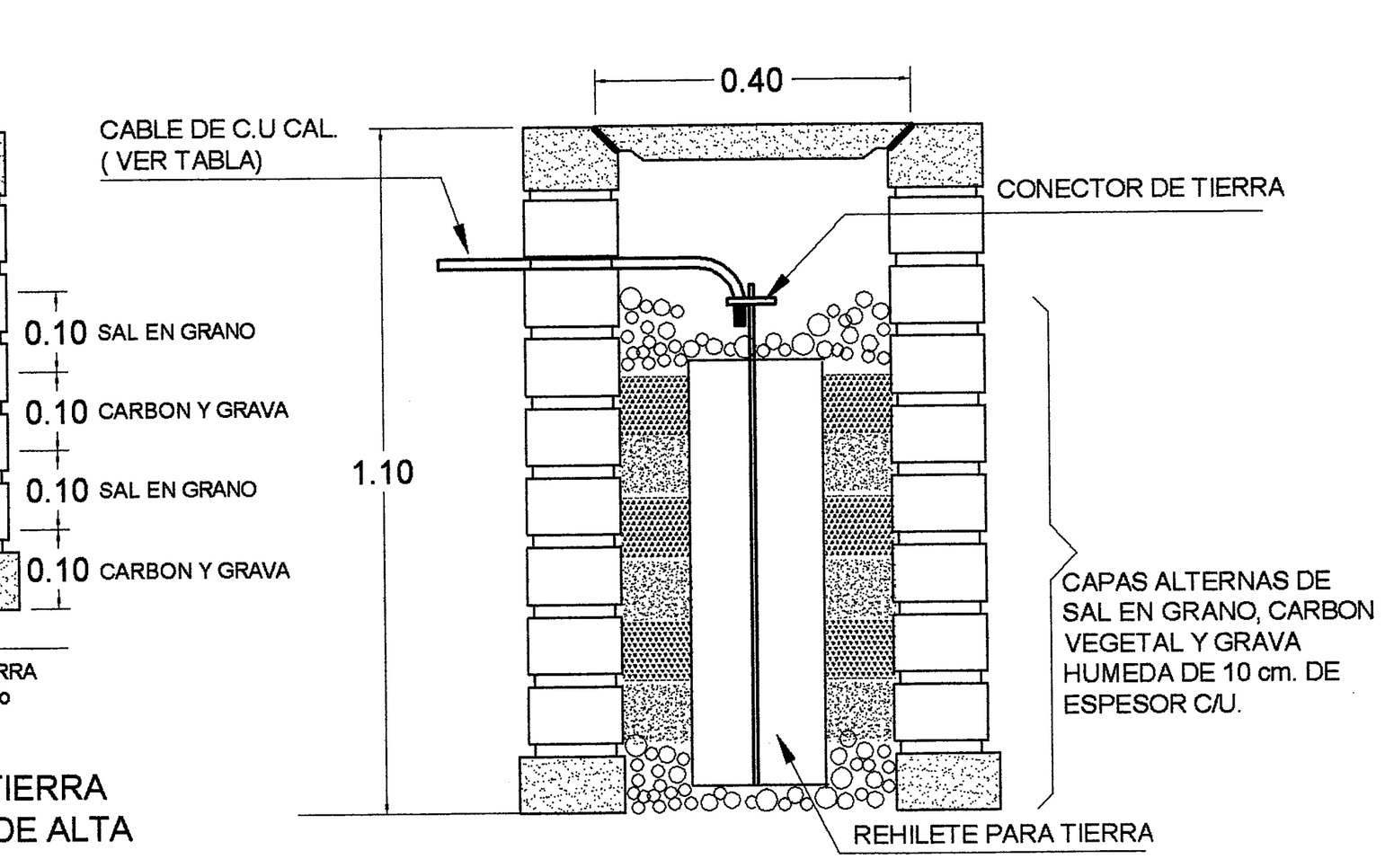

REGISTRO Y ELECTRODO DE TIERRA PARA TERRENOS DUROS Y DE ALTA RESISTIVIDAD.

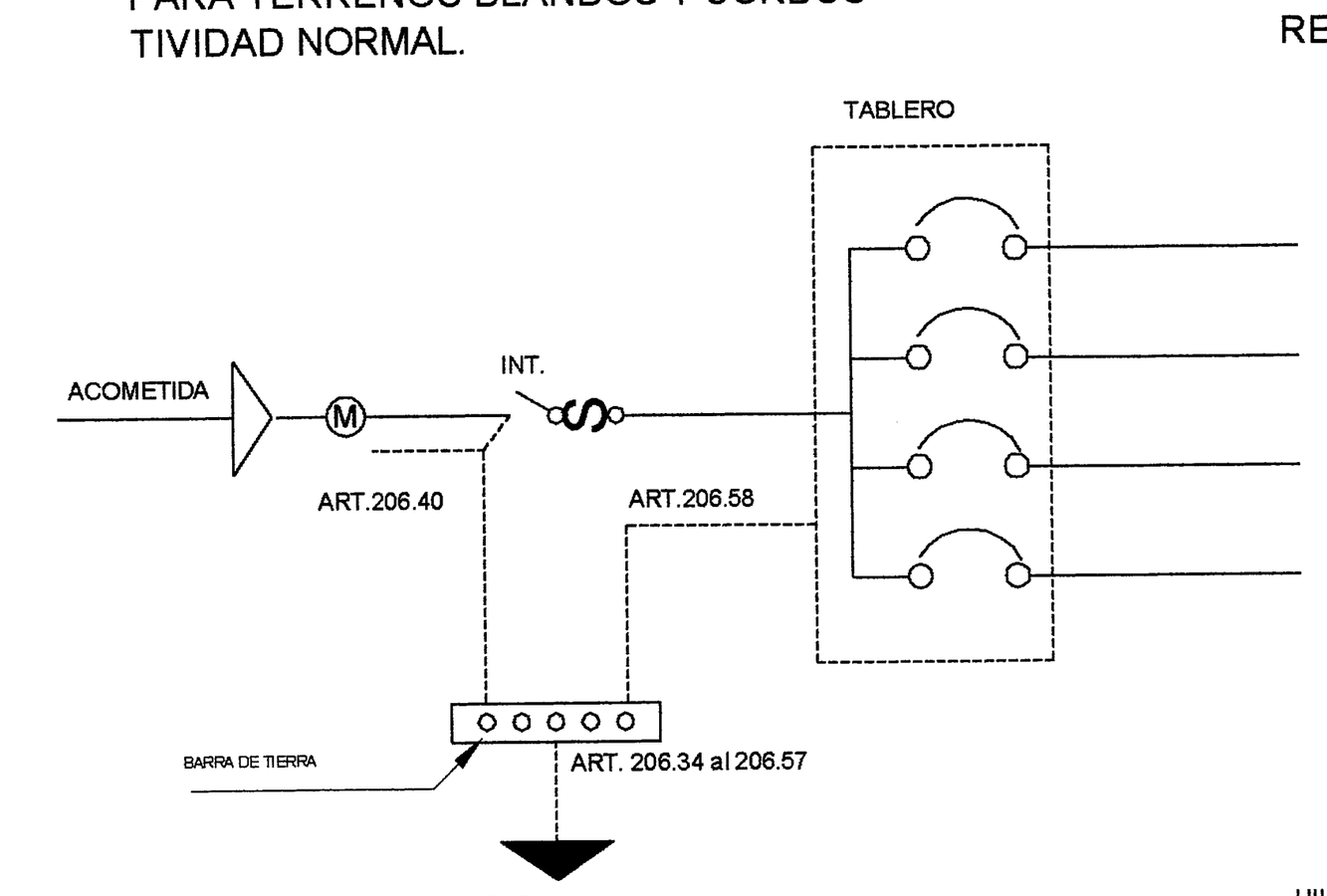

(ARTICULO 206.13) PUESTA A TIERRA DE ACOMETIDA

CODIGO DE COLORES
FASES ____NEGRO,ROJO,AZUL (COLORES FUERTES)
NEUTRO________________BLANCO ,GRIS
TIERRA FISICA__________________VERDE
REGRESO DE APAGADORES A NEUTRO _ AMARILLO ,AZUL AGUA.

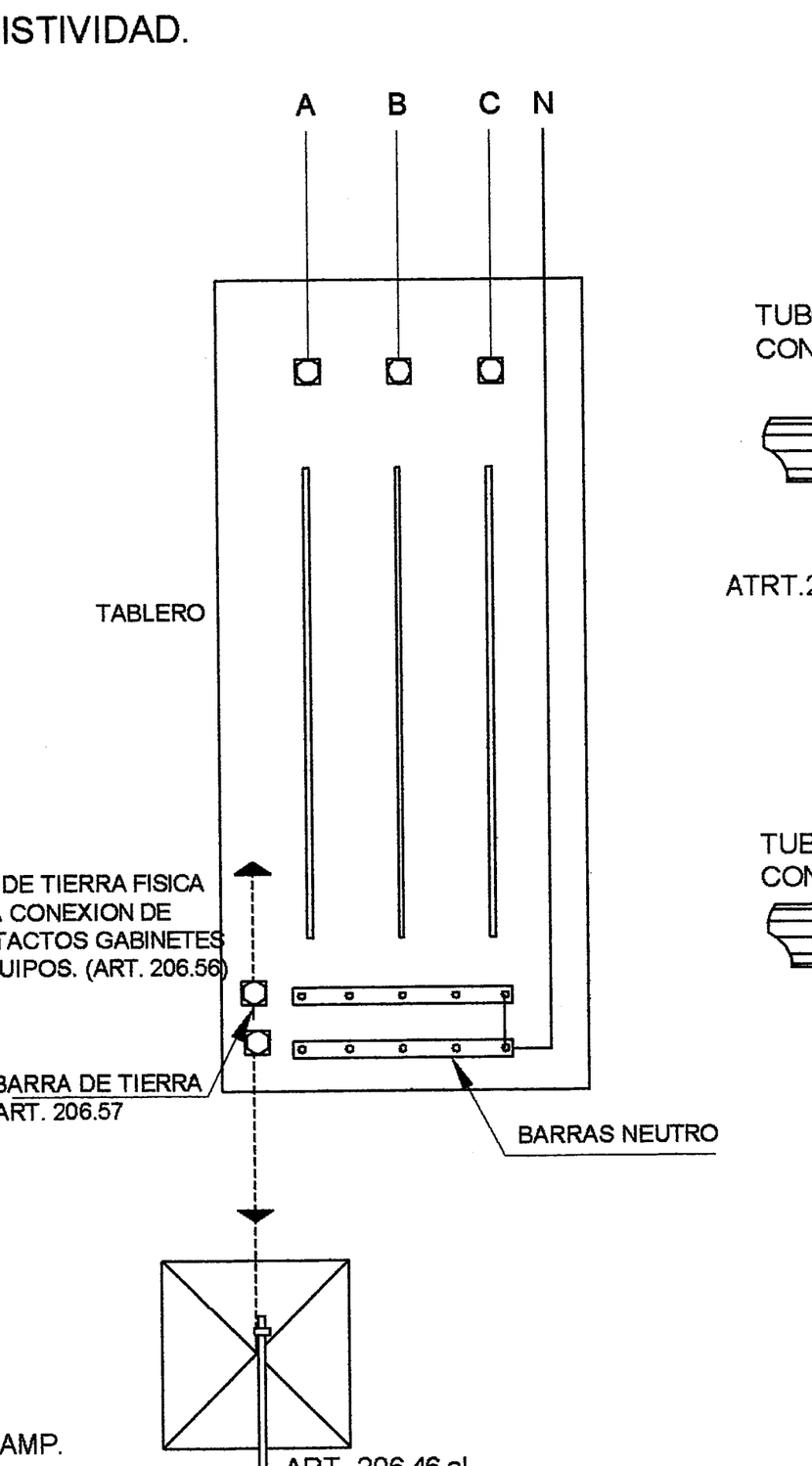

CONEXION A TIERRA EN TABLERO

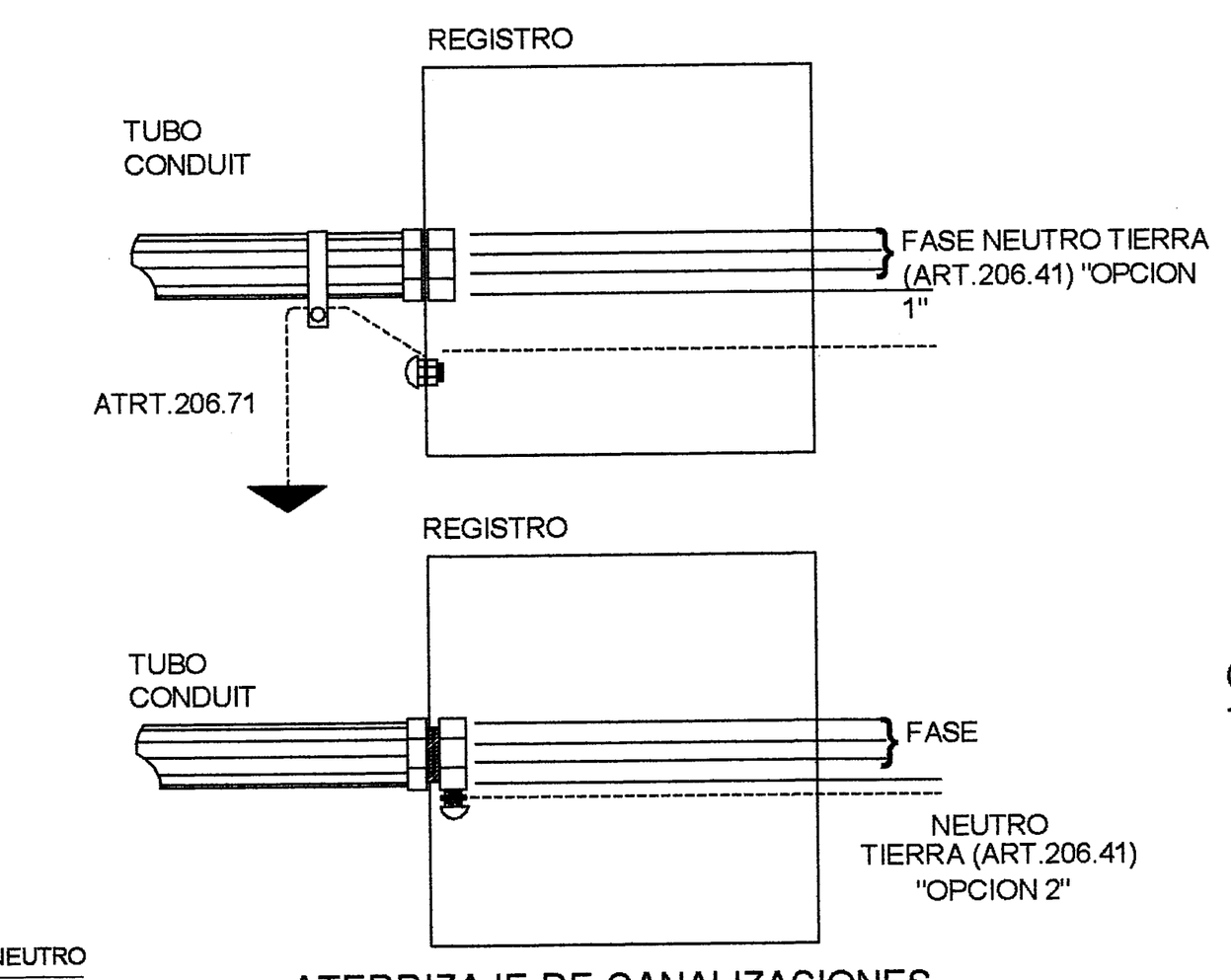

ATERRIZAJE DE CANALIZACIONES

CONEXION DE CONTACTOS (ARTICULO 206.29)

1.- SE INSTALARA CONTACTOSDUPLEX POLARIZADOS CON TIERRA FISICA DE 1F. 3H DE 15 AMP. ARROW HART O QUINZIÑO.
2.- EL CONTACTO BIFASICO DE MEDIA VUELTA DE 2F. 3H AMP.MAC. ARROW HART O QUINZIÑO
3.- CONTACTO TRIFASICO DE 3F.4H AMP. ARROW HART O QUINZIÑO

(ARTICULO 206.57) CALIBRE DEL CONDUCTOR DEL ELECTRODO A TIERRA.

CALIBRE DE CONDUCTORES MAS GRANDE DE LA ACOMETIDA	CALIBRE DE CONDUCTORES DEL ELECTRODO DE TIERRA
2 AWG O MENOR	8 AWG
1/0	6
2/0 o 3/0	4
4/0 a 350 MCM	2
400 A 600 MCM	2
MAYOR 600 MCM	1/0
* o DEL ALIMENTADOR GENERAL DEL SERVICIO	

CAPACIDAD NOMINAL O AJUSTE DEL DISPOSITIVO PROTECCION S.C. UBICADO ANTES DEL EQUIPO	CALIBRE DE CONDUCTORES PUESTA A TIERRA COBRE
15	12 AWG
20	12
30	10
40	10
60	10
100	8
200	6
400	2
600	1/0

(ARTICULO 206.58) CALIBRE DEL CONDUCTOR DE PUESTA A TIERRA DE EQUIPOS.

CONTACTO DUPLEX POLARIZADO CON TIERRA FISICA DE 15 AMP.

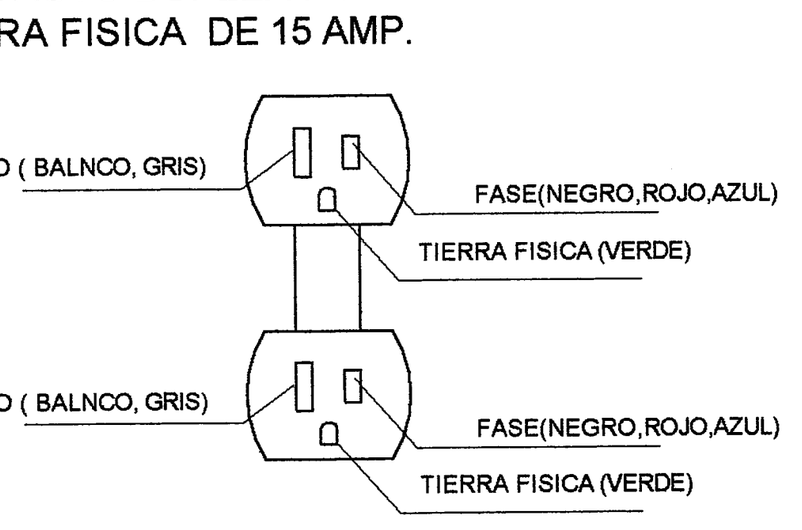

MEDIA VUELTA POLARIZADO 15 Y 20 A.

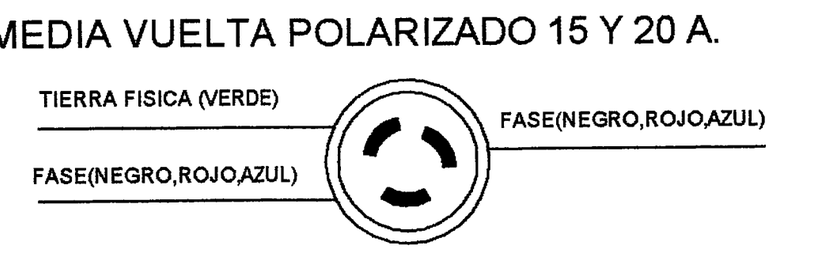

TRIFASICO 4H. 20 A.

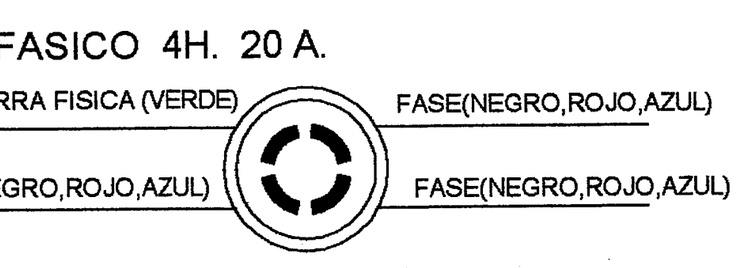

OE-7 INSTALACIÓN ELECTRICA PUESTA A TIERRA

18 JUN. 2019

Jalisco GOBIERNO DEL ESTADO
INFEJAL Infraestructura Física Educativa del Estado de Jalisco

OBRA: PLANO TIPO

NOTAS Y ESPECIFICACIONES

SIMBOLOGIA	
PROGRAMA ACTUAL	
CONSTRUCCION EXISTENTE	
ETAPA FUTURA	
DEMOLICION	
DESMONTAR	
REUBICAR	N.P.T. +0.80 NIVELES

PLANOS COMPLEMENTARIOS
- ....

SELLO Y FIRMA

JALISCO GOBIERNO DEL ESTADO | INFEJAL
PLANO DE PROYECTO AUTORIZADO
FECHA: 17 JULIO 19

PLANO: OBRA EXTERIOR 1
CLAVE: OE-OBR-01
CONTENIDO:
OE-3.-DETALLE DE ESCALERA Y RODAPIE
OE-5.-TOMA DE RIEGO
OE-6.-REGISTRO PARA INSTALACION ELECTRICA, CC, TV INTERCOMUNICACION Y TELEFONOS
OE-7.-ESPECIFICACIONES PARA PUESTA A TIERRA DE INST.ELECTRICA

NO. DE PLANO: /
ARCHIVO: T:\BANCO PROYECTOS\2019\14DES0139D\BAS-CONA-04351PT\OE-OBR-01.DXF

FECHA: 28-may-19
REVISION: P-02 05-oct-17
ESCALA: sin escala

AUTORIZÓ: DIRECTOR DE OBRAS Y PROYECTOS C. MARIA ELENA ZAMAGO OSUNA Firma
REVISÓ: JEFE DE PROYECTOS ARQ. LOURDES IVETT MACIEL MENDEZ Firma

OBR-R-53

IMPRESO POR: Edna Ojeda
INFEJAL Se reserva a la Ley General de Derechos de Autor y demás derechos de propiedad. Estos documentos NO deberán ser reproducidos, modificados o copiados por ningún medio, ni deberán ser asignados a terceras personas sin obtener la autorización por escrito de INFEJAL. Av. Prol. Alcalde 1350 Col. Miraflores, Guadalajara, Jalisco Mex. C.P. 44700 . tels. (33) 38195220 y 38244677
Infejal @INFEJAL INFEJAL.GOB.MX

LUM LUMINARIA EXTERIOR

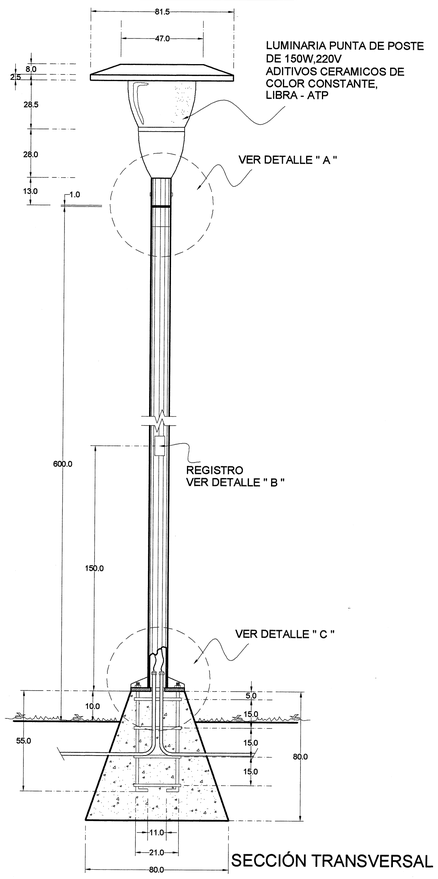

SECCIÓN TRANSVERSAL

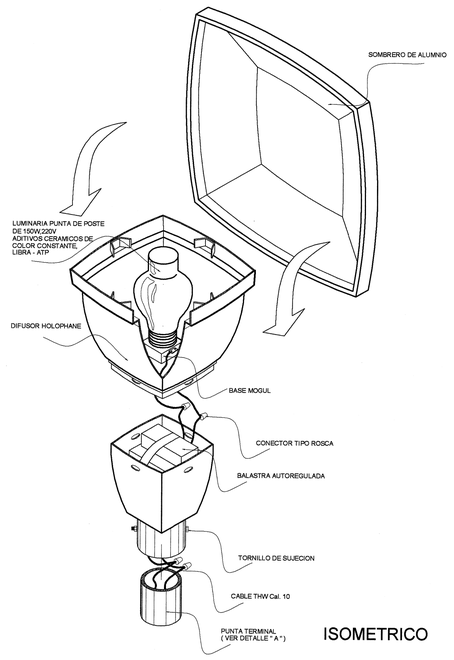

ISOMETRICO

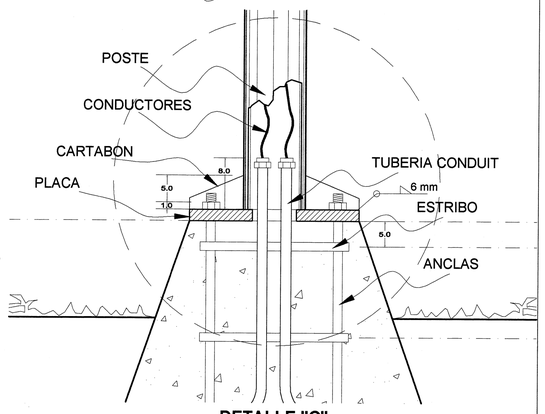

DETALLE "C"
CIMIENTO Y TUBERÍA CONDUIT

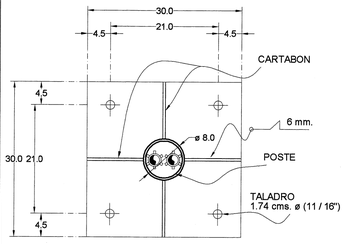

BASE Y POSTE DE LUMINARIA

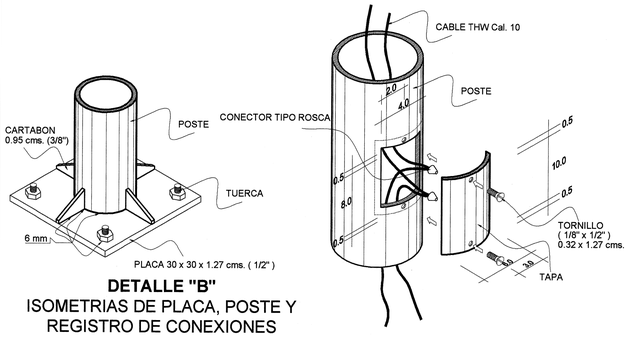

DETALLE "B"
ISOMETRIAS DE PLACA, POSTE Y
REGISTRO DE CONEXIONES

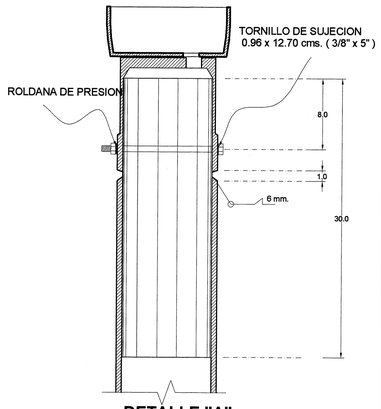

DETALLE "A"
FIJACIÓN DE LUMINARIA AL POSTE

RAM RAMPA PARA DISCAPACITADOS

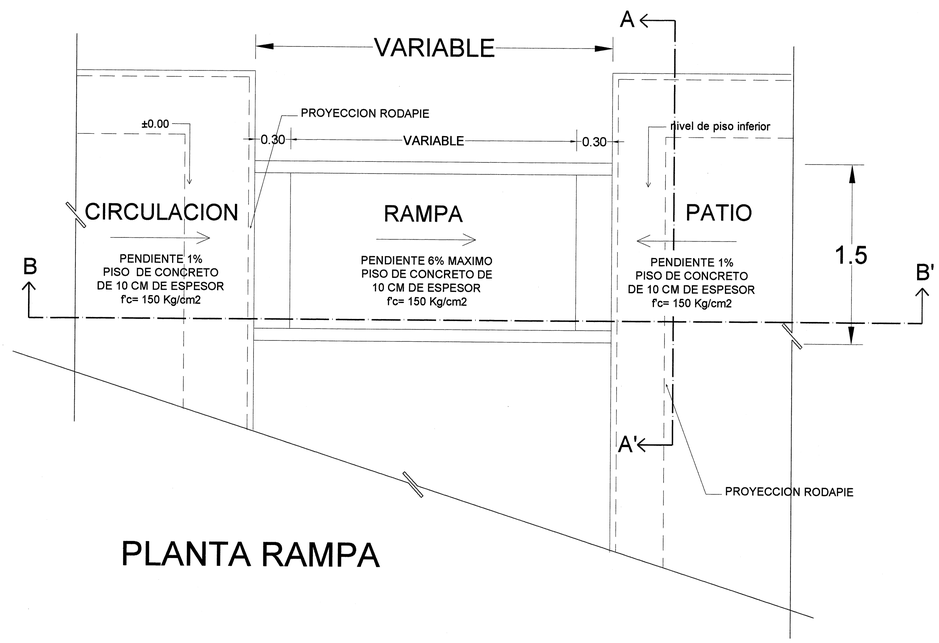

PLANTA RAMPA

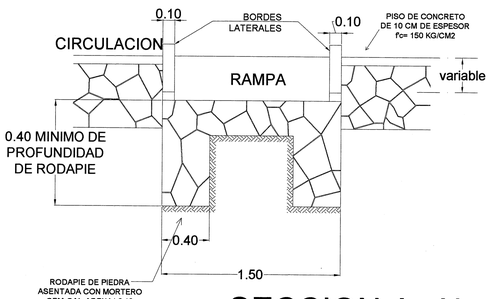

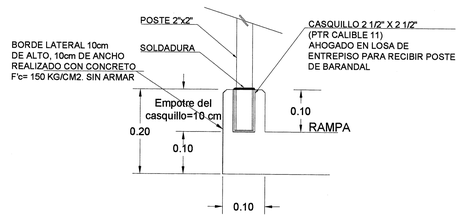

DETALLE DE EMPOTRAMIENTO DE POSTE
PARA BARANDALES EN RAMPA

SECCION A, A'

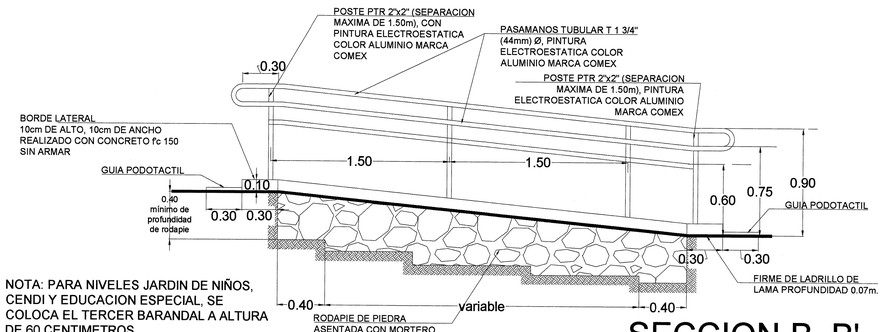

SECCION B, B'

NOTA: PARA NIVELES JARDIN DE NIÑOS, CENDI Y EDUCACION ESPECIAL, SE COLOCA EL TERCER BARANDAL A ALTURA DE 60 CENTIMETROS.
PRIMARIAS, SECUNDARIAS, MEDIO SUPERIOR, SUPERIOR Y OTROS, SOLO SE COLOCAN LOS BARANDALES DE 70 y 90 CENTIMETROS.

Jalisco GOBIERNO DEL ESTADO

INFEJAL Infraestructura Física Educativa del Estado de Jalisco

OBRA

PLANO TIPO

NOTAS Y ESPECIFICACIONES

CIMIENTO: COLADO CON CONCRETO ARMADO DE f'c = 150 Kg/cm² Y AGREGADO NO MAYOR DE ¾ "

ANCLAS: FORMADA POR 4 VARILLAS No. 3 Y ESTRIBOS DEL No. 2 @ 15 cms.

PLACA: PLACA DE FIERRO DE 30 x 30 x 1.27 cms. CON 4 TALADROS DE 1.74 cms. ø (11/16") A LAS DISTANCIAS INDICADAS.

CARTABON: PLACA DE FIERRO DE LAS DIMENSIONES INDICADAS , REQUISITO QUE LA SOLDADURA ABARQUE HASTA EL PAÑO EXTERIOR DE LA PLACA

POSTE: FORMADO DE TUBO SIN COSTURA CEDULA 40 DE 102.3 mm (4") ø INTERIOR Y UN LARGO DE 6.00 m. CON UNA PUNTA TERMINAL FORMADA DE TUBO DE 90.1 mm (3½ ") ø INTERIOR (VER DETALLE " A ")

REGISTRO: DE 4 x 8 cms. LOCALIZADO A UNA ALTURA DE 1.50 m. A CENTRO CON TAPA DE LAMINA NEGRA CALIBRE No. 14 DE 6 x 10 cms. CON 2 TORNILLOS DE CUERDA ESTANDAR 0.32 x 1.27 cms. (⅛" x ½") ø

ACABADO: DEBERA LIMPIARSE PERFECTAMENTE Y PINTARSE CON 2 CAPAS DE PINTURA ANTICORROSIVA COLOR BLANCO MARCA DIMETCOT No. 4

LUMINARIA: TIPO PUNTA DE POSTE LIBRA-ATP ANTI VANDALICA IP-66

BALASTRA: TIPO AUTOREGULADORA PARA 150W PIA , 220V , MARCAS: SYLVANIA , ADVANCE o SOLA ,DE ALTO FACTOR DE POTENCIA ADITIVOS CERAMICOS COLOR CONSTANTE BAJAS PERDIDAS, MAGNETICA

LAMPARA: MARCAS: SYLVANIA , PHILIPS o GENERAL ELECTRIC ADITIVOS CERAMICOS COLOR CONSTANTE, 150W, BASE E39, 3000°K, 220V.

NOTAS:

TODAS LAS COTAS ESTAN DADAS EN CENTIMETROS

TODAS LAS LUMINARIAS SERAN ORIENTADAS CON LA BASE.

PLANO GUIA:
NOTA: VERIFICAR UBICACION DE PUERTAS EN PLANOS DE CONJUNTO Y ARQUITECTONICO, CONSIDERAR GUARDADO BAJO DE ACUERDO A LO INDICADO EN LOS MISMOS PLANOS.

SIMBOLOGIA

- PROGRAMA ACTUAL
- CONSTRUCCION EXISTENTE
- ETAPA FUTURA
- DEMOLICION
- DESMONTAR
- REUBICAR
- N.P.T. ±0.00 NIVELES

PLANOS COMPLEMENTARIOS

- ....

SELLO Y FIRMA

JALISCO GOBIERNO DEL ESTADO — INFEJAL

PLANO DE PROYECTO AUTORIZADO
FECHA: 17 JULIO 19

18 JUN. 2019

PLANO: OBRA EXTERIOR 2	CLAVE: OE-OBR-02
CONTENIDO: - LUM.-LUMINARIA EXTERIOR - RAM.-RAMPA PARA DISCAPACITADOS	
NO. DE PLANO: /	ARCHIVO: TAMAÑO: PROYECTO2019-R-ADE01BR1M2-E-CVAA-5ADE1F7DE-OBR-02.DWF
FECHA: 28-may-19	REVISIÓN: P-03 Oct-17
ESCALA:	
AUTORIZO: DIRECTOR DE OBRAS Y PROYECTOS C. MARIA ELENA ZAMAGO OSUNA	Firma
REVISO: JEFE DE PROYECTOS ARQ. LOURDES IVETT MACIEL MENDEZ	Firma

OBR-R-53

INFEJAL.GOB.MX
INFEJAL Se reserva a los Ley General de Derechos de Autor y demás derechos de propiedad. Estos documentos NO deberán ser reproducidos, modificados o copiados por ningún medio, ni deberán ser asignados a terceras personas sin obtener la autorización por escrito de INFEJAL. Av. Prol. Alcalde 1350 Col. Miraflores, Guadalajara, Jalisco Mex. C.P. 44270. tels. (33) 38192220 y 38244277
Infejal
@INFEJAL

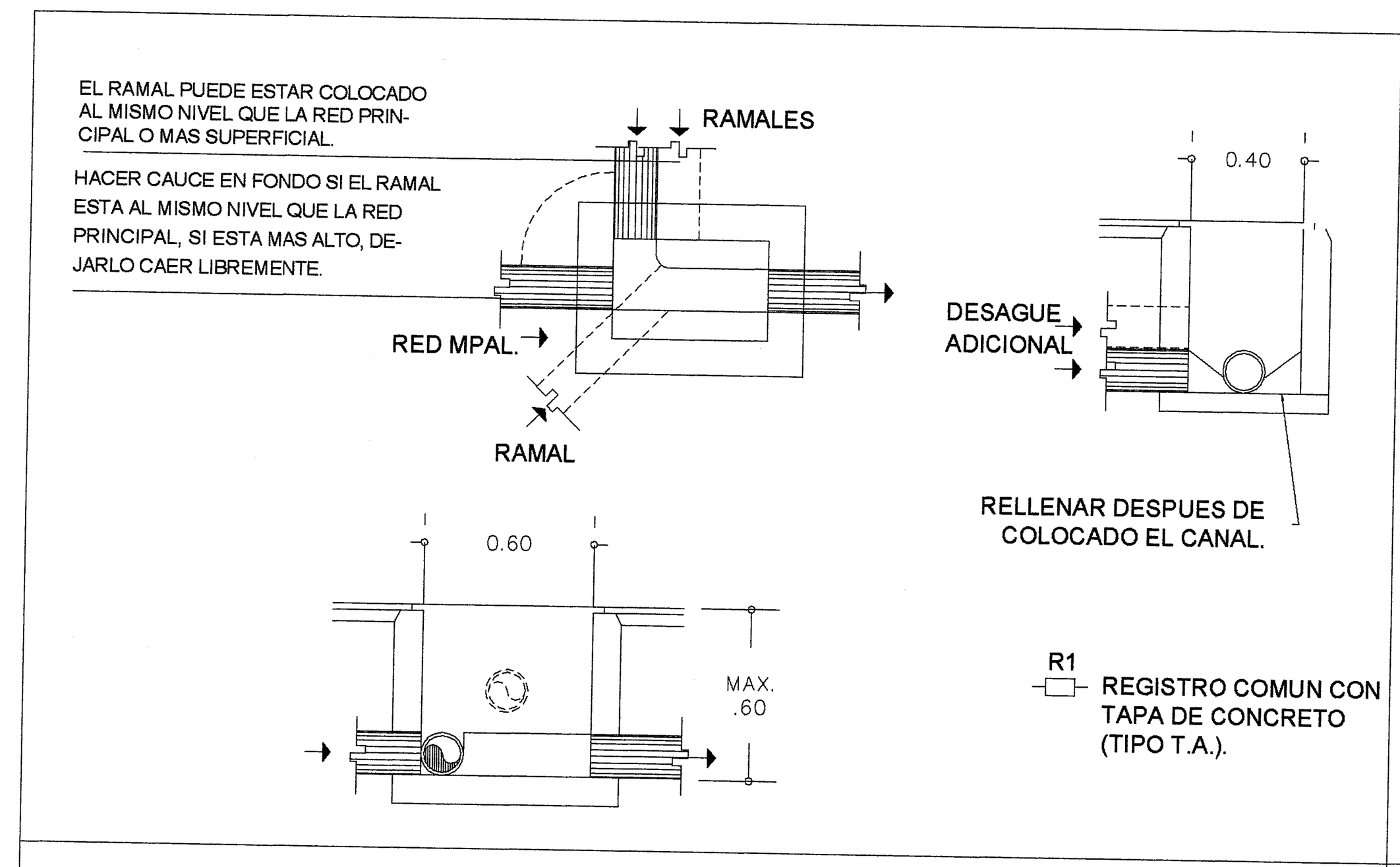

R1 REGISTRO COMUN POCO PROFUNDO

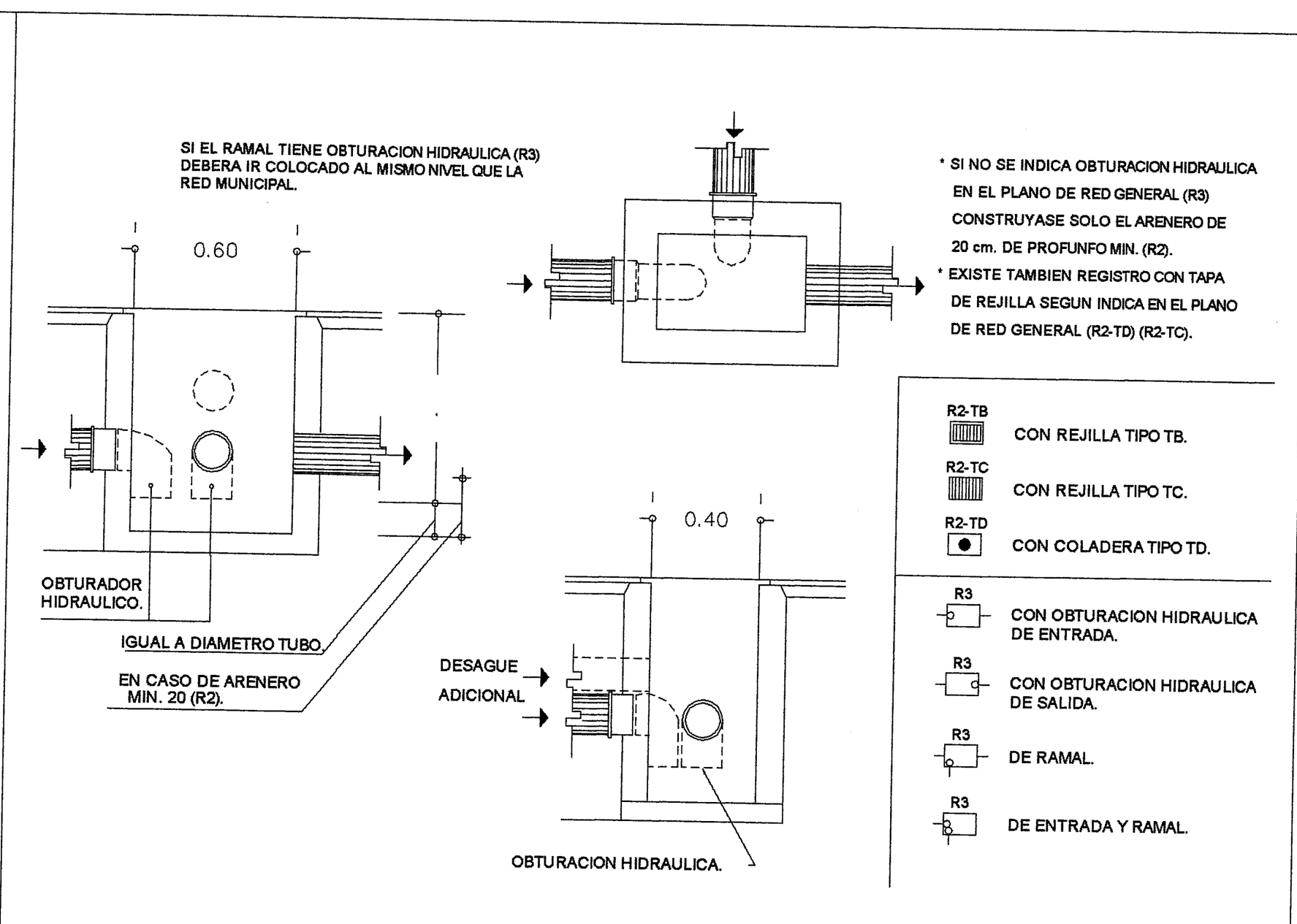

R2 REGISTRO POCO PROFUNDO CON ARENERO

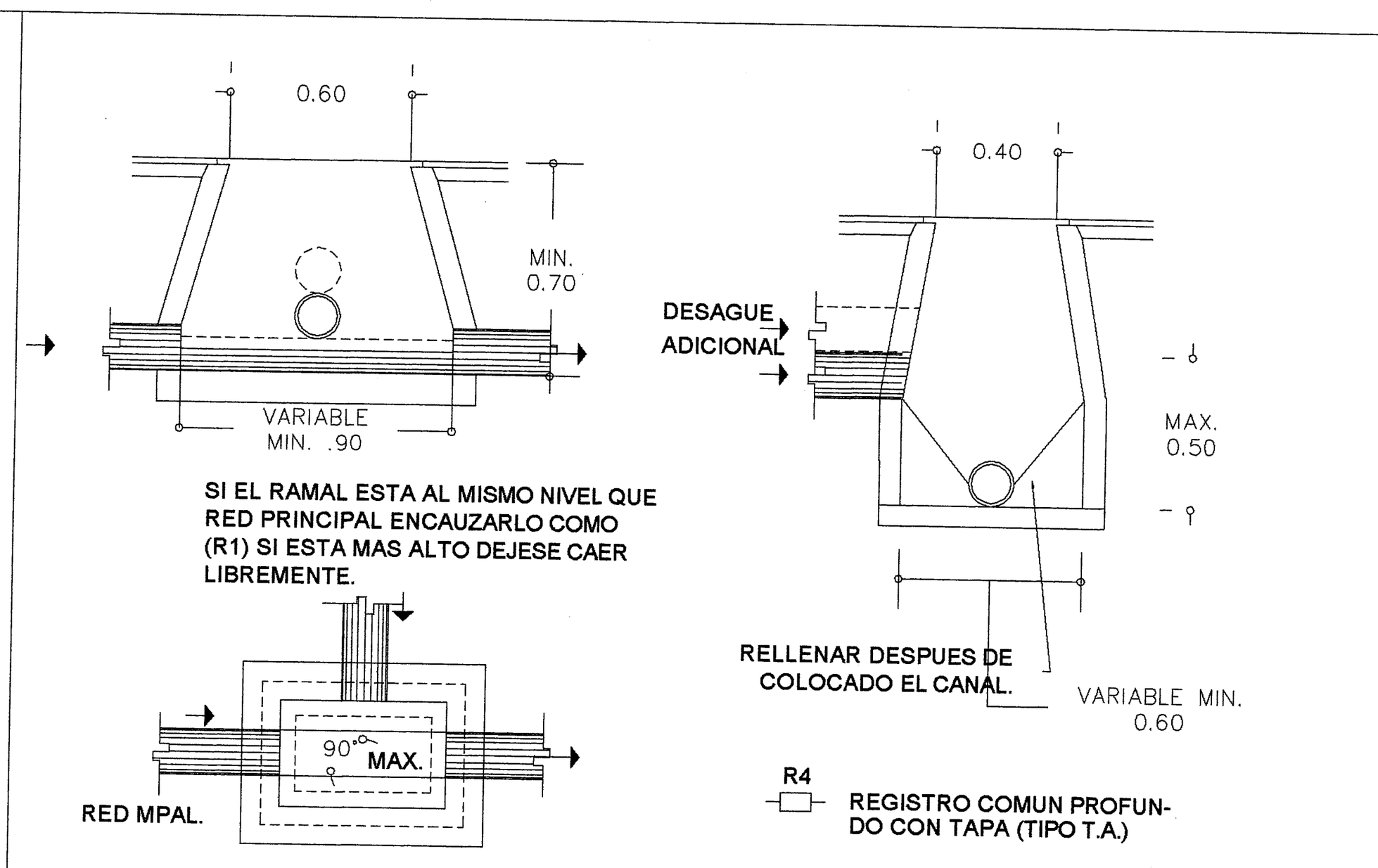

R3 REGISTRO POCO PROFUNDO CON HIDRAULICA

R4 REGISTRO COMUN PROFUNDO

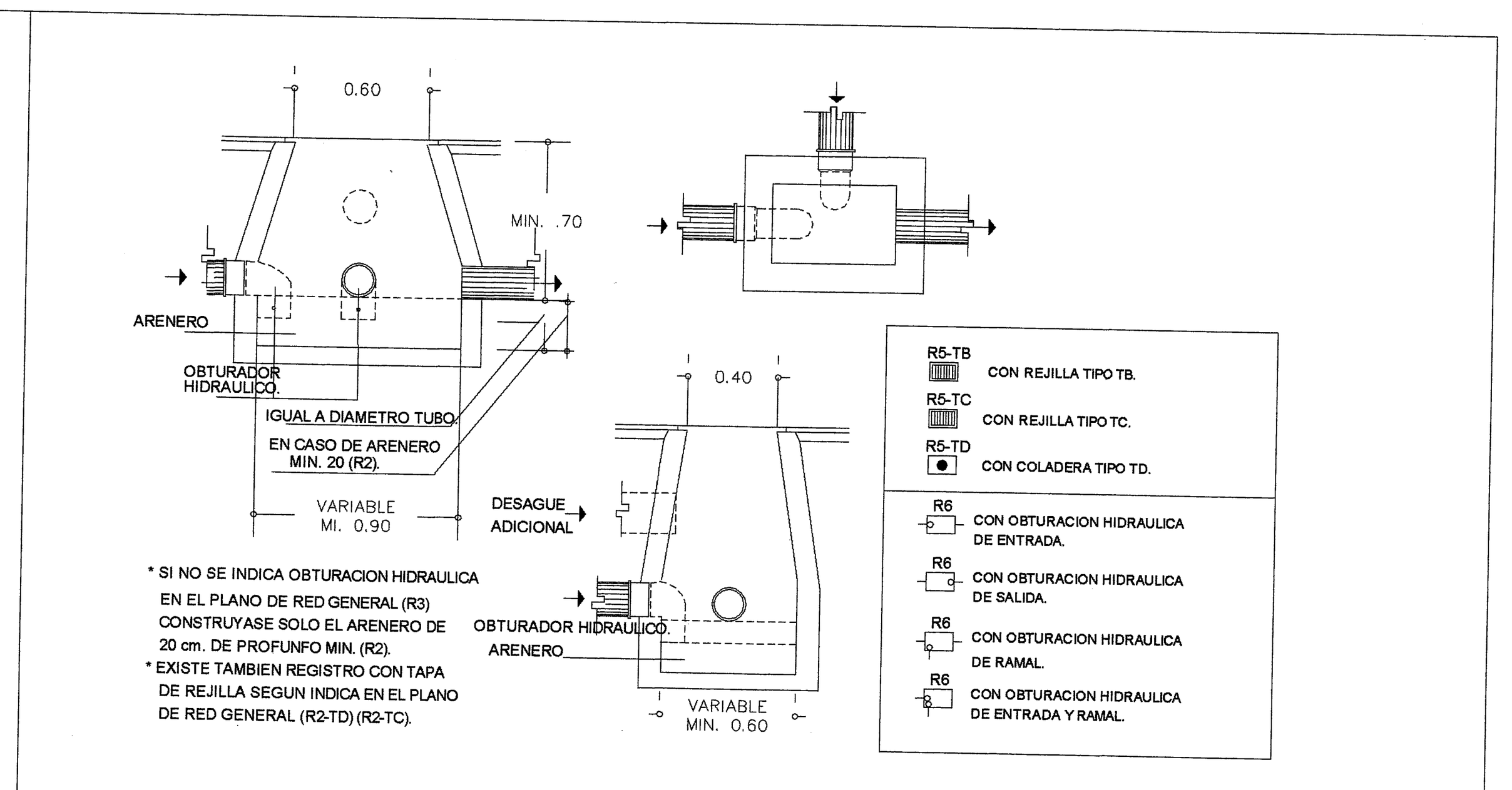

R5 REGISTRO PROFUNDO CON ARENERO

R6 REGISTRO PROFUNDO CON OBTURACION HIDRAULICA

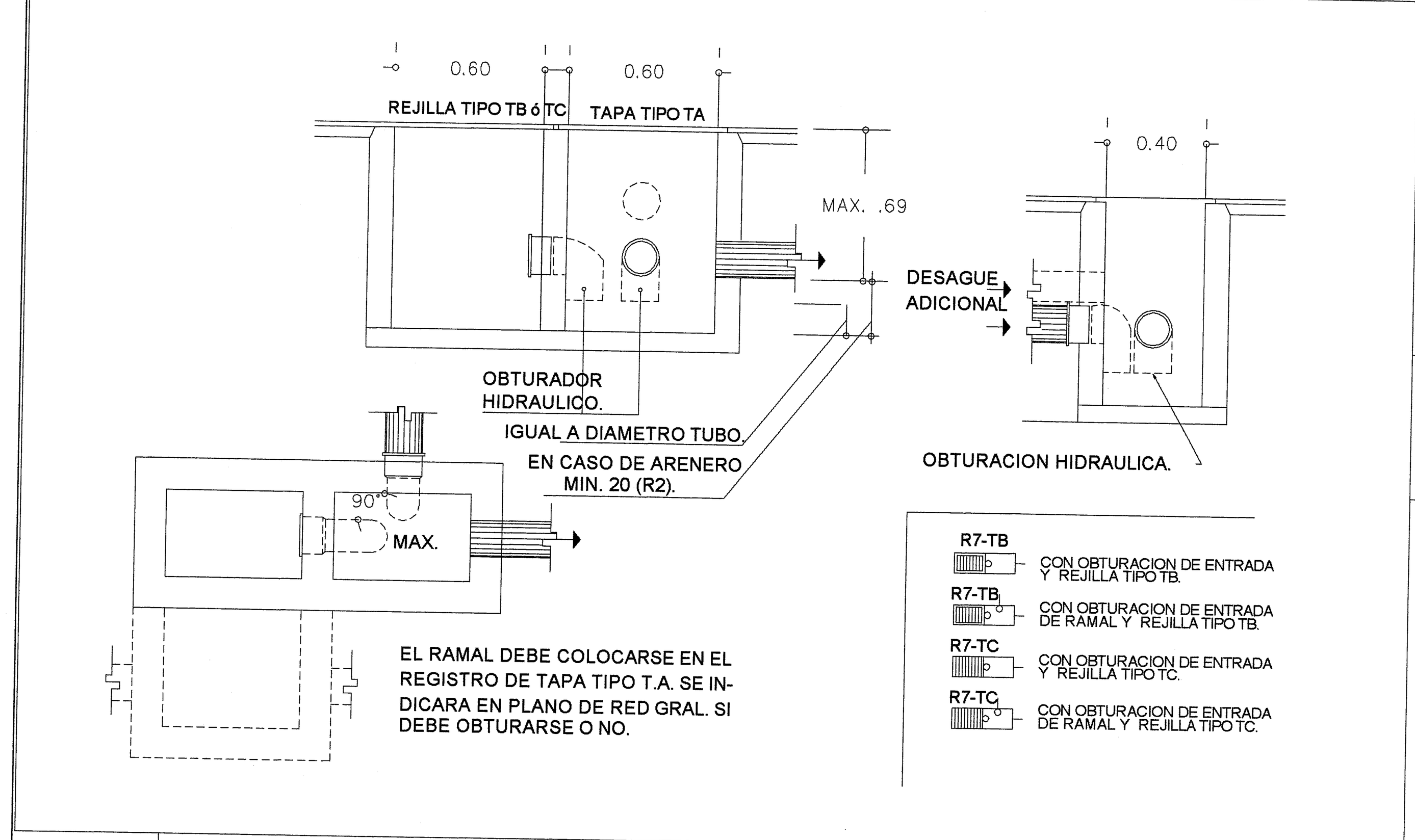

R7 REGISTRO DOBLE A LA MISMA PROFUNDIDAD

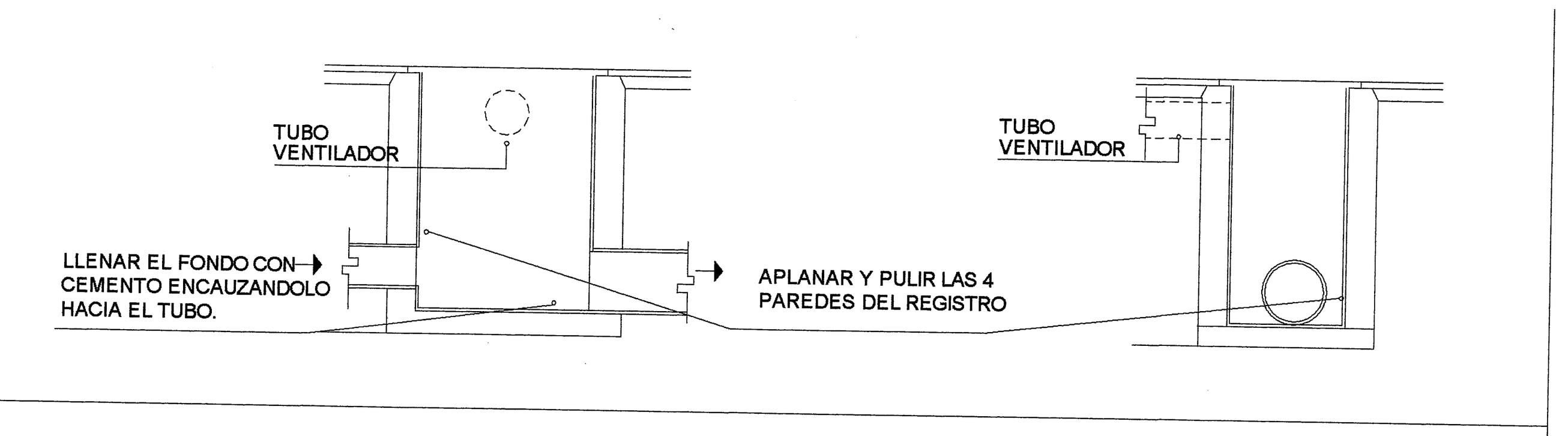

DETALLE DE COLOCACION DE TUBOS CON DIFERENTES DIAMETROS EN REGISTROS SIN OBTURACION HIDRAULICA NI ARENERO

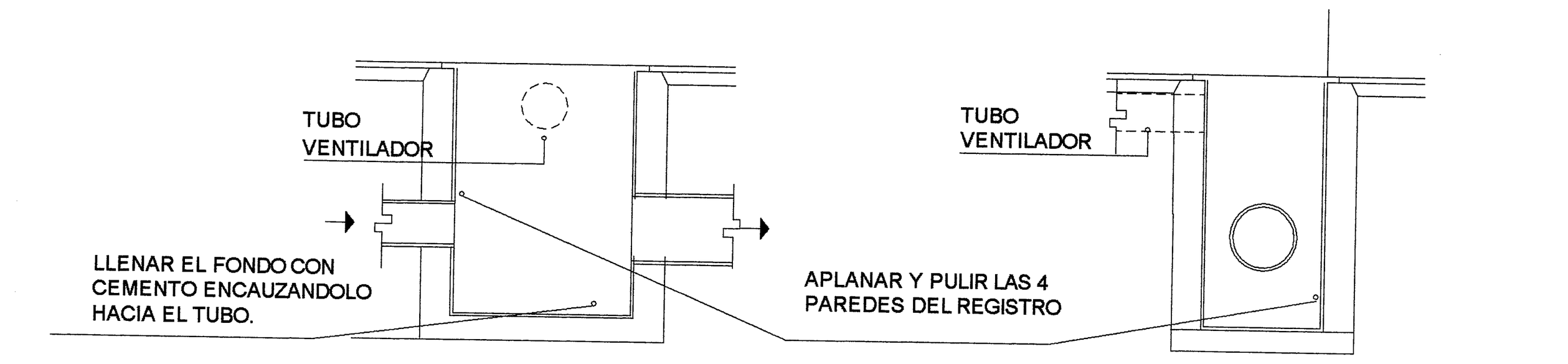

DETALLE DE COLOCACION DE TUBOS CON DIFERENTES DIAMETROS EN REGISTROS CON OBTURACION HIDRAULICA O ARENERO

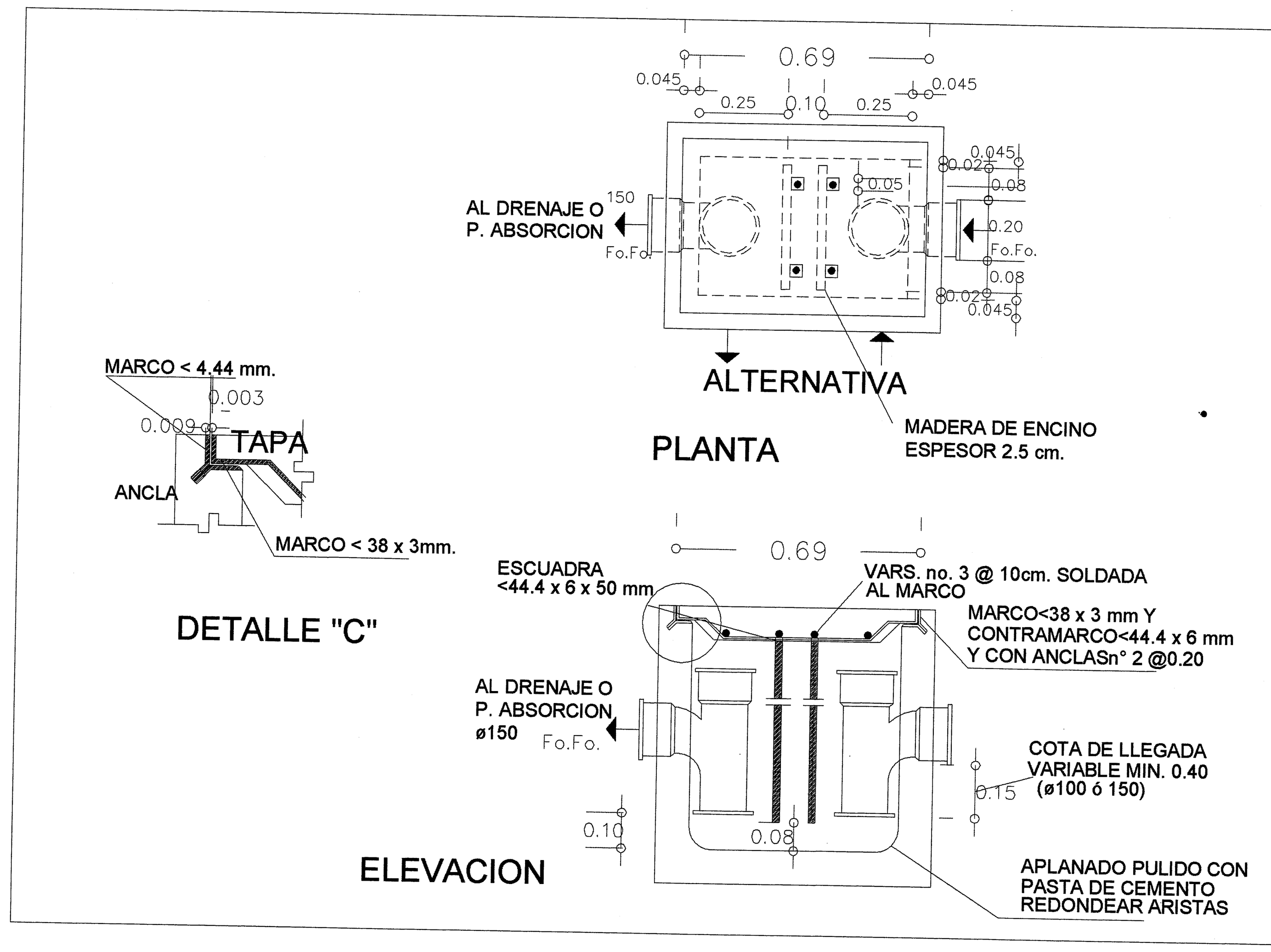

DETALLE DE TRAMPA DE GRASAS

DSRC REGISTROS SANITARIOS Y CANALES

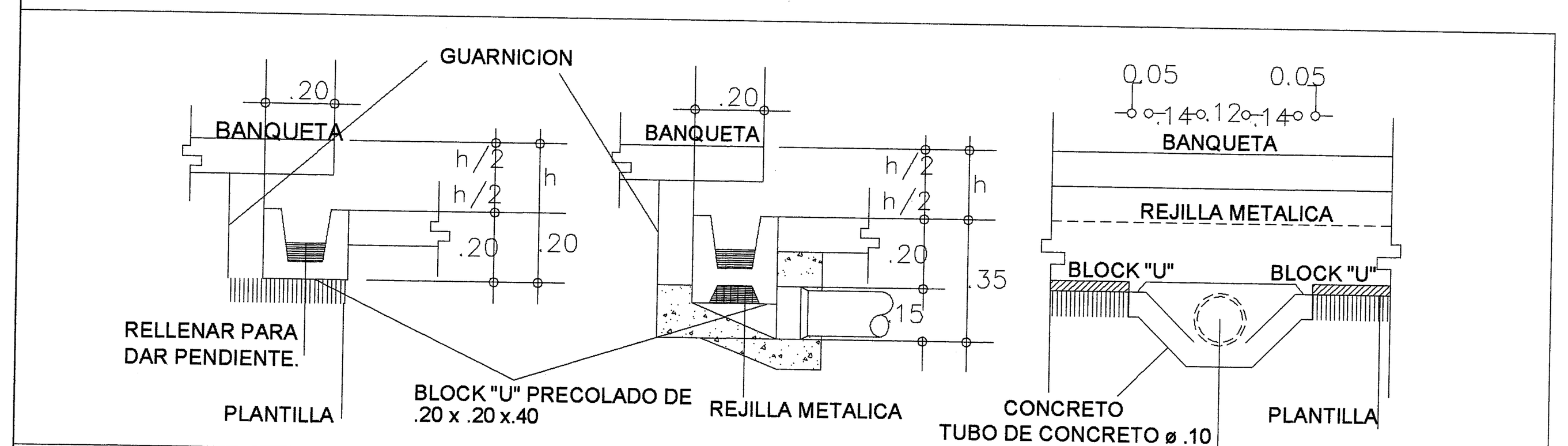

C1 CANAL DE DESAGUE PLUVIAL BAJO GUARNICION

CONSTRUIR EL DUCTO CON BLOCK "U" DE 20X20X40, LLENARLO CON MEZCLA PARA DAR PEND. MIN. 0.5% CONSERVANDO UNA SECCION MIN. DE CONSTRUIR LA REJILLA CON VARILLA ø10 mm DE 15X50 cm

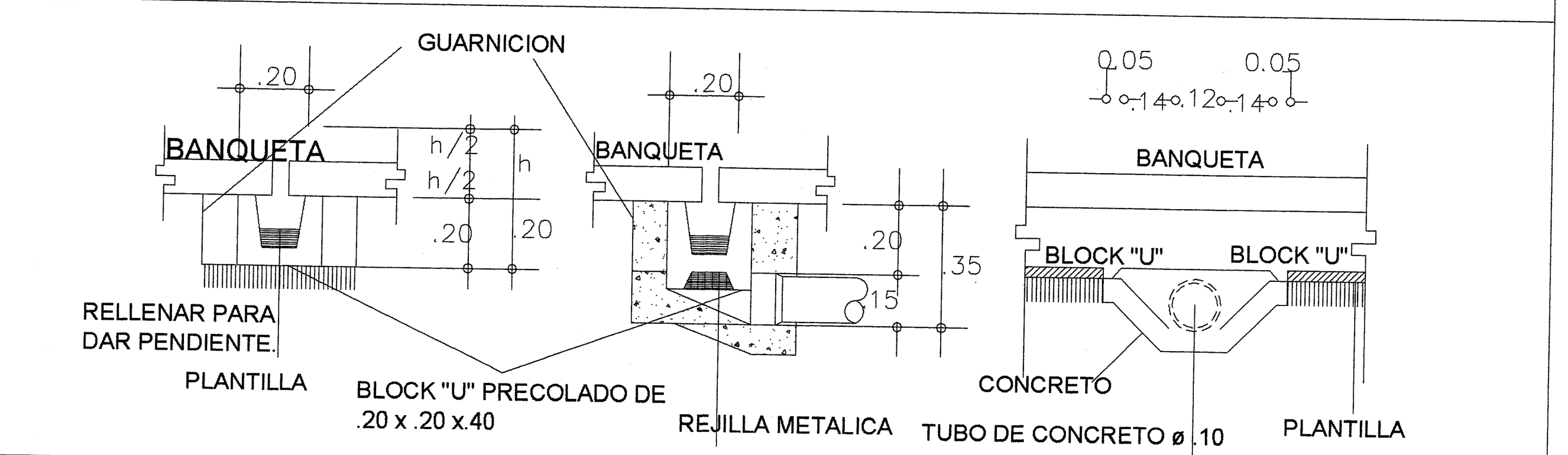

C2 CANAL DE DESAGUE PLUVIAL BAJO PLAZA

CONSTRUIR EL DUCTO CON BLOCK "U" DE 20X20X40, LLENARLO CON MEZCLA PARA DAR PEND. MIN. 0.5% CONSERVANDO UNA SECCION MIN. DE 10 cm.

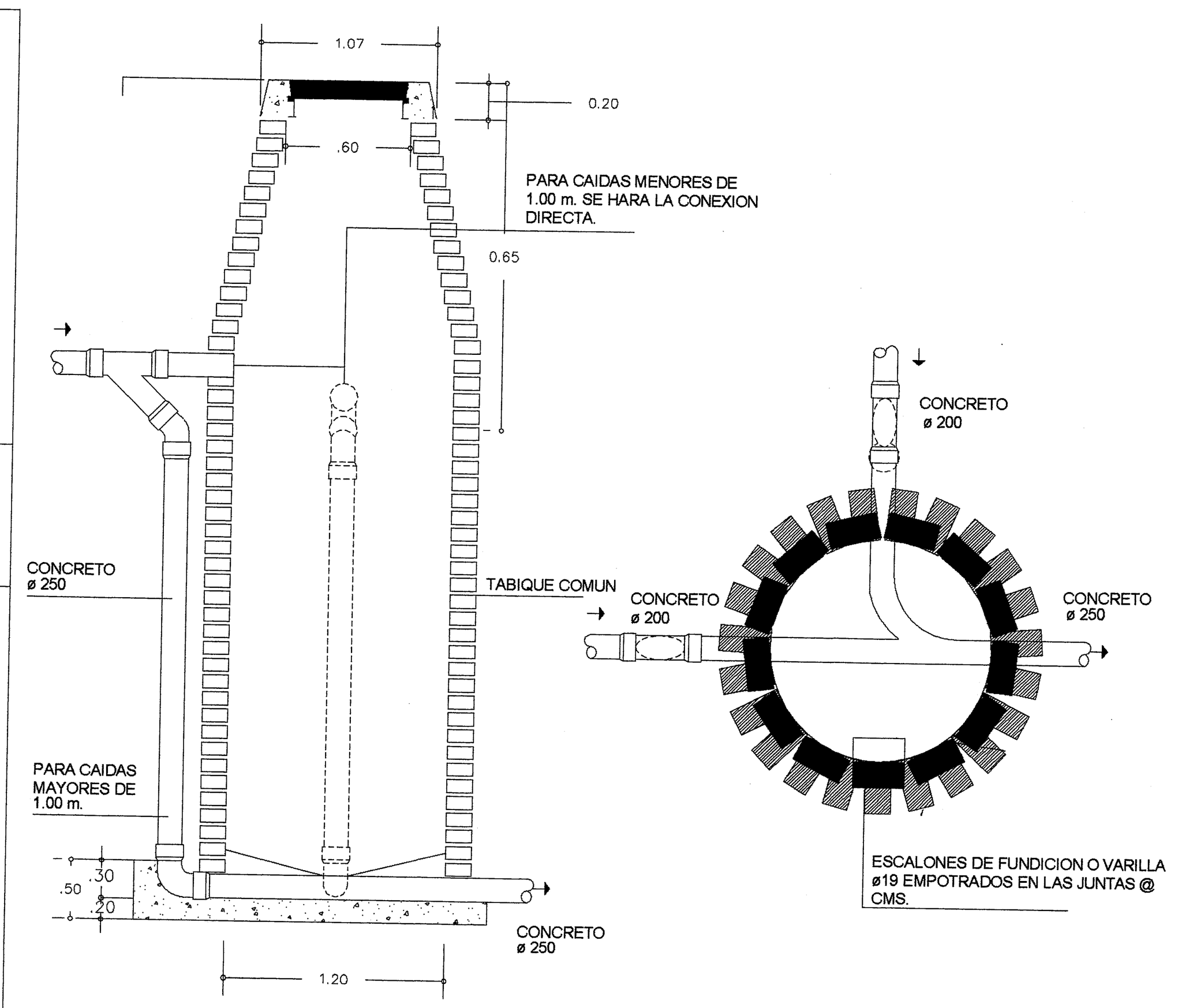

DETALLE DE POZO DE VISITA

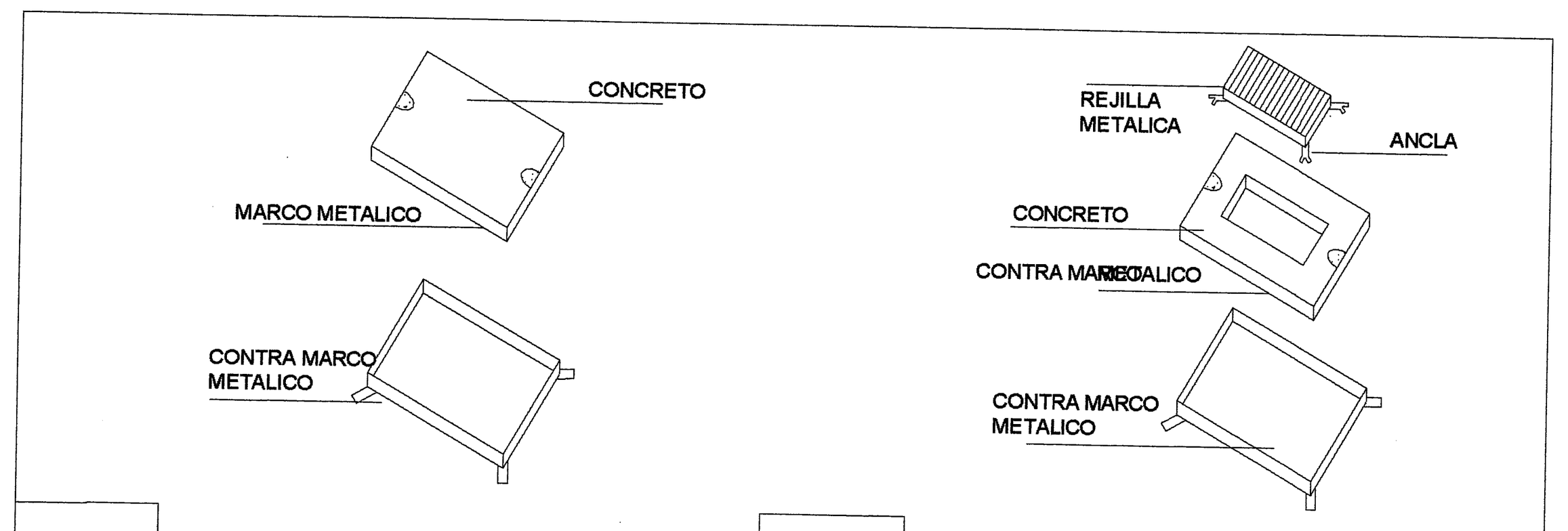

TA TAPA DE CONCRETO 45 X 65 MARCO CONTRAMARCO DE ø DE 38 x 3.2mm.

TB TAPA DE REJILLA 20X 40 REJILLA DE ø 25.4 X 4.8 mm @ 25 mm MARCO Y CONTRAø 38 X 3.2

TC REJILLA 45 X 65 ó 55X75 REJILLA Y MARCO ø 25.4X4.8mm PARA REJILLA A 25 mm CONTRA MARCO DE 32X3.2mm.

TD TAPA CON COLADERA MARCO Y CONTRAMARCO DE DE 38 x 3.6mm.CON SELLO HIDRAULICO

* LOS MUROS DE LOS REGISTROS SE HARAN DE TABIQUE COMUN Ó BLOCK TIPO PESADO DE 14 A 28 CMS. DE ESPESOR EN FUNCION DE SU PROFUNDIDAD.
* EL ANCHO DE LOS REGISTROS PROFUNDOS VARIARA A RAZON DE 5 CMS. A UN MINIMO DE 1.20 M. DE PROFUNDIDAD ADICIONAL A PARTIR DE LA S DIMENSIONES DADAS PARA LA PROFUNDIDAD MINIMA DE 70 CMS.
* EN EL INTERIOR DE LOS REGISTROS Y CANALES DE DESAGÜE PLUVIAL DEBERA DE APLANARSE Y PULIRSE EVITANDO DEJAR ARISTAS, DEBERAN REDONDEARSE TODAS LA ARISTAS.
* EL NIVEL DE REGISTRO INDICADO EN LARED GENERAL, CORRESPONDE AL NIVEL INTERIOR DEL TUBO DE SALIDA (EN LA PARTE BAJA, VER DETALLES).
* LA NOMENCLATURA DE LOS REGISTROS INCLUYE LA DE SU TAPA, EJEMPLO R7-TB SI CARECEN DE LA INDICACION DEL TIPO DE TAPA, SE SOBRE ENTENDERA QUE LLEVAN LA DE CONCRETO (TIPO T.A).
* LAS REDES GENERALES SE HARAN CON TUBO DE CONCRETO DE DIAMETRO QUE SE INDIQUE CON UNA PENDIENTE MINIMA DEL 1% SALVO SE INDIQUE OTRO MATERIAL Y OTRA PENDIENTE EN EL PLANO DE RED GENERAL.
* LAS OBTURACIONES HIDRAULICAS DE CODO, SE HARAN CON CODO DE 90° DE ASBESTO CEMENTO DEL MISMO DIAMETRO.
* VEASE EL SENTIDO DEL FLUJO EN DETALLES Y EN RED GENERAL.
* COLOQUESE CARTON ALQUITRANADO ENTRE MARCO Y CONTRA MARCO PARA QUE LA TAPA PUEDA RETIRARSE.
* ACOTACIONES EN M.

NOTA: QUE SUPERVISION SE RESPONSABILICE DE QUE EN CAMPO SE CUMPLA CON TODOS LOS DETALLES DE ESTE PLANO PERO SI HAY CAMBIOS SUSTANCIALES QUE NOS LO HAGAN SABER, PARA CORREGIR O MODIFICAR ESTE PLANO

18 JUN. 2019

Jalisco GOBIERNO DEL ESTADO

INFEJAL Infraestructura Física Educativa del Estado de Jalisco

PLANO TIPO

NOTAS Y ESPECIFICACIONES

- LAS VALVULAS Y LLAVES SERAN PARA 8.8 Kg/CM2 (125 Lbs. SWP), DE BRONCE CON EXTREMOS ROSCABLES O SOLDABLES

NOMENCLATURA

1. MANIJA
2. VASTAGO ALARGADO
3. MANGA DE TUBO GALV. ø13 mm.
4. VARILLA DEL #4 PARA SOPORTAR CAJA
5. TUBO DE Cu. ø13 mm.
6. CODO 90° PARA W.C.
7. CONTRA SPUD PARA WC. ø50 mm. TANQUE BAJO
8. W.C. DE 6 Lts., ENTRADA POSTERIOR
9. ANILLO DE CERA, PARA SELLAR DESAGÜE
10. CASQUILLO DE PLOMO ø100x3 mm ESPESOR
11. CODO 90° x100 DE PVC
12. CODO Cu 90° ó TEE
13. COPLE GALV. ø50
14. TUBO GALV. CON CUERDA ø50
15. W.C. DE 6 Lts., ACOPLADO A TANQUE BAJO
16. TAPON CAPA cU. ø13 mm.
17. NIPLE Cu. ø13
18. CODO Cu.90° x13ø R./ext.
19. CAMPANA PARA MINGITORIO ø13 mm.
20. LLAVE PARA MINGITORIO CON MANIJA T' MACHO
21. MINGITORIO CON CESPOL INTEGRAL Y ENTRADA SI
22. CONECTOR CESPOL DE HULE
23. CODO DE PVC. 90° x 50ø mm.
24. TUBO DE PVC. ø50 mm.
25. CODO Cu. 90°x13x10ø mm
26. LAVABO DE 45 X 60cm. CON PERFORACIONES A 10c
27. CESPOL, CROMADO ø32 DE REGISTRO BAJO ó AL FI
28. VER 12 mm.
29. NIPLE DE PVC ø38 mm.
30. TUBO ALIMENTADOR COMPLETO
31. CODO DE PVC 90° x 38 ø mm.
32. TUBO DE PVC. ø38 mm.
33. REDUCCION BUSHING GALV. ø50 x38 mm.
34. LLAVE INDIVIDUAL PARA LAVABO ø13 mm.
35. REDUCCION BUSHING GALV. ø38 x32 mm.
36. VER 9 mm.
37. CODO 90° x13ø a R/int.
38. VERTEDERO
39. CHAPETON
40. CONTRATUERCA
41. EMPAQUE DE HULE
42. ADAPTADOR DE PVC. ø38 mm.
43. COLADERA DE FoFo, CON PLATO, REJILLA Y CASQUILLO REMOBIBLE
44. CODO DE PVC 45° x50 ø mm.
45. TEE. DE Cu. ø13 mm.
46. VER 10
47. REGADERA CON PLACA DE BRONCE, PARA MONTAJE EN PARED, SIN SIN BARZO NI CHAPETON
48. TUBO GALV. ø13 mm.
49. CODO GALV. 90° x13ø mm.Y NIPLE
50. NIPLE C/CORRIDA GALV. ø13 ó ø19 mm.
51. LLAVE DE MANGUERA CROMADA
52. LLAVE DE EMPOTRAR UNIDAS, CROMADAS TIPO CRUCETA
53. TUBO GALV. DE ø 19 x 18cm. DE LARGO
54. VASTAGO CON AUMENTO DE VARILLA DE ø6x120mm.
55. TUBO GALV. ø19 mm.
56. CODO GALV. 90° x 19ø mm.
57. LAVABO DE ACERO INOXIDABLE
58. CONTRA PARA FREGADERO ø38 mm.
59. CODO 90° ó TEE GALV.x 38ø mm.
60. T.V. OPCIONAL GALV. ø38 mm.
61. CESPOL CROMADO ø38 mm.DE REGISTRO BAJO ó AL FRENTE
62. ADAPTADOR DE PVC. ø50 mm.

PLANO GUIA, NOTAS:
- VERIFICAR UBICACION DE PUERTAS EN PLANOS DE CONJUNTO Y ARQUITECTONICO; CONSIDERAR GUARDADO BAJO DE ACUERDO A LO INDICADO EN LOS MISMOS PLANOS.
- PREEVER UBICACION DE INSTALACIONES EN MUROS DE CONCRETO DE ACUERDO A GUIAS ESTRUCTURALES.

SIMBOLOGIA	PLANOS COMPLEMENTARIOS
PROGRAMA ACTUAL	- ....
CONSTRUCCION EXISTENTE	
ETAPA FUTURA.	
DEMOLICION	
DESMONTAR	
REUBICAR — N.P.T. +0.80 NIVELES	

SELLO Y FIRMA

JALISCO GOBIERNO DEL ESTADO — INFEJAL
PLANO DE PROYECTO AUTORIZADO
FECHA: 17 JULIO 19

PLANO: DETALLES VARIOS	CLAVE: OE-DET-01
CONTENIDO: - DETALLES DE REGISTROS SANITARIOS Y CANALES	
NO. DE PLANO: /	ARCHIVO: T:\BANCO PROYECTOS\2019\14DES0139D\BAS-CONA-04351\PT\OE-DET-01.DXF
FECHA: 28-may-19	REVISION: P-01 05-oct-17
ESCALA: ---	
AUTORIZÓ: DIRECTOR DE OBRAS Y PROYECTOS C. MARIA ELENA ZAMAGO OSUNA	Firma
REVISÓ: JEFE DE PROYECTOS ARQ. LOURDES IVETT MACIEL MENDEZ	Firma

OBR-R-53

INFEJAL Se reserva a la Ley General de Derechos de Autor y demás derechos de propiedad. Estos documentos NO deberán ser reproducidos, modificados o copiados por ningún medio, ni deberán ser asignados a terceras personas sin obtener la autorización por escrito de INFEJAL. Av. Prol. Alcalde 1350 Col. Miraflores, Guadalajara, Jalisco Mex. C.P. 44700 . tels. (33) 38195220 y 38244577

Infejal @INFEJAL INFEJAL.GOB.MX



NOTAS:

1. Instalar tipografías incluidas en carpeta Rótulo de Obra (carpeta Nutmeg)
2. No modificar colores ni proporciones de logotipos
3. Toda la tipografía en color negro, fondo blanco

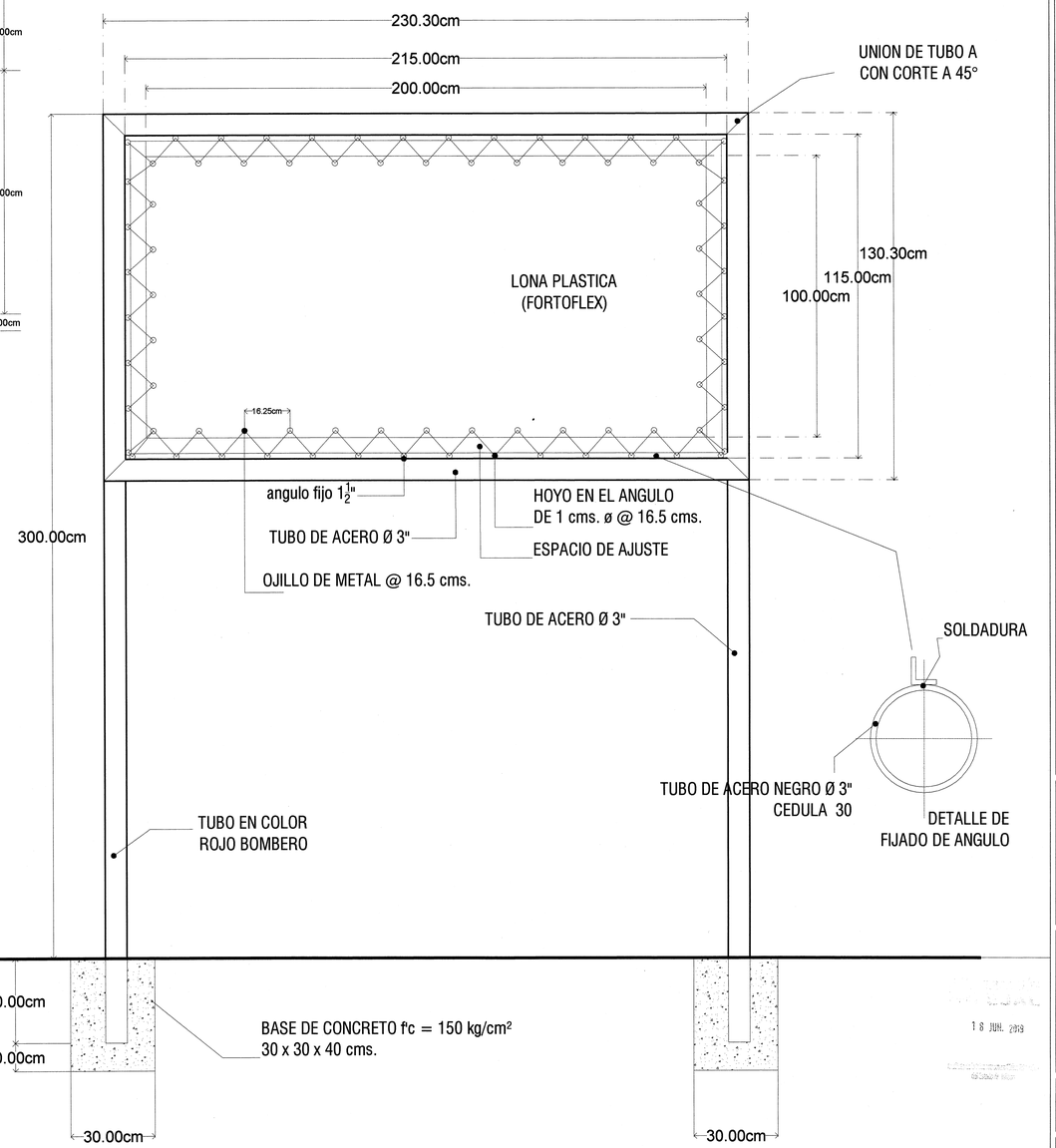

BASE PARA ROTULO

ALZADO

cotas en centimetros

Jalisco
GOBIERNO DEL ESTADO

INFEJAL
Infraestructura Física Educativa
del Estado de Jalisco

OBRA: SECUNDARIA " LUIS MONTEJANO "

LOCALIDAD:	MUNICIPIO:	REGION:
FRACC. VILLAS DE ANDALUCIA	51 JUANACATLAN	12 CENTRO
C.C.T.: 14DES0139D	No. DE TRABAJO: BAS-CONA04351	ZONA SISMICA: "C"

NOTAS Y ESPECIFICACIONES

SIMBOLOGIA

- PROGRAMA 2019
- CONSTRUCCION EXISTENTE
- ETAPA FUTURA
- DEMOLICION
- DESMONTAR
- REUBICAR
- N.P.T. ±0.00 NIVELES

PLANOS COMPLEMENTARIOS

SELLO Y FIRMA

JALISCO GOBIERNO DEL ESTADO | INFEJAL
PLANO DE PROYECTO AUTORIZADO
FECHA: 17 JULIO 19

18 JUN. 2019

PLANO:	CLAVE:	DICTAMEN:
ROTULO DE OBRA CONTENIDO: - ALZADO - LISTA DE COLORES UTILIZADOS - SIMBOLOGÍA - CONTENIDO DE TEXTO	OE-RO	INFEJAL 2019

SUPERVISOR:	REVISIÓN:	ARCHIVO:
ARQ. MARIO ALBERTO MARAVILLA DELGADO JEFE DE ZONA: ARQ. ALEJANDRO PEÑA OLIVAREZ	P-00	T:\BASICO\PROYECTOS\2019\JUEGOS DE OBRA\03-CONA-BAS\DWG\ 14DES0139D.DWG

NO. DE PLANO	FECHA:
/	Febrero 2019
	ESCALA: 1 : 100

AUTORIZO: DIRECTOR DE OBRA Y PROYECTOS	C. MARIA ELENA ZAMAGO OSUNA	Firma
REVISO: JEFE DE PROYECTOS	ARQ. LOURDES IVETT MACIEL MENDEZ	Firma
ELABORO: PROYECTISTA	ARQ. ERIKA GPE. OJEDA ACEVES	Firma

OBR-R-53

INFEJAL. Se reserva a la Ley General de Derechos de Autor y demás derechos de propiedad. Estos documentos NO deberán ser reproducidos, modificados o copiados por ningún medio, ni deberán ser asignados a terceras personas sin obtener la autorización por escrito de INFEJAL. Av. Fray Alcalde 1350 Col. Miraflores, Guadalajara, Jalisco Mex. CP. 44000. tels. 03 3819520 y 3819477

Infejal
@INFEJAL
INFEJAL.GOB.MX